工　事　設　計　書

施行年度	平成29年度	工事番号 4291000155	伊賀市
路線名	平成29年度　産業廃棄物最終処分場周辺環境整備事業 市道大滝桂線道路改良工事	設計番号 29-39-0030-3-999	
施工地名	伊賀市　　桂　　地内	設計・積算年月日	
工種	道路改良工事	積算者	検算者
設計金額	¥　　円　内消費税相当額 ¥　　円		
工期	平成30年2月28日まで	延長　　m	幅員　　m

工事の大要		起工理由
土工	1 式	
法面工	44 m2	
舗装工	112 m2	
構造物撤去工	1 式	
排水構造物工	1 式	
仮設工	1 式	
ブロック積工	8 m2	

伊賀市
建設部建設1課

設　計　内　訳　表

費目　工種　種別　細別	単位	数量	単価	金額	摘要
本工事費					
道路改良	式	1.000			
道路土工	式	1.000			
掘削工	式	1.000			第 0001 号 明細表
路床盛土工	式	1.000			第 0002 号 明細表
路体盛土工	式	1.000			第 0003 号 明細表
路肩盛土工	式	1.000			第 0004 号 明細表
法面整形工	式	1.000			第 0005 号 明細表
作業土工	式	1.000			

設　計　内　訳　表

費目	工種	種別	細別	単位	数量	単価	金額	摘要
	床掘工			式	1.000			第 0006 号 明細表
	埋戻工			式	1.000			第 0007 号 明細表
	表土はぎ			式	1.000			第 0008 号 明細表
	残土処理工			式	1.000			第 0009 号 明細表
法面工				式	1.000			
	植生工			式	1.000			第 0010 号 明細表
舗装				式	1.000			
	コンクリート舗装工			式	1.000			第 0011 号 明細表
構造物撤去工				式	1.000			

設　計　内　訳　表

費目　工種　種別　細別	単位	数量	単価	金額	摘要
構造物取壊工	式	1.000			第 0012 号 明細表
排水構造物工	式	1.000			
排水構造物工	式	1.000			第 0013 号 明細表
函渠工	式	1.000			第 0014 号 明細表
取付水路工	式	1.000			第 0015 号 明細表
仮設工	式	1.000			
仮設工	式	1.000			第 0016 号 明細表
石・ブロック積（張）工	式	1.000			
コンクリートブロック積工	式	1.000			第 0017 号 明細表

設　計　内　訳　表

費目　工種　種別　細別	単 位	数　量	単　価	金　額	摘　要
付帯工	式	1.000			
縁石工	式	1.000			第 0018 号 明細表
取水工	式	1.000			第 0019 号 明細表
直接工事費計	式	1.000			
間接工事費					
共通仮設費					
技術管理費	式	1.000			第 9001 号 明細表
共通仮設費（率計上額）	式	1.000			
共通仮設費計	式	1.000			

設　計　内　訳　表

費目　工種　種別　細別	単 位	数　量	単　価	金　額	摘　要
純工事費	式				
		1.000			
現場管理費	式				
		1.000			
工事原価	式				
		1.000			
一般管理費等	式				
		1.000			
工事価格	式				
		1.000			
消費税及び地方消費税相当額	式				
		1.000			
本工事費計	式				
		1.000			

第 0001 号 明細表　掘削工　　1 式

（上段　：前　回　　下段　：今　回）

名　称　　規　格	単　位	数　　量	単　　価	金　　額	摘　　要
掘削(施工ﾊﾟｯｹｰｼﾞ) 土砂 上記以外(小規模)	m3				CB210100(0001)
		6.000			
合　　計					

第 0002 号 明細表　路床盛土工　　1 式

（上段　：前　回　　下段　：今　回）

名　称　　規　格	単　位	数　　量	単　　価	金　　額	摘　　要
路床盛土(施工ﾊﾟｯｹｰｼﾞ)	m3				CB210520(0002)
		28.000			
山土 盛土用（現場渡し）	m3				
		34.000			
合　　計					

第 0003 号 明細表　路体盛土工					1 式 (上段　:前　回　　下段　:今　回)
名　称　　規　格	単　位	数　　量	単　　価	金　　額	摘　　要
路体（築堤）盛土(施工ﾊﾟｯｹｰｼﾞ)	m3				CB210510(0003)
		19.000			
合　　計					

第 0004 号 明細表　路肩盛土工					1 式 (上段　:前　回　　下段　:今　回)
名　称　　規　格	単　位	数　　量	単　　価	金　　額	摘　　要
路肩盛土工 土砂	m3				CB210410(0004)
		3.000			
合　　計					

第 0005 号 明細表　法面整形工　　1 式

（上段　：前　回　　下段　：今　回）

名　称　　規　格	単　位	数　　量	単　　価	金　　額	摘　　要
法面整形(施工ﾊﾟｯｹｰｼﾞ) 盛土部 法面締固め有り ﾚｷ質土、砂及び砂質土、粘性土	m2				CB220010(0005)
		44.000			
合　　計					

第 0006 号 明細表　床掘工　　1 式

（上段　：前　回　　下段　：今　回）

名　称　　規　格	単　位	数　　量	単　　価	金　　額	摘　　要
床掘り(施工ﾊﾟｯｹｰｼﾞ) 土砂	m3				CB210030(0006)
		82.000			
合　　計					

第 0007 号 明細表　埋戻工　　1 式

（上段　：前　回　　下段　：今　回）

名　称　　規　格	単　位	数　　量	単　　価	金　　額	摘　　要
埋戻し(施工ﾊﾟｯｹｰｼﾞ)	m3				CB210410(0007)
		53.000			
合　　計					

第 0008 号 明細表　表土はぎ　　1 式

（上段　：前　回　　下段　：今　回）

名　称　　規　格	単　位	数　　量	単　　価	金　　額	摘　　要
掘削(施工ﾊﾟｯｹｰｼﾞ) 土砂 上記以外(小規模)	m3				CB210100(0001)
		7.000			
土砂等運搬(施工ﾊﾟｯｹｰｼﾞ) 土砂(岩塊･玉石混り土含む)	m3				第0001号施工単価表
		7.000			
合　　計					

第 0009 号 明細表　残土処理工　　1 式

(上段　:前　回　　下段　:今　回)

名　称　　規　格	単　位	数　　量	単　　価	金　　額	摘　　要
土砂等運搬(施工ﾊﾟｯｹｰｼﾞ) 土砂(岩塊･玉石混り土含む)	m3				第0001号施工単価表
		6.000			
合　　計					

第 0010 号 明細表　植生工　　1 式

(上段　:前　回　　下段　:今　回)

名　称　　規　格	単　位	数　　量	単　　価	金　　額	摘　　要
人工張芝(施工ﾊﾟｯｹｰｼﾞ)	m2				CB220910(0009)
		44.000			
合　　計					

第 0011 号 明細表　コンクリート舗装工　　1 式

（上段　：前　回　　下段　：今　回）

名　称　　規　格	単　位	数　　量	単　　価	金　　額	摘　　要
コンクリート舗装工（人力） 圧縮強度18N/mm2 粗骨材25mm（高炉）　舗設厚:12 cm W/C=60%以下	m2				第0002号施工単価表
		112.000			
路盤工 125mmを超え175mm以下 再生クラッシャーラン RC-40	m2				CB410030(0010)
		112.000			
溶接金網敷設	m2				第0004号施工単価表
		112.000			
鉄筋工（市場単価） 一般構造物	kg				第0005号施工単価表
		55.000			
型枠(施工ﾊﾟｯｹｰｼﾞ) 一般型枠	m2				第0006号施工単価表
		3.000			
収縮目地工	式				第0001号単価表
		1.000			
合　　計					

第 0012 号 明細表　構造物取壊工　　1 式

（上段　：前　回　　下段　：今　回）

名　称　　規　格	単　位	数　　量	単　　価	金　　額	摘　　要
舗装版切断(施工ﾊﾟｯｹｰｼﾞ) ｺﾝｸﾘｰﾄ舗装版　15cm以下	m				CB430510(0013)
		6.000			
舗装版破砕(施工ﾊﾟｯｹｰｼﾞ) ｺﾝｸﾘｰﾄ舗装版 騒音振動対策不要 積込有り	m2				CB430310(0014)
		59.000			
構造物とりこわし工（市場単価） 鉄筋構造物 低騒音・低振動対策する	m3				第0008号施工単価表
		4.000			
構造物とりこわし工（市場単価） 無筋構造物	m3				第0009号施工単価表
		14.000			
殻運搬(施工ﾊﾟｯｹｰｼﾞ) ｺﾝｸﾘｰﾄ(無筋･鉄筋)構造物とりこわし	m3				CB227010(0015)
		18.000			
土砂等運搬(施工ﾊﾟｯｹｰｼﾞ) 土砂(岩塊･玉石混り土含む)	m3				CB210110(0016)
		6.000			
建設廃棄物受入れ料金（鉄筋Ｃｏｎ塊）	m3				
		4.000			
建設廃棄物受入れ料金（無筋Con塊）	m3				
		14.000			

第 0012 号 明細表　構造物取壊工　　1 式

（上段　：前　回　　下段　：今　回）

名　称　　規　格	単　位	数　　量	単　　価	金　　額	摘　　要
土砂等運搬(施工ﾊﾟｯｹｰｼﾞ) 土砂(岩塊･玉石混り土含む)	m3				CB210110(0017)
		0.100			
産業廃棄物中間処理施設受入料金	t				
		0.100			
合　　計					

第 0013 号 明細表　排水構造物工　　1 式

（上段　：前　回　　下段　：今　回）

名　称　　規　格	単　位	数　　量	単　　価	金　　額	摘　　要
PUBOX-B250-H250	m				第0002号単価表
		1.000			
ベンチフリュームB300	m				第0003号単価表
		13.000			
既設水路接続工	箇所				第0004号単価表
		1.000			
集水桝１	箇所				第0005号単価表
		1.000			

第 0013 号 明細表　排水構造物工　　1 式

（上段　：前　回　　下段　：今　回）

名　称　　規　格	単　位	数　　量	単　　価	金　　額	摘　　要
集水桝２	箇所				第0006号単価表
		1.000			
暗渠排水管(施工ﾊﾟｯｹｰｼﾞ) 据付 直管 200～400mm	m				CB222770(0024)
		0.500			
暗渠排水管(施工ﾊﾟｯｹｰｼﾞ) 据付 直管 200～400mm	m				CB222770(0025)
		2.700			
縞鋼板蓋（桝内600×600）	枚				第0007号単価表
		2.000			
合　　計					

第 0014 号 明細表　函渠工　　1 式

（上段　：前　回　　下段　：今　回）

名　称　　規　格	単　位	数　　量	単　　価	金　　額	摘　　要
ボックスカルバート	式				第0008号単価表
		1.000			
合　　計					

第 0015 号 明細表　取付水路工　　1 式

（上段　：前　回　　下段　：今　回）

名　称　　規　格	単　位	数　　量	単　　価	金　　額	摘　　要
取付水路工１	式				第0009号単価表
		1.000			
取付水路工２（右岸）	式				第0010号単価表
		1.000			
取付水路工２（左岸）	式				第0011号単価表
		1.000			
合　　計					

第 0016 号 明細表　仮設工　　1 式

（上段　：前　回　　下段　：今　回）

名　称　　規　格	単　位	数　　量	単　　価	金　　額	摘　　要
土のう工(側面並べ) ビニル袋	m2				第0022号施工単価表
		1.000			
暗渠排水管(施工ﾊﾟｯｹｰｼﾞ) 据付・撤去 波状管及び網状管 200～400mm	m				CB222770(0030)
		17.000			
合　　計					

第 0017 号 明細表　コンクリートブロック積工　　1 式

（上段　：前　回　　下段　：今　回）

名　称　　規　格	単　位	数　　量	単　　価	金　　額	摘　　要
ブロック積工	式				第0012号単価表
		1.000			
合　　計					

第 0018 号 明細表　縁石工　　1 式

（上段　：前　回　　下段　：今　回）

名　称　　規　格	単　位	数　　量	単　　価	金　　額	摘　　要
現場打縁石工	m				第0013号単価表
		6.900			
合　　計					

第 0019 号 明細表　取水工　　1 式

（上段　：前　回　　下段　：今　回）

名　称　　規　格	単　位	数　　量	単　　価	金　　額	摘　　要
取水工	式				第0014号単価表
		1.000			
合　　計					

第 9001 号 明細表　技術管理費　　1 式

（上段　：前　回　　下段　：今　回）

名　称　　規　格	単　位	数　　量	単　　価	金　　額	摘　　要
簡易支持力測定 ｷｬｽﾎﾟﾙ	箇所				
		4.000			
合　　計					

土砂等運搬(施工ﾊﾟｯｹｰｼﾞ)　　第　0001　号 施工単価表
土砂(岩塊･玉石混り土含む)　　1.000 m3　　当り

名　　称	単位	数　量	単　価	金　額	摘　　要
土砂等運搬(施工ﾊﾟｯｹｰｼﾞ) 土砂(岩塊･玉石混り土含む)	m3	1.000			CB210110(0008)
合計	m3	1.000			
単位当り	m3	1.000	当り		

コンクリート舗装工（人力）　　第　0002　号 施工単価表
圧縮強度18N/mm2 粗骨材25mm（高炉）　舗設厚: 12 cm W/C=60%以下　　100.000 m2　　当り

名　　称	単位	数　量	単　価	金　額	摘　　要
生コンクリート単価 18-8-25 高炉ｾﾒﾝﾄ W/C=60%以下	m3	12.720			第0003号施工単価表
土木一般世話役	人				
特殊作業員	人				

コンクリート舗装工（人力）　　第　0002　号 施工単価表
圧縮強度18N/mm2 粗骨材25mm（高炉）　舗設厚: 12 cm W/C=60%以下　　100.000 m2　　当り

名　　称	単位	数　量	単　価	金　額	摘　　要
普通作業員	人				
諸雑費	式	1.000			
合計	m2	100.000			
単位当り	m2	1.000	当り		

生コンクリート単価　　第　0003　号 施工単価表
18-8-25 高炉ｾﾒﾝﾄ W/C=60%以下　　1.000 m3　　当り

名　　称	単位	数　量	単　価	金　額	摘　　要
生コンクリート 18-8-25(20) W/C=60%以下 高炉	m3	1.000			
小型割増	m3	1.000			

生コンクリート単価　　第　0003　号 施工単価表
18-8-25 高炉ｾﾒﾝﾄ W/C=60%以下　　1.000 m3　当り

名　称	単位	数　量	単　価	金　額	摘　要
合計	m3	1.000			
単位当り	m3	1.000	当り		

溶接金網敷設　　第　0004　号 施工単価表
100.000 m2　当り

名　称	単位	数　量	単　価	金　額	摘　要
溶接金網 線径6mm　網目150×150mm	m2	110.000			
普通作業員	人				
合計	m2	100.000			
単位当り	m2	1.000	当り		

鉄筋工（市場単価）　　第　0005　号 施工単価表

一般構造物　　1,000.000 kg　　当り

名　　称	単位	数　量	単　価	金　額	摘　　要
異形棒鋼　ＳＤ３４５ Ｄ13㎜	t	1.030			
鉄筋加工・組立（市場単価） 一般構造物	t	1.000			
合計	kg	1,000.000			
単位当り	kg	1.000	当り		

型枠(施工ﾊﾟｯｹｰｼﾞ)　　第　0006　号 施工単価表

一般型枠　　100.000 m2　　当り

名　　称	単位	数　量	単　価	金　額	摘　　要
型枠(施工ﾊﾟｯｹｰｼﾞ) 一般型枠	m2	100.000			CB240210(0011)
合計	m2	100.000			

型枠(施工ﾊﾟｯｹｰｼﾞ)　　第　0006　号 施工単価表
一般型枠　　100.000 m2　　当り

名　　称	単位	数　量	単　価	金　額	摘　　要
単位当り	m2	1.000	当り		

ダウエルバー設置　　第　0007　号 施工単価表
異形棒鋼 D19 VPφ25　　10.000 本　　当り

名　　称	単位	数　量	単　価	金　額	摘　　要
異形棒鋼　ＳＤ２９５Ａ Ｄ16～25㎜	t	0.023			
硬質塩ビ管（ＶＰ）スリーブ無 φ25㎜　長4.0ｍ	本	1.250			
土木一般世話役	人				
普通作業員	人				
合計	本	10.000			

ダウエルバー設置　　第　0007　号 施工単価表
異形棒鋼 D19 VPφ25　　10.000 本　　当り

名　　称	単位	数　量	単　価	金　額	摘　　要
単位当り	本	1.000	当り		

構造物とりこわし工（市場単価）　　第　0008　号 施工単価表
鉄筋構造物 低騒音・低振動対策する　　1.000 m3　　当り

名　　称	単位	数　量	単　価	金　額	摘　　要
構造物とりこわし工 機械施工　鉄筋構造物	m3	1.000			
合計	m3	1.000			
単位当り	m3	1.000	当り		

構造物とりこわし工（市場単価）　　第　0009　号 施工単価表
無筋構造物　　1.000 m3　　当り

名　　称	単位	数　量	単　価	金　額	摘　　要
構造物とりこわし工 人力施工　無筋構造物	m3	1.000			

構造物とりこわし工（市場単価）　　第　0009　号 施工単価表
無筋構造物　　1.000 m3　　当り

名　　称	単位	数　量	単　価	金　額	摘　　要
合計	m3	1.000			
単位当り	m3	1.000	当り		

［ﾍﾞﾝﾁﾌﾘｭｰﾑ据付工（L＝2000）］　　第　0010　号 施工単価表
据付－基礎砕石あり－敷材あり 300×200×2000　　1.000 m　　当り

名　　称	単位	数　量	単　価	金　額	摘　　要
鉄筋コンクリートＢＦ 300　ソケット付　三重県型	本	0.499			
再生クラッシャーラン ＲＣ－40	m3	0.060			
Ｕ型側溝（市場単価） 1000kg/個以下	m	1.000			
合計	m	1.000			

［ﾍﾞﾝﾁﾌﾘｭｰﾑ据付工（L＝2000）］ 据付－基礎砕石あり－敷材あり 300×200×2000				第 0010 号 施工単価表 1.000 m 当り	
名　　称	単位	数　量	単　価	金　額	摘　　要
単位当り	m	1.000	当り		

巻立コンクリート 無筋・鉄筋構造物 18-8-40 高炉 W/C=60%以下 小型車割増有り				第 0011 号 施工単価表 10.000 m3 当り	
名　　称	単位	数　量	単　価	金　額	摘　　要
コンクリート(施工ﾊﾟｯｹｰｼﾞ) 無筋・鉄筋構造物 18-8-40(高炉) W/C=60%以下 小型車割増有り	m3	10.000			CB240010(0021)
合計	m3	10.000			
単位当り	m3	1.000	当り		

コンクリート(施工ﾊﾟｯｹｰｼﾞ) 小型構造物 18-8-40 高炉 W/C=60%以下 小型車割増有り				第 0012 号 施工単価表 10.000 m3 当り	
名　　称	単位	数　量	単　価	金　額	摘　　要
コンクリート(施工ﾊﾟｯｹｰｼﾞ) 小型構造物 18-8-40(高炉) W/C=60%以下 小型車割増有り	m3	10.000			CB240010(0023)

コンクリート(施工ﾊﾟｯｹｰｼﾞ)　　第　0012　号 施工単価表
小型構造物 18-8-40 高炉 W/C=60%以下 小型車割増有り　　10.000 m3　　当り

名　　称	単位	数　量	単　価	金　額	摘　　要
合計	m3	10.000			
単位当り	m3	1.000	当り		

コンクリート(施工ﾊﾟｯｹｰｼﾞ)　　第　0013　号 施工単価表
無筋・鉄筋構造物 24-8-25(20) 高炉 W/C=55%以下 小型車割増有り　　10.000 m3　　当り

名　　称	単位	数　量	単　価	金　額	摘　　要
コンクリート(施工ﾊﾟｯｹｰｼﾞ) 無筋・鉄筋構造物 24-8-25(20)(高炉) W/C=55%以下 小型車割増有り	m3	10.000			CB240010(0026)
合計	m3	10.000			
単位当り	m3	1.000	当り		

コンクリート(施工ﾊﾟｯｹｰｼﾞ)　　第　0014　号 施工単価表
無筋・鉄筋構造物 18-8-40 高炉 W/C=60%以下 小型車割増有り　　10.000 m3　　当り

名　　称	単位	数　量	単　価	金　額	摘　　要
コンクリート(施工ﾊﾟｯｹｰｼﾞ) 無筋・鉄筋構造物 18-8-40(高炉) W/C=60%以下 小型車割増有り	m3	10.000			CB240010(0021)
合計	m3	10.000			
単位当り	m3	1.000	当り		

型枠(施工ﾊﾟｯｹｰｼﾞ)　　第　0015　号 施工単価表
一般型枠　　100.000 m2　　当り

名　　称	単位	数　量	単　価	金　額	摘　　要
型枠(施工ﾊﾟｯｹｰｼﾞ) 一般型枠	m2	100.000			CB240210(0027)
合計	m2	100.000			
単位当り	m2	1.000	当り		

鉄筋工（市場単価）　　第　0016　号 施工単価表

一般構造物　　1,000.000 kg　　当り

名　　称	単位	数　量	単　価	金　額	摘　　要
異形棒鋼　ＳＤ３４５ Ｄ16～25㎜	t	1.030			
鉄筋加工・組立（市場単価） 一般構造物	t	1.000			
合計	kg	1,000.000			
単位当り	kg	1.000	当り		

鉄筋工（市場単価）　　第　0017　号 施工単価表

一般構造物　　1,000.000 kg　　当り

名　　称	単位	数　量	単　価	金　額	摘　　要
異形棒鋼　ＳＤ３４５ Ｄ29～32㎜	t	1.030			
鉄筋加工・組立（市場単価） 一般構造物	t	1.000			

鉄筋工（市場単価）　　第　0017　号 施工単価表

一般構造物　　1,000.000 kg　　当り

名　　称	単位	数　量	単　価	金　額	摘　　要
合計	kg	1,000.000			
単位当り	kg	1.000	当り		

支保工　　第　0018　号 施工単価表

100.000 空m3　　当り

名　　称	単位	数　量	単　価	金　額	摘　　要
土木一般世話役	人				
型わく工	人				
とび工	人				
普通作業員	人				

支保工　　第　0018　号 施工単価表
100.000 空m3　　当り

名　　称	単位	数　量	単　価	金　額	摘　　要
諸雑費（仮設器材等費用）	式	1.000			
合計	空m3	100.000			
単位当り	空m3	1.000	当り		

鉄筋工（市場単価）　　第　0019　号 施工単価表
一般構造物　　1,000.000 kg　　当り

名　　称	単位	数　量	単　価	金　額	摘　　要
異形棒鋼　ＳＤ２９５Ａ Ｄ16mm	t	1.030			
鉄筋加工・組立（市場単価） 一般構造物	t	1.000			
合計	kg	1,000.000			

鉄筋工（市場単価）　　第　0019　号 施工単価表

一般構造物　　1,000.000 kg　　当り

名　　称	単位	数　量	単　価	金　額	摘　　要
単位当り	kg	1.000	当り		

型枠(施工ﾊﾟｯｹｰｼﾞ)　　第　0020　号 施工単価表

一般型枠　　100.000 m2　　当り

名　　称	単位	数　量	単　価	金　額	摘　　要
型枠(施工ﾊﾟｯｹｰｼﾞ) 一般型枠	m2	100.000			CB240210(0029)
合計	m2	100.000			
単位当り	m2	1.000	当り		

コンクリート充填　　第　0021　号 施工単価表

小型構造物 18-8-40 高炉 W/C=60%以下 小型車割増有り　　10.000 m3　　当り

名　　称	単位	数　量	単　価	金　額	摘　　要
コンクリート(施工ﾊﾟｯｹｰｼﾞ) 小型構造物 18-8-40(高炉) W/C=60%以下 小型車割増有り	m3	10.000			CB240010(0023)

コンクリート充填　　第　0021　号 施工単価表
小型構造物 18-8-40 高炉 W/C=60%以下 小型車割増有り　　10.000 m3　　当り

名　　称	単位	数　量	単　価	金　額	摘　　要
合計	m3	10.000			
単位当り	m3	1.000	当り		

土のう工(側面並べ)　　第　0022　号 施工単価表
ビニル袋　　10.000 m2　　当り

名　　称	単位	数　量	単　価	金　額	摘　　要
普通作業員(土のう拵，積立)	人				
普通作業員(土のう撤去)	人				
土砂(140袋×0.02m3)	m3	2.800			
土のう 62×48cm　２号　ビニール袋汎用品	袋	140.000			

土のう工(側面並べ)　　第　0022　号 施工単価表
ビニル袋　　10.000 m2　　当り

名　　称	単位	数　量	単　価	金　額	摘　　要
諸雑費	式	1.000			
合計	m2	10.000			
単位当り	m2	1.000	当り		

ｺﾝｸﾘｰﾄﾌﾞﾛｯｸ積工(1：0.4)(市場単価)　　第　0023　号 施工単価表
練ﾌﾞﾛｯｸ 裏ｺﾝ厚 10cm 県型又は県型同等品 水抜ﾊﾟｲﾌﾟ有 通常製品 W/C=60%以下　　1.000 m2　　当り

名　　称	単位	数　量	単　価	金　額	摘　　要
ブロック積工（市場単価） 150kg/個未満	m2	1.000			
胴込コンクリート 18－8－25（20）　高炉セメント W/C=60%以下	m3.				第0024号施工単価表
裏込コンクリート 18－8－25（20）　高炉セメント W/C=60%以下	m3	0.110			第0024号施工単価表

ｺﾝｸﾘｰﾄﾌﾞﾛｯｸ積工(1：0.4)(市場単価)　　第　0023　号 施工単価表
練ﾌﾞﾛｯｸ 裏ｺﾝ厚 10cm 県型又は県型同等品 水抜ﾊﾟｲﾌﾟ有 通常製品 W/C=60%以下　　1.000 m2　　当り

名　　称	単位	数　量	単　価	金　額	摘　　要
合計	m2	1.000			
単位当り	m2	1.000	当り		

生コンクリート　　第　0024　号 施工単価表
18－8－25 (20)　高炉セメント W/C=60%以下　　1.000 m3　　当り

名　　称	単位	数　量	単　価	金　額	摘　　要
生コンクリート 18-8-25(20) W/C=60%以下 高炉	m3	1.000			
合計	m3	1.000			
単位当り	m3	1.000	当り		

ブロック積基礎工　　第　0025　号 施工単価表

小型車割増有り　　10.000 m　　当り

名　　称	単位	数　量	単　価	金　額	摘　　要
現場打基礎コンクリート(施工ﾊﾟｯｹｰｼﾞ) 18-8-40(高炉) W/C=60%以下 小型車割増有り	m3	1.060			CB226170(0033)
コンクリート(施工ﾊﾟｯｹｰｼﾞ) 無筋・鉄筋構造物 18-8-40(高炉) W/C=60%以下 小型車割増有り	m3	0.720			CB240010(0021)
型枠(施工ﾊﾟｯｹｰｼﾞ) 一般型枠	m2	2.000			CB240210(0027)
合計	m	10.000			
単位当り	m	1.000	当り		

小口止コンクリート工　　第　0026　号 施工単価表

18-8-40(高炉･W/C=60%以下)　　1.000 基　　当り

名　　称	単位	数　量	単　価	金　額	摘　　要
コンクリート(施工ﾊﾟｯｹｰｼﾞ) 無筋・鉄筋構造物 18-8-40(高炉) W/C=60%以下 小型車割増有り	m3	0.700			CB240010(0021)

小口止コンクリート工　　第　0026　号 施工単価表
18-8-40(高炉･W/C=60%以下)　　1.000 基　　当り

名　　称	単位	数　量	単　価	金　額	摘　　要
型枠(施工ﾊﾟｯｹｰｼﾞ) 一般型枠	m2	5.600			CB240210(0011)
合計	基	1.000			
単位当り	基	1.000	当り		

SJ0010　　収縮目地工　　第　0001　号単価表
1 式　　当り

名　　称	単位	数　　量	単　　価	金　　額	摘　　要
目地板(施工ﾊﾟｯｹｰｼﾞ) 瀝青質目地板t=10	m2	0.600			CB224710(0012)
ダウエルバー設置 異形棒鋼 D19 VPφ25	本	39.000			第0007号施工単価表
合　　計	式	1.000			
単位当り	式	1.000	当り		

SJ0030　　PUBOX-B250-H250　　第　0002　号単価表
10　m　　当り

名　　称	単位	数　　量	単　　価	金　　額	摘　　要
管（函）渠型側溝（製品長　２ｍ／個）（施工ﾊﾟｯｹｰｼﾞ） 据付 200mm以上400mm以下 基礎砕石有り	m	10.000			CB222790(0018)
基面整正(施工ﾊﾟｯｹｰｼﾞ)	m2	5.040			CB210080(0019)
セメントモルタル １：３	m3	0.090			
合　　計	m	10.000			
単位当り	m	1.000	当り		

SJ0040　　ベンチフリュームB300　　第　0003　号単価表
10　m　　当り

名　　称	単位	数　　量	単　　価	金　　額	摘　　要
基面整正(施工ﾊﾟｯｹｰｼﾞ)	m2	5.000			CB210080(0019)
[ﾍﾞﾝﾁﾌﾘｭｰﾑ据付工（L＝2000）] 据付－基礎砕石あり－敷材あり 300×200×2000	m	10.000			第0010号施工単価表
合　　計	m	10.000			
単位当り	m	1.000	当り		

SJ0050　　既設水路接続工　　第　0004　号単価表
1 箇所　　当り

名　　称	単位	数　　量	単　　価	金　　額	摘　　要
基面整正(施工ﾊﾟｯｹｰｼﾞ)	m2	0.620			CB210080(0019)
基礎砕石(施工ﾊﾟｯｹｰｼﾞ) 7.5cm超12.5cm以下 再生ｸﾗｯｼｬﾗﾝ 40～0 小型車割増有り	m2	0.620			CB221110(0020)
巻立コンクリート 無筋・鉄筋構造物 18-8-40 高炉 W/C=60%以下 小型車割増有り	m3	0.110			第0011号施工単価表
型枠(施工ﾊﾟｯｹｰｼﾞ) 一般型枠	m2	0.970			第0006号施工単価表
合　　計	箇所	1.000			
単位当り	箇所	1.000	当り		

SJ0060　　集水桝１　　第　0005　号単価表
1 箇所　　当り

名　　称	単位	数　　量	単　　価	金　　額	摘　　要
基面整正(施工ﾊﾟｯｹｰｼﾞ)	m2	1.000			CB210080(0019)
基礎砕石(施工ﾊﾟｯｹｰｼﾞ) 12.5cm超17.5cm以下 再生ｸﾗｯｼｬﾗﾝ 40～0 小型車割増有り	m2	1.000			CB221110(0022)
コンクリート(施工ﾊﾟｯｹｰｼﾞ) 小型構造物 18-8-40 高炉 W/C=60%以下 小型車割増有り	m3	0.460			第0012号施工単価表
型枠(施工ﾊﾟｯｹｰｼﾞ) 一般型枠	m2	5.520			第0006号施工単価表
合　　計	箇所	1.000			
単位当り	箇所	1.000	当り		

SJ0070　　集水桝２　　第　0006　号単価表
1 箇所　　当り

名　　称	単位	数　　量	単　　価	金　　額	摘　　要
基面整正(施工ﾊﾟｯｹｰｼﾞ)	m2	1.000			CB210080(0019)
基礎砕石(施工ﾊﾟｯｹｰｼﾞ) 12.5cm超17.5cm以下 再生ｸﾗｯｼｬﾗﾝ 40～0 小型車割増有り	m2	1.000			CB221110(0022)
コンクリート(施工ﾊﾟｯｹｰｼﾞ) 小型構造物 18-8-40 高炉 W/C=60%以下 小型車割増有り	m3	0.410			第0012号施工単価表
型枠(施工ﾊﾟｯｹｰｼﾞ) 一般型枠	m2	4.820			第0006号施工単価表
合　　計	箇所	1.000			
単位当り	箇所	1.000	当り		

SJ0080　　縞鋼板蓋（桝内600×600）　　第　0007　号単価表
1 枚　　当り

名　　称	単位	数　　量	単　　価	金　　額	摘　　要
縞鋼板蓋	枚	1.000			
合　　計	枚	1.000			
単位当り	枚	1.000	当り		

SJ0090　　ボックスカルバート　　第　0008　号単価表
1 式　　当り

名　　称	単位	数　　量	単　　価	金　　額	摘　　要
コンクリート(施工ﾊﾟｯｹｰｼﾞ) 無筋・鉄筋構造物 24-8-25(20) 高炉 W/C=55%以下 小型車割増有り	m3	24.080			第0013号施工単価表
型枠(施工ﾊﾟｯｹｰｼﾞ) 一般型枠	m2	87.310			第0006号施工単価表
コンクリート(施工ﾊﾟｯｹｰｼﾞ) 無筋・鉄筋構造物 18-8-40 高炉 W/C=60%以下 小型車割増有り	m3	2.860			第0014号施工単価表
型枠(施工ﾊﾟｯｹｰｼﾞ) 一般型枠	m2	2.650			第0015号施工単価表
基礎砕石(施工ﾊﾟｯｹｰｼﾞ) 17.5cm超20.0cm以下 再生ｸﾗｯｼｬﾗﾝ 40～0 小型車割増有り	m2	28.620			CB221110(0028)
基面整正(施工ﾊﾟｯｹｰｼﾞ)	m2	28.620			CB210080(0019)
鉄筋工 (市場単価) 一般構造物	kg	1,171.000			第0005号施工単価表
鉄筋工 (市場単価) 一般構造物	kg	1,850.000			第0016号施工単価表

SJ0090　　ボックスカルバート　　第　0008　号単価表
1 式　　当り

名　　称	単位	数　　量	単　　価	金　　額	摘　　要
鉄筋工（市場単価） 一般構造物	kg	170.000			第0017号施工単価表
支保工	空m3				第0018号施工単価表
コンクリート(施工ﾊﾟｯｹｰｼﾞ) 無筋・鉄筋構造物 18-8-40 高炉 W/C=60%以下 小型車割増有り	m3	2.870			第0014号施工単価表
型枠(施工ﾊﾟｯｹｰｼﾞ) 一般型枠	m2	13.280			第0006号施工単価表
鉄筋工（市場単価） 一般構造物	kg	8.420			第0019号施工単価表
合　　計	式	1.000			
単位当り	式	1.000	当り		

SJ0100　　取付水路工１　　第　0009　号単価表
1 式　　当り

名　　称	単位	数　　量	単　　価	金　　額	摘　　要
コンクリート(施工ﾊﾟｯｹｰｼﾞ) 無筋・鉄筋構造物 24-8-25(20) 高炉 W/C=55%以下 小型車割増有り	m3	3.610			第0013号施工単価表
型枠(施工ﾊﾟｯｹｰｼﾞ) 一般型枠	m2	15.970			第0006号施工単価表
コンクリート(施工ﾊﾟｯｹｰｼﾞ) 無筋・鉄筋構造物 18-8-40 高炉 W/C=60%以下 小型車割増有り	m3	0.740			第0014号施工単価表
型枠(施工ﾊﾟｯｹｰｼﾞ) 一般型枠	m2	0.820			第0015号施工単価表
基礎砕石(施工ﾊﾟｯｹｰｼﾞ) 17.5cm超20.0cm以下 再生ｸﾗｯｼｬﾗﾝ 40～0 小型車割増有り	m2	7.440			CB221110(0028)
基面整正(施工ﾊﾟｯｹｰｼﾞ)	m2	7.440			CB210080(0019)
鉄筋工 (市場単価) 一般構造物	kg	182.000			第0005号施工単価表
合　　計	式	1.000			

SJ0100　　取付水路工１					第　0009　号単価表 1 式　　当り
名　　称	単位	数　　量	単　　価	金　　額	摘　　要
単位当り	式	1.000	当り		

SJ0110　　取付水路工２（右岸）　　第　0010　号単価表
1 式　　当り

名　　称	単位	数　　量	単　　価	金　　額	摘　　要
基面整正(施工ﾊﾟｯｹｰｼﾞ)	m2	2.400			CB210080(0019)
基礎砕石(施工ﾊﾟｯｹｰｼﾞ) 17.5cm超20.0cm以下 再生ｸﾗｯｼｬﾗﾝ 40～0 小型車割増有り	m2	2.400			CB221110(0028)
コンクリート(施工ﾊﾟｯｹｰｼﾞ) 小型構造物 18-8-40 高炉 W/C=60%以下 小型車割増有り	m3	2.470			第0012号施工単価表
型枠(施工ﾊﾟｯｹｰｼﾞ) 一般型枠	m2	8.900			第0020号施工単価表
コンクリート(施工ﾊﾟｯｹｰｼﾞ) 無筋・鉄筋構造物 18-8-40 高炉 W/C=60%以下 小型車割増有り	m3	1.880			第0014号施工単価表
合　　計	式	1.000			
単位当り	式	1.000	当り		

SJ0120　　取付水路工２（左岸）　　第　0011　号単価表
1 式　　当り

名　　称	単位	数　　量	単　　価	金　　額	摘　　要
基面整正(施工ﾊﾟｯｹｰｼﾞ)	m2	1.100			CB210080(0019)
基礎砕石(施工ﾊﾟｯｹｰｼﾞ) 17.5cm超20.0cm以下 再生ｸﾗｯｼｬﾗﾝ 40～0 小型車割増有り	m2	1.100			CB221110(0028)
コンクリート(施工ﾊﾟｯｹｰｼﾞ) 小型構造物 18-8-40 高炉 W/C=60%以下 小型車割増有り	m3	1.330			第0012号施工単価表
型枠(施工ﾊﾟｯｹｰｼﾞ) 一般型枠	m2	7.030			第0020号施工単価表
コンクリート充填 小型構造物 18-8-40 高炉 W/C=60%以下 小型車割増有り	m3	0.140			第0021号施工単価表
合　　計	式	1.000			
単位当り	式	1.000	当り		

SJ0140　　ブロック積工　　第　0012　号単価表
1 式　　当り

名　　称	単位	数　　量	単　　価	金　　額	摘　　要
ｺﾝｸﾘｰﾄﾌﾞﾛｯｸ積工(1：0.4)(市場単価) 練ﾌﾞﾛｯｸ 裏ｺﾝ厚 10cm 県型又は県型同等品 水抜ﾊﾟｲﾌﾟ有 通常製品 W/C=60%以下	m2	7.970			第0023号施工単価表
裏込砕石(施工ﾊﾟｯｹｰｼﾞ) 再生ｸﾗｯｼｬﾗﾝ 40～0 小型車割増有り	m3	1.960			CB221120(0031)
天端コンクリート(施工ﾊﾟｯｹｰｼﾞ) 18-8-25（高炉） W/C=60%以下 小型車割増有り	m3	0.200			CB226180(0032)
ブロック積基礎工 小型車割増有り	m	3.100			第0025号施工単価表
小口止コンクリート工 18-8-40(高炉･W/C=60%以下)	基	1.000			第0026号施工単価表
合　　計	式	1.000			
単位当り	式	1.000	当り		

SJ0150　　現場打縁石工　　第　0013　号単価表
10　m　　当り

名　　称	単位	数　　量	単　　価	金　　額	摘　　要
コンクリート(施工ﾊﾟｯｹｰｼﾞ) 無筋・鉄筋構造物 18-8-40 高炉 W/C=60%以下 小型車割増有り	m3	0.220			第0014号施工単価表
型枠(施工ﾊﾟｯｹｰｼﾞ) 一般型枠	m2	3.170			第0006号施工単価表
目地板(施工ﾊﾟｯｹｰｼﾞ) 瀝青質目地板t=10	m2	0.030			CB224710(0012)
合　　計	m	10.000			
単位当り	m	1.000	当り		

SJ0130　　取水工　　第　0014　号単価表
1 式　　当り

名　　称	単位	数　　量	単　　価	金　　額	摘　　要
取水工（本体）	基	1.000			
特殊作業員 設置費、材料費、機械器具損料費含む	人				
合　　計	式	1.000			
単位当り	式	1.000	当り		

施工パッケージ単価一覧表

単価コード	施工名称	単位	標準単価	積算単価	条件名称	条件値
CB210100(0001)	掘削(施工ﾊﾟｯｹｰｼﾞ)	m3			土質	土砂
					施工方法	上記以外(小規模)
CB210520(0002)	路床盛土(施工ﾊﾟｯｹｰｼﾞ)	m3				
CB210510(0003)	路体（築堤）盛土(施工ﾊﾟｯｹｰｼﾞ)	m3				
CB210410(0004)	路肩盛土工	m3			土質区分	土砂
CB220010(0005)	法面整形(施工ﾊﾟｯｹｰｼﾞ)	m2			整形箇所	盛土部
					法面締固めの有無	法面締固め有り
					土質	ﾚｷ質土、砂及び砂質土、粘性土
CB210030(0006)	床掘り(施工ﾊﾟｯｹｰｼﾞ)	m3			土質区分	土砂
CB210410(0007)	埋戻し(施工ﾊﾟｯｹｰｼﾞ)	m3				
CB210110(0008)	土砂等運搬(施工ﾊﾟｯｹｰｼﾞ)	m3			土質	土砂(岩塊･玉石混り土含む)
CB220910(0009)	人工張芝(施工ﾊﾟｯｹｰｼﾞ)	m2				

施工パッケージ単価一覧表

単価コード	施工名称	単位	標準単価	積算単価	条件名称	条件値
CB410030(0010)	路盤工	m2			平均厚さ	125mmを超え175mm以下
					材料	再生クラッシャーラン RC-40
CB240210(0011)	型枠(施工ﾊﾟｯｹｰｼﾞ)	m2			型枠の種類	一般型枠
CB224710(0012)	目地板(施工ﾊﾟｯｹｰｼﾞ)	m2			目地板の種類	瀝青質目地板t=10
CB430510(0013)	舗装版切断(施工ﾊﾟｯｹｰｼﾞ)	m			舗装版種別	ｺﾝｸﾘｰﾄ舗装版
					ｺﾝｸﾘｰﾄ舗装版厚	15cm以下
CB430310(0014)	舗装版破砕(施工ﾊﾟｯｹｰｼﾞ)	m2			舗装版種別	ｺﾝｸﾘｰﾄ舗装版
					騒音振動対策	騒音振動対策不要
					積込作業の有無	積込有り
CB227010(0015)	殻運搬(施工ﾊﾟｯｹｰｼﾞ)	m3			殻発生作業	ｺﾝｸﾘｰﾄ(無筋･鉄筋)構造物とりこわし
CB210110(0016)	土砂等運搬(施工ﾊﾟｯｹｰｼﾞ)	m3			土質	土砂(岩塊･玉石混り土含む)
CB210110(0017)	土砂等運搬(施工ﾊﾟｯｹｰｼﾞ)	m3			土質	土砂(岩塊･玉石混り土含む)

施工パッケージ単価一覧表

単価コード	施工名称	単位	標準単価	積算単価	条件名称	条件値
CB222790(0018)	管（函）渠型側溝（製品長　２ｍ／個）（施工ﾊﾟｯｹｰｼﾞ）	m			作業区分	据付
					内径又は内空幅(mm)	200mm以上400mm以下
					基礎砕石の有無	基礎砕石有り
CB210080(0019)	基面整正(施工ﾊﾟｯｹｰｼﾞ)	m2				
CB221110(0020)	基礎砕石(施工ﾊﾟｯｹｰｼﾞ)	m2			砕石の厚さ	7.5cm超12.5cm以下
					砕石の種類	再生ｸﾗｯｼｬﾗﾝ 40～0
					小型車割増	小型車割増有り
CB240010(0021)	コンクリート(施工ﾊﾟｯｹｰｼﾞ)	m3			構造物種別	無筋・鉄筋構造物
					ｺﾝｸﾘｰﾄ規格	18-8-40(高炉)
					水セメント比	W/C=60%以下
					小型車割増	小型車割増有り
CB221110(0022)	基礎砕石(施工ﾊﾟｯｹｰｼﾞ)	m2			砕石の厚さ	12.5cm超17.5cm以下
					砕石の種類	再生ｸﾗｯｼｬﾗﾝ 40～0
					小型車割増	小型車割増有り
CB240010(0023)	コンクリート(施工ﾊﾟｯｹｰｼﾞ)	m3			構造物種別	小型構造物
					ｺﾝｸﾘｰﾄ規格	18-8-40(高炉)
					水セメント比	W/C=60%以下
					小型車割増	小型車割増有り

施工パッケージ単価一覧表

単価コード	施工名称	単位	標準単価	積算単価	条件名称	条件値
CB222770(0024)	暗渠排水管(施工ﾊﾟｯｹｰｼﾞ)	m			作業区分	据付
					管種別	直管
					呼び径	200～400mm
CB222770(0025)	暗渠排水管(施工ﾊﾟｯｹｰｼﾞ)	m			作業区分	据付
					管種別	直管
					呼び径	200～400mm
CB240010(0026)	コンクリート(施工ﾊﾟｯｹｰｼﾞ)	m3			構造物種別	無筋・鉄筋構造物
					ｺﾝｸﾘｰﾄ規格	24-8-25(20)(高炉)
					水セメント比	W/C=55%以下
					小型車割増	小型車割増有り
CB240210(0027)	型枠(施工ﾊﾟｯｹｰｼﾞ)	m2			型枠の種類	一般型枠
CB221110(0028)	基礎砕石(施工ﾊﾟｯｹｰｼﾞ)	m2			砕石の厚さ	17.5cm超20.0cm以下
					砕石の種類	再生ｸﾗｯｼｬﾗﾝ 40～0
					小型車割増	小型車割増有り
CB240210(0029)	型枠(施工ﾊﾟｯｹｰｼﾞ)	m2			型枠の種類	一般型枠

施工パッケージ単価一覧表

単価コード	施工名称	単位	標準単価	積算単価	条件名称	条件値
CB222770(0030)	暗渠排水管(施工ﾊﾟｯｹｰｼﾞ)	m			作業区分	据付・撤去
					管種別	波状管及び網状管
					呼び径	200～400mm
CB221120(0031)	裏込砕石(施工ﾊﾟｯｹｰｼﾞ)	m3			砕石の種類	再生ｸﾗｯｼｬﾗﾝ 40～0
					小型車割増	小型車割増有り
CB226180(0032)	天端コンクリート(施工ﾊﾟｯｹｰｼﾞ)	m3			生ｺﾝｸﾘｰﾄ規格	18-8-25（高炉）
					水セメント比	W/C=60%以下
					小型車割増	小型車割増有り
CB226170(0033)	現場打基礎コンクリート(施工ﾊﾟｯｹｰｼﾞ)	m3			生ｺﾝｸﾘｰﾄ規格	18-8-40(高炉)
					水セメント比	W/C=60%以下
					小型車割増	小型車割増有り

数　量　総　括　表 -1

工 事 名	平成２９年度　産業廃棄物最終処分場周辺環境整備事業　市道大滝桂線道路改良工事	延 長	L=22.558m

工　　種	種　　別	細　　別	規　　格	単位	数　　量	摘　要
土　工						
	掘　削　工	掘　削	片切り　　土砂	m3	6	
	盛　土　工	路　床	(購入土)	m3	28	
		路体盛土	(流用土)	〃	19	
		路肩盛土	(流用土)	〃	3	
	(作業土工)					
		床　掘	土砂	m3	82	構造物土工を含む
		埋　戻	土砂	〃	53	
	表土はぎ			m3	7	
	残土処分			m3	6	
	法面整形	盛土法面		m2	44	
法面工						
	法面工	植生工	盛土面　わら芝	m2	44	
舗装工						
	表層工	コンクリート舗装	(18-8-25BB) t=12cm	m2	112	
	路盤工		再生切込砕石RC-40 t=15cm	m2	112	
	溶接金網			kg	348	
	端部補強筋		D13	kg	55	
	CO舗装型枠			m2	3	
	収縮目地			式	1	

工　　種	種　　別	細　　別	規　　格	単位	数　　量	摘　要
構造物取り壊し						
	舗装切断		CO　t=10cm	m	6	
	舗装切断排水処理		CO　t=10cm	t	0.1	
	取壊し		CO舗装　t=10cm	n2	59	
			鉄筋ｺﾝｸﾘｰﾄ	m3	3	
			無筋ｺﾝｸﾘｰﾄ	〃	14	
			鉄筋ｺﾝｸﾘｰﾄ二次製品	〃	1	
			練り石積み(控え35cm)	m2	18	6.2m3
	処分		ｺﾝｸﾘｰﾄ殻(有筋)	m3	4	
			ｺﾝｸﾘｰﾄ殻(無筋)	〃	14	

工　　種	種　　別	細　　別	規　　格	単位	数　　量	摘　要
ブロック積工						
	ブロック積工			ヵ所	1	L=4.0m
	小口止工			ヵ所	1	
排水構造物						
	側溝工					
		道路側溝用横断暗渠	PUBOX B250-H250	m	1	
		ベンチフリューム	BF300	m	13	
	既設水路接続工			ヵ所	1	
	桝工	集水桝1		ヵ所	1	
		集水桝2		ヵ所	1	
		縞鋼板蓋		枚	2	
	管渠工	VUφ300		m	0.5	
		VUφ200		〃	2.7	
函渠工						
	現場打ちボックスカルバート		B2100-H1300	ヵ所	1	L=9.9m
取付水路工						
	取付水路工1			ヵ所	1	L=3.0m
	取付水路工2	右岸		ヵ所	1	L=1.6m
	取付水路工2	左岸		ヵ所	1	L=1.55m
付帯工						
	縁石工	B150-H150		m	6.9	
	取水工			ヵ所	1	

工　　種	種　　別	細　　別	規　　格	単位	数　　量	摘　要
仮設工						
	仮締切り工	土のう工		m2	1	
	高密度ポリエチレン管		シングル管　　φ200	m	17	
調査・試験費						
	簡易支持力試験	キャスポル		箇所	4	

土　工　集　計　表

種　　別	細　別	規　格	計　　算　　式	単位	数　　量
			(土工計算書より)		
掘削工	掘削	(土砂)	6.1	m3	6.1
			(土工計算書より)		
盛土工	路床 (購入土)		28.1	m3	28.1
	路体 (流用土)		18.9	〃	18.9
	路肩		2.6	〃	2.6
作業土工			(土量計算)　(構造物 作業土工)		
	床掘	土砂	4.9 ＋ 76.9	m3	81.8
	埋戻 (流用土)		2.9 ＋ 49.6	〃	52.5
			(土工計算書より)		
表土はぎ			6.8	m3	6.8
	土砂等運搬		6.8	m3	6.8
			(掘削)　(床堀)　(盛土)/0.9　(埋戻)/0.9		
残土処分			6.1　81.8　-23.9　-58.3	m3	5.7
法面整形			(法面工計算書より)		
	盛土法面		43.7	m2	43.7
	切土法面	土砂	0.0	〃	0.0

法　面　工　集　計　表

種　　別	細　別	規　格	計　　算　　式	単位	数　　量
法面工					
	植生工	盛土面	※法面工数量より　43.7	m2	43.7
		切土面	※法面工数量より　0.0	m2	0.0

舗　装　工　集　計　表

種　　別	細　別	規　格	計　　算　　式	単位	数　　量
			(舗装工計算書)　(別途求積分)		
表層工		コンクリート (18-8-25BB)t=12cm	78.97　+ 32.90	m2	111.9
路盤工		再生切込砕石 RC-40,t=15cm	78.87　+ 32.90	m2	111.8
			(舗装工計算書)　(別途求積分)		
溶接金網		CD6-150-150 (3.11kg/m2)	78.97　+ 32.90　= 111.87　m2		
		W=	111.87　×　3.11　　=　347.9	kg	348
端部補強筋		D13	(11.7+6.8)*3*0.995	kg	55.2
			(舗装工計算書)		
CO舗装型枠			3.3	m2	3.3
収縮目地工				式	1.0

縁石工・端部補強筋延長根拠資料

S=1:500

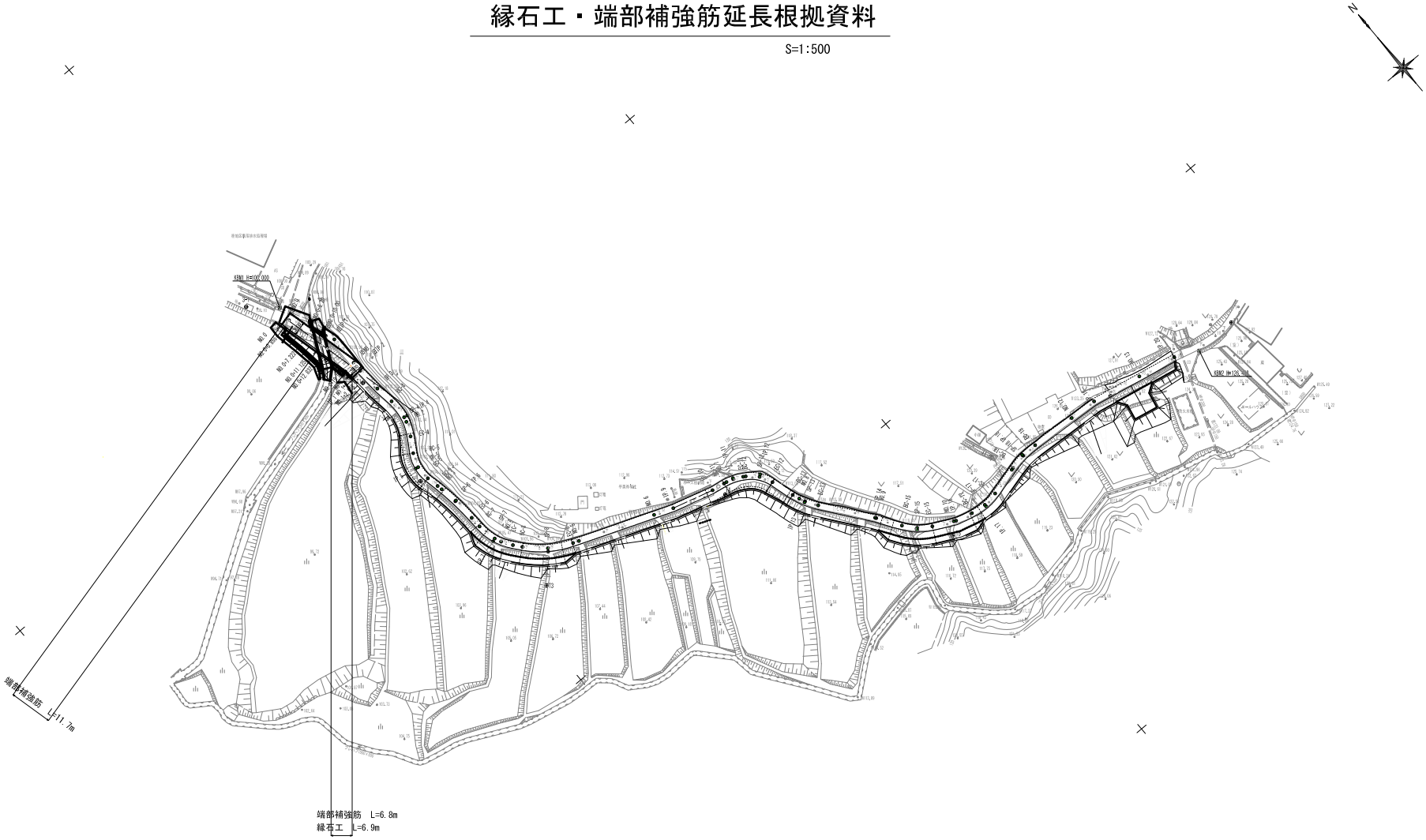

IP.	1	3	4	5	6	7	8	9	10	11	12	13	14	15	16	17	18	19
IA=	10-11-28	4-06-46	39-02-11	42-51-05	9-35-42	37-23-02	29-35-47	5-25-00	6-08-34	22-43-50	40-12-48	19-55-13	3-50-43	29-29-27	12-08-06	29-33-32	18-22-15	7-45-48
R=			15.000	10.000	70.000	15.000	25.000			13.000	10.000	20.000		15.000		15.000	25.000	
TL=			5.317	3.924	5.875	5.075	6.604			2.613	3.661	3.512		3.948		3.957	4.043	
CL=			10.220	7.479	11.723	9.787	12.914			5.157	7.019	6.953		7.721		7.739	8.016	
SL=			0.915	0.742	0.246	0.835	0.858			0.260	0.649	0.306		0.511		0.513	0.325	

工事名	平成29年度 産業廃棄物最終処分場 周辺環境整備事業 市道大滝桂線道路改良工事
図面名	計画平面図
年月日	
尺度	図面番号
会社名	
事務所名	伊賀市建設部建設1課

撤去・取り壊し　集　計　表

種　　別	細　別	規　格	計　　算　　式	単位	数　　量
（舗装取壊し）			(別途計算書より)		
CO舗装切断		CO　t=10cm	6.3	〃	6.3
舗装版切断排水処理			6.3÷150×1.8×85%=0.06×1.1＝0.07	t	0.07
(取壊し)			(別途計算書より)		
CO舗装			58.6	m2	58.6
鉄筋ｺﾝｸﾘｰﾄ			2.6	m3	2.6
無筋ｺﾝｸﾘｰﾄ			14.2	〃	14.2
鉄筋ｺﾝｸﾘｰﾄ二次製品			0.9	〃	0.9
練り石積み	控え35cm		(別途計算書より)		
			17.6	m2	17.6
(処分)			(別途計算書より)		
ｺﾝｸﾘｰﾄ殻(有筋)			2.6　+　0.9	m3	3.5
ｺﾝｸﾘｰﾄ殻(無筋)			14.2	〃	14.2

ブロック積　工　集　計　表

種　　別	細　別	規　格	計　　算　　式	単位	数　　量
(ブロック積工)					
ブロック積工			L=4.0m	箇所	1.0
小口止工				箇所	1.0

排水構造物　集　計　表

種　　別	細　別	規　格	計　　算　　式	単位	数　　量
側溝工					
道路側溝用横断暗渠		PUBOX B250-H250		m	1.3
ベンチフリューム		BF300		m	12.7
既設水路接続工				ヵ所	1.0
桝工					
	集水桝	1型		ヵ所	1.0
		2型		ヵ所	1.0
	縞鋼板蓋			枚	2.0
管渠工	VUφ300			m	0.5
	VUφ200			〃	2.7
函渠工					
現場打ち ボックスカルバート		B2100-H1300	L=9.9m	ヵ所	1.0
取付水路工					
取付水路工1			L=3.0m	ヵ所	1.0
取付水路工2	(右岸)		L=1.6m	ヵ所	1.0
取付水路工2	(左岸)		L=1.55m	ヵ所	1.0

付　帯　工　集　計　表

種　　別	細　別	規　格	計　　算　　式	単位	数　　量
(縁石工)					
縁石工	B150-H150			m	6.9
(取水工)					
取水工				ヵ所	1.0

仮　設　工　集　計　表

種　　別	細　別	規　格	計　　算　　式	単位	数　　量
仮締切り工					
	土のう		1.0*0.65	m2	0.7
高密度ポリエチレン管		(シングル管) φ200		m	16.7

仮設工数量根拠図

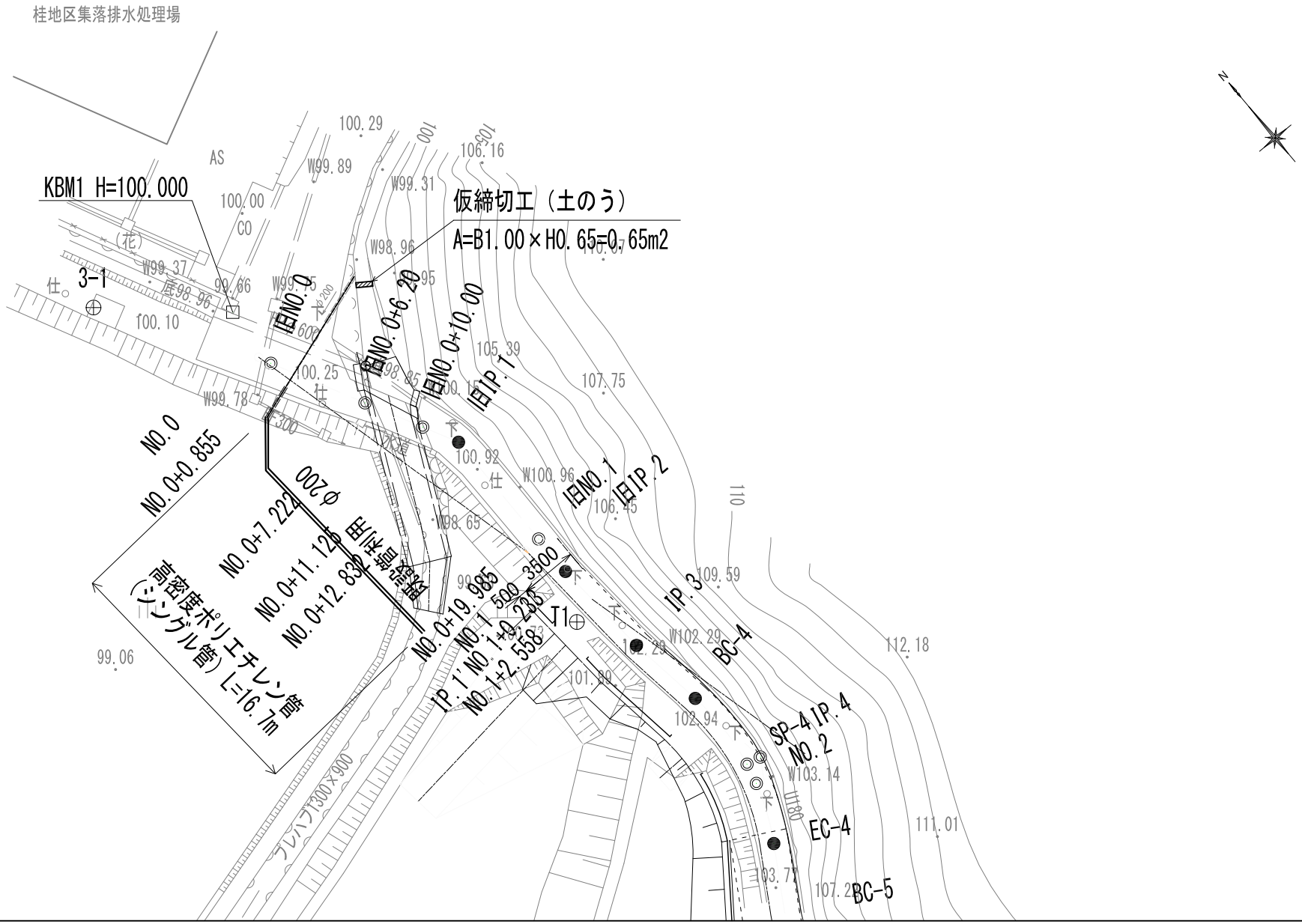
桂地区集落排水処理場
KBM1 H=100.000
仮締切工（土のう）
A=B1.00×H0.65=0.65m2
3-1
旧NO.0
旧NO.0+6.20
旧NO.0+10.00
旧IP.1
旧NO.1
旧IP.2
NO.0
NO.0+0.855
NO.0+7.224
NO.0+11.125
NO.0+12.832
φ200
高密度ポリエチレン管
（シングル管）L=16.7m
既設管
NO.0+19.985
NO.1.500-3500
NO.1+0.233
IP.1' NO.1+2.558
J1
IP.3
BC-4
SP-4 IP.4
NO.2
EC-4
BC-5
AS
CO
100.29
100.00
106.16
W99.89
W99.31
W98.96
99.66
W99.37
W99.78
100.10
100.25
105.39
107.75
100.92
W100.96
106.45
W98.65
109.59
W102.29
102.29
101.89
102.94
W103.14
112.18
111.01
107.2
99.06
プレハブ300×900

調　査　・　試　験　費　集　計　表

種　　別	細　別	規　格	計　　算　　式	単位	数　　量
調査・試験費					
簡易支持力試験					
		キャスポル		箇所	4.0

土　量　計　算　書

測　点	距　離 m	掘削（土砂） 断面積 m2	平均断面積 m2	立　積 m3	断面積 m2	平均断面積 m2	立　積 m3
NO.0	0.000	0.9	－	－			
NO.0+0.855	0.855	0.9	0.90	0.8			
NO.0+7.222	6.367	0.0	0.45	2.9			
NO.0+11.125	3.903	0.0	0.00	0.0			
NO.0+12.832	1.707	0.1	0.05	0.1			
NO.0+19.985	7.153	0.4	0.25	1.8			
NO.1+2.558	2.573	0.0	0.20	0.5			
合　計	22.558			6.1			

土　量　計　算　書

測　点	距　離 m	路床盛土			路体盛土		
		断　面　積 m2	平均断面積 m2	立　積 m3	断　面　積 m2	平均断面積 m2	立　積 m3
NO.0	0.000	0.2	-	-	0.5	-	-
NO.0+0.855	0.855	0.2	0.20	0.2	0.5	0.50	0.4
NO.0+7.222	6.367	2.4	1.30	8.3	1.1	0.80	5.1
NO.0+11.125	3.903	1.5	1.95	7.6	1.5	1.30	5.1
NO.0+12.832	1.707	1.1	1.30	2.2	1.3	1.40	2.4
NO.0+19.985	7.153	0.8	0.95	6.8	0.0	0.65	4.6
NO.0+19.985	0.000	0.8	0.80	0.0	1.0	0.50	0.0
NO.1+2.558	2.573	1.5	1.15	3.0	0.0	0.50	1.3
合　計	22.558			28.1			18.9

土　量　計　算　書

測　点	距　離 m	路肩盛土 断面積 m2	路肩盛土 平均断面積 m2	路肩盛土 立積 m3	断面積 m2	平均断面積 m2	立積 m3
NO.0	0.000	0.2	-	-			
NO.0+0.855	0.855	0.2	0.20	0.2			
NO.0+7.222	6.367	0.2	0.20	1.3			
NO.0+11.125	3.903	0.2	0.20	0.8			
NO.0+12.832	1.707	0.0	0.10	0.2			
NO.0+19.985	7.153	0.0	0.00	0.0			
NO.1+2.558	2.573	0.1	0.05	0.1			
合　計	22.558			2.6			

土　量　計　算　書

測　点	距　離	床掘（土砂）			埋　戻		
	m	断　面　積 m2	平均断面積 m2	立　積 m3	断　面　積 m2	平均断面積 m2	立　積 m3
NO.0	0.000	0.0	－	－	0.0	－	－
NO.0+0.855	0.855	0.0	0.00	0.0	0.0	0.00	0.0
NO.0+7.222	6.367	0.0	0.00	0.0	0.0	0.00	0.0
NO.0+11.125	3.903	0.0	0.00	0.0	0.0	0.00	0.0
NO.0+12.832	1.707	0.0	0.00	0.0	0.0	0.00	0.0
NO.0+19.985	7.153	1.0	0.50	3.6	0.6	0.30	2.1
NO.1+2.558	2.573	0.0	0.50	1.3	0.0	0.30	0.8
合　計	22.558			4.9			2.9

構造物作業土工計算書

名　称	延　長 (m)	単位土工(m3/m)		土　工 (m3)				備　考
		床堀	埋戻	床堀		埋戻		
ﾎﾞｯｸｽｶﾙﾊﾞｰﾄ(B-B断面)	5.000	4.80	4.50	24.0	m3	22.5	m3	
ﾎﾞｯｸｽｶﾙﾊﾞｰﾄ(C-C断面)	4.900	5.40	2.60	26.5	m3	12.7	m3	
取付水路工1	3.000	4.80	2.70	14.4	m3	8.1	m3	
取付水路工2(右岸)	1.600	4.60	2.80	7.4	m3	4.5	m3	
取付水路工2(左岸)	0.650	5.10	2.70	3.3	m3	1.8	m3	
底張りコンクリート部	6.270	0.20		1.3	m3		m3	A=6.27m2、掘削深=0.2m
PUBOX　B250-H250				0.0	m3	0.0	m3	盛土部
BF300				0.0	m3	0.0	m3	〃
集水桝1,2				0.0	m3	0.0	m3	〃
合計				76.9		49.6		

土　量　計　算　書

測　点	距　離 m	表土はぎ 断面積 m2	平均断面積 m2	立　積 m3	断面積 m2	平均断面積 m2	立　積 m3
NO.0	0.000	0.2	-	-			
NO.0+0.855	0.855	0.2	0.20	0.2			
NO.0+7.222	6.367	0.5	0.35	2.2			
NO.0+11.125	3.903	0.6	0.55	2.1			
NO.0+12.832	1.707	0.4	0.50	0.9			
NO.0+19.985	7.153	0.0	0.20	1.4			
NO.1+2.558	2.573	0.0	0.00	0.0			
合　計	22.558			6.8			

法　面　工　計　算　書

測　　点	距　　離 m	盛土法面			切土法面		
		長　さ m	平均長さ m	平　積 m2	長　さ m	平均長さ m	平　積 m2
NO.0	0.000	2.1	－	－	0.0	－	－
NO.0+0.855	0.855	2.1	2.10	1.8	0.0	0.00	0.0
NO.0+7.222	6.367	2.4	2.25	14.3	0.0	0.00	0.0
NO.0+11.125	3.903	2.9	2.65	10.3	0.0	0.00	0.0
NO.0+12.832	1.707	2.0	2.45	4.2	0.0	0.00	0.0
NO.0+19.985	7.153	0.0	1.00	7.2	0.0	0.00	0.0
NO.0+19.985	0.000	2.5	1.25	0.0	0.0	0.00	0.0
NO.1+2.558	2.573	2.1	2.30	5.9	0.0	0.00	0.0
合　計	22.558			43.7			0.0

舗　装　工　計　算　書

測　　点	距　　離 m	表層工(C0舗装) 長　さ m	平均長さ m	平　積 m2	表層工(C0舗装) 断　面　積 m2	平均断面積 m2	立　積 m3
NO.0	0.000	3.50	-	-	0.42	-	-
NO.0+0.855	0.855	3.50	3.500	2.99	0.42	0.420	0.36
NO.0+7.222	6.367	3.50	3.500	22.28	0.42	0.420	2.67
NO.0+11.125	3.903	3.44	3.470	13.54	0.41	0.415	1.62
NO.0+12.832	1.707	3.47	3.455	5.90	0.42	0.415	0.71
NO.0+19.985	7.153	3.50	3.485	24.93	0.42	0.420	3.00
NO.1+2.558	2.573	3.75	3.625	9.33	0.45	0.435	1.12
合　計	22.558			78.97			9.48

舗 装 工 計 算 書

測　　点	距　　離 m	路　盤					
		長　　さ m	平均長さ m	平　　積 m2	長　　さ m	平均長さ m	平　　積 m2
NO.0	0.000	3.55	－	－		－	－
NO.0+0.855	0.855	3.55	3.550	3.04			
NO.0+7.222	6.367	3.55	3.550	22.60			
NO.0+11.125	3.903	3.31	3.430	13.39			
NO.0+12.832	1.707	3.41	3.360	5.74			
NO.0+19.985	7.153	3.50	3.455	24.71			
NO.1+2.558	2.573	3.80	3.650	9.39			
合　計	22.558			78.87			

Co舗装型枠工　計　算　書

測　　点	距　　離 m	型　枠					
		長　　さ m	平均長さ m	平　　積 m2	長　　さ m	平均長さ m	平　　積 m2
NO.0	0.000	0.24	-	-			
NO.0+0.855	0.855	0.24	0.24	0.21			
NO.0+7.222	6.367	0.12	0.18	1.15			
NO.0+11.125	3.903	0.12	0.12	0.47			
NO.0+12.832	1.707	0.08	0.10	0.17			
NO.0+19.985	7.153	0.13	0.11	0.79			
NO.1+2.558	2.573	0.27	0.20	0.51			
合　計	22.558			3.30			

舗装工(別途求積部)　計　算　書

名　　称	面積 (m2)	舗装数量　(m2)				備　考
		表層(CO舗装,t=12cm))		路盤(RC-40,t=15cm)		
別途求積1(CAD求積)	16.800	16.8	m2	16.8	m2	
別途求積2(CAD求積)	16.100	16.1	m2	16.1	m2	
合計		32.9	m2	32.9	m2	
		3.95	m3			

舗装工別途求積図

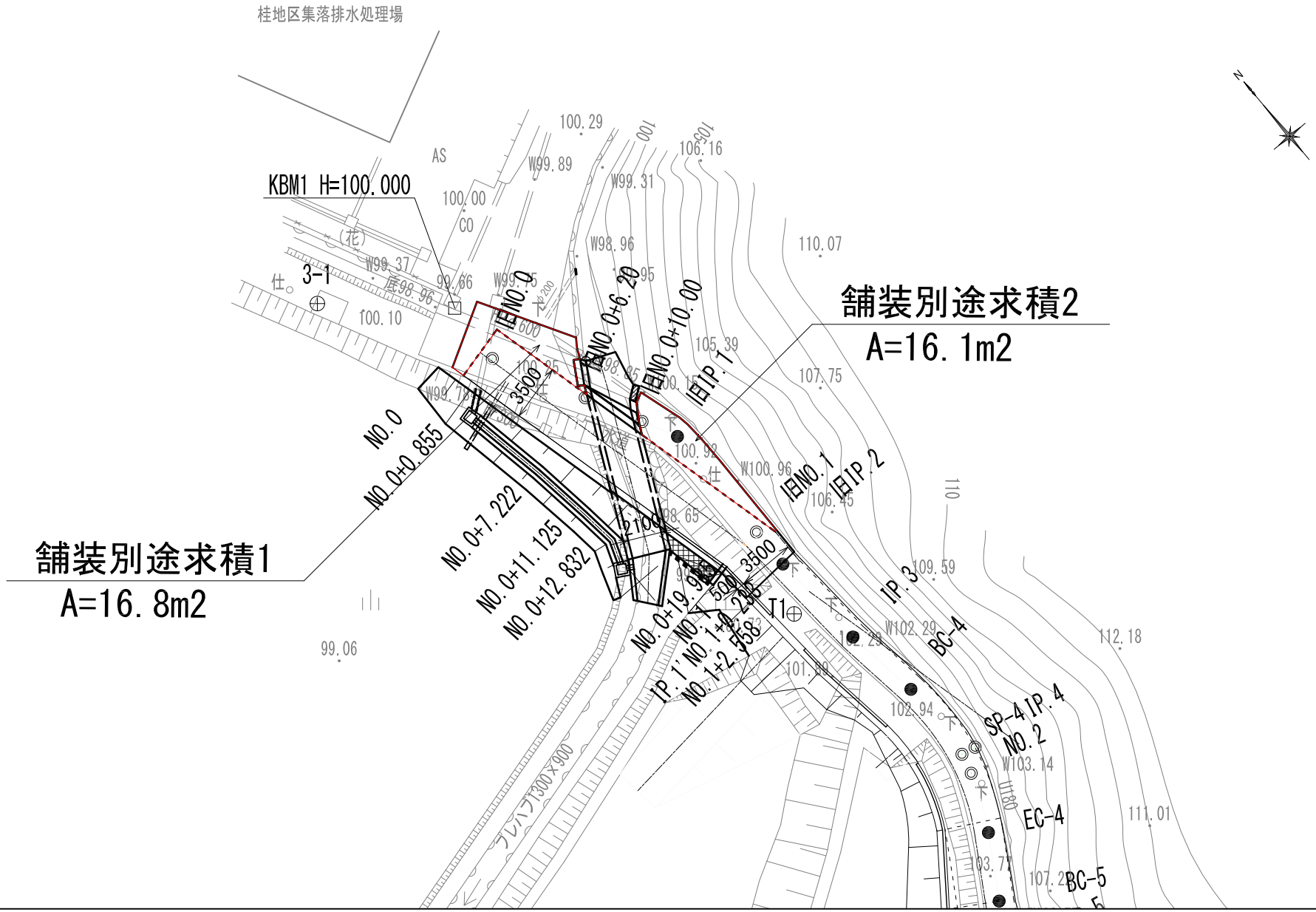
桂地区集落排水処理場
KBM1 H=100.000
3-1
舗装別途求積2
A=16.1m2
舗装別途求積1
A=16.8m2
NO.0
NO.0+0.855
NO.0+7.222
NO.0+11.125
NO.0+12.832
旧NO.0
旧NO.0+6.20
旧NO.0+10.00
旧IP.1
旧NO.1
旧IP.2
IP.3
BC-4
SP-4
IP.4
NO.2
EC-4
BC-5
T1
IP.1
NO.1
NO.1+0.235
NO.1+2.558
3500
2100
プレハブ300×900

ブロック積（石積）　取　壊　し　計　算　書

名　　称	延　長 (m)	単位数量(m2/m)			数量　(m2)						備　考
		ブロック積	石積(練)	石積(空)	ブロック積		石積(練)		石積(空)		
石積取壊し	12.4		1.42			m2	17.61	m2		m2	
合計					0.0	m2	17.6	m2	0.0	m2	

コンクリート　取　壊　し　計　算　書

名　　称	延　長 (m)	コンクリート単位数量(m3/m)			数量　(m3)						備　考
		鉄筋	無筋	二次製品	鉄筋		無筋		二次製品		
BF300	4.2			0.03		m3		m3	0.13	m3	
CO舗装取壊し(t=10cm)						m3	5.86	m3		m3	A=58.6m2
同上切断(t=10cm)						m	6.3	m		m	
既設床版取壊し		2.58			2.58	m3		m3		m3	1箇所
既設受台取壊し	5.4		0.35			m3	1.89	m3		m3	
石積取壊し	12.4		0.08			m3	0.99	m3		m3	
既設水路取壊し	5.0		0.50			m3	2.50	m3		m3	
底張りコンクリート取壊し(t=10cm)						m3	2.53	m3		m3	A=25.3m2
プレハブ水路取壊	5.7			0.12		m3		m3	0.68	m3	
集水桝1取壊し			0.21	0.06		m3	0.21	m3	0.06	m3	
集水桝2取壊し			0.21	0.06		m3	0.21	m3	0.06	m3	
合計	(取壊し)				2.6	m3	14.2	m3	0.9	m3	
	(Co舗装切断)						6.3	m			

既設構造物撤去調書

名　　称	規格	左右	単位	数　　量	摘　　要
BF300撤去		右	m	4.2	

舗装取壊し調書

名　　称	規格	左右	単位	数　　量	摘　　要
ｺﾝｸﾘｰﾄ舗装取壊し１	t=10cm		m2	58.6	
同上舗装切断	t=10cm		m	6.3	L=4.3+2.0
既設床版取壊し			箇所	1.0	
既設受台取壊し			m	5.4	
石積取壊し	石積取壊し		m	12.4	L=5.6+6.8
既設水路側壁壊し			m	5.0	
底張りｺﾝｸﾘｰﾄ取壊し	t=10cm		m2	25.3	
プレハブ水路取壊し	A型 B1300-H900		m	5.7	
集水桝1取壊し			箇所	1.0	
集水桝2取壊し			箇所	1.0	

BF300撤去	数 量 計 算 書	10.0m 当たり

算出根拠となる図面

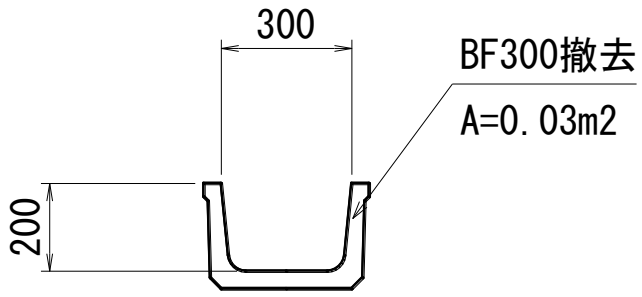

名　　称	計　　算　　式	単位	数　量
BF300撤去	0.03*10.0　　= 0.300	m3	0.30

既設桝1取壊し	数 量 計 算 書	1箇所 当たり

算出根拠となる図面

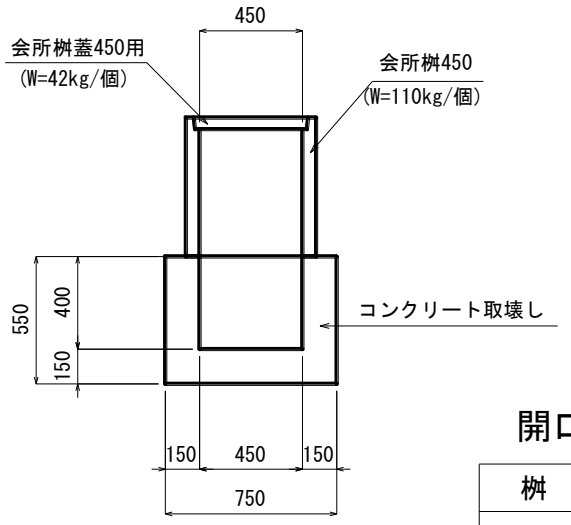

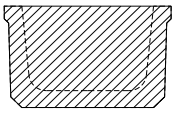

控除断面積BF300

開口部寸法表

桝	流入	流出	備考
1	開口250-250	BF300	
2	BF300	開口300-100	

名　　称	計　　算　　式			単位	数　量
コンクリート取壊し	(110+42)÷2500	=	0.061		
(鉄筋)　会所桝					
		計	0.061	m3	0.06
コンクリート取壊し	0.75*0.75*0.55	=	0.309		
(無筋)　現場打桝	控除				
	-0.45*0.45*0.40	=	-0.081		
	-0.25*0.25*0.15	=	-0.009		
	-0.085*0.15	=	-0.013		
		計	0.206	m3	0.21

既設桝2取壊し	数 量 計 算 書	1箇所 当たり

算出根拠となる図面

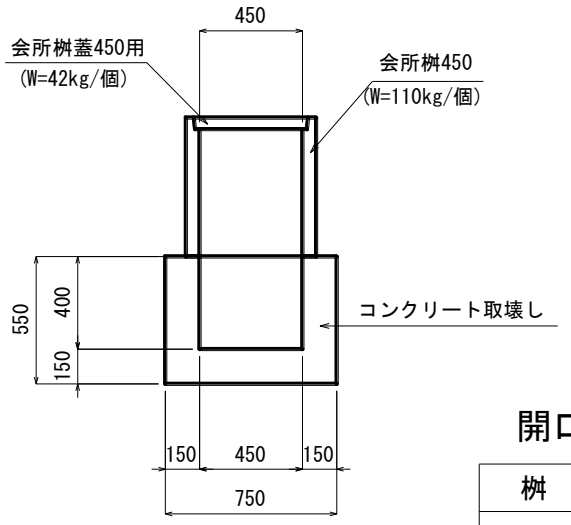

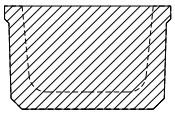

控除断面積BF300

開口部寸法表

桝	流入	流出	備考
1	開口250-250	BF300	
2	BF300	開口300-100	

名　　称	計　　算　　式			単位	数　量
コンクリート取壊し	(110+42)÷2500	=	0.061		
(鉄筋)　会所桝					
		計	0.061	m3	0.06
コンクリート取壊し	0.75*0.75*0.55	=	0.309		
(無筋)　現場打桝	控除				
	-0.45*0.45*0.40	=	-0.081		
	-0.30*0.10*0.15	=	-0.005		
	-0.085*0.15	=	-0.013		
		計	0.210	m3	0.21

既設水路側壁取壊し	数 量 計 算 書	1.0m 当たり

算出根拠となる図面

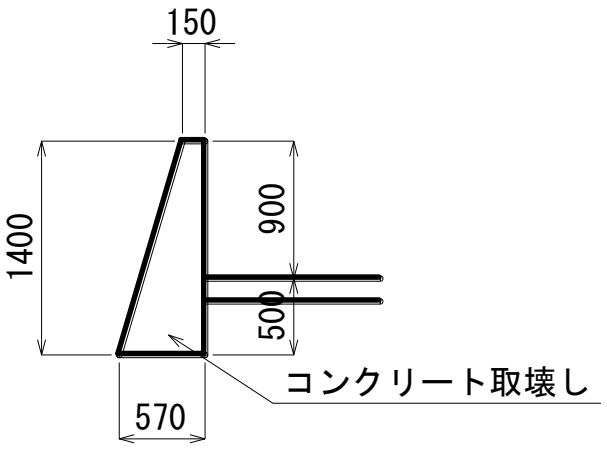

名　　称	計　　算　　式	単位	数　量
コンクリート取壊し	(0.15+0.57)*1/2*1.40*1.00　　=　　0.504	m3	0.50
(無筋)			

プレハブ水路取壊し	数 量 計 算 書	1.0m 当たり

算出根拠となる図面

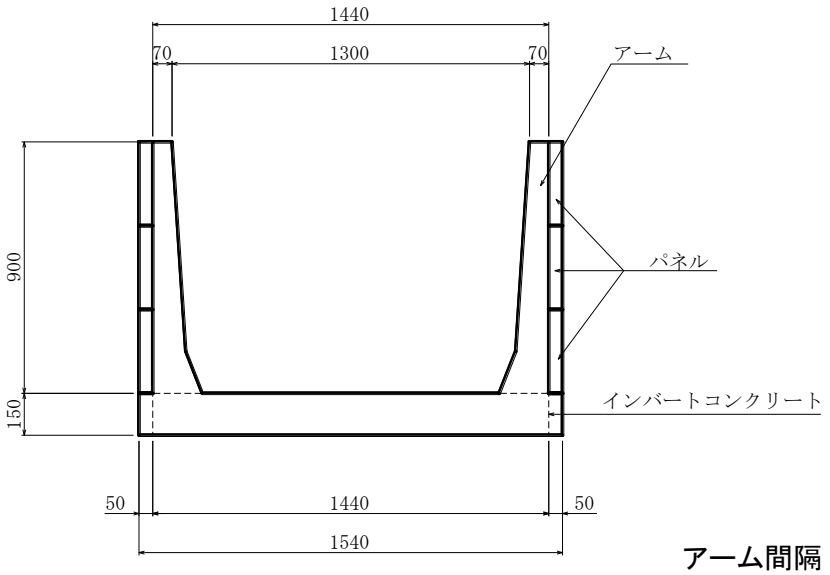

アーム間隔 @1.50m

名　　称	計　　算　　式	単位	数　量
プレハブ水路取壊し	アーム　H900*B1300　w=118kg/本　N=1本		
(鉄筋)	パネル　H300*t50*L1500　W=52kg/枚　N=6枚		
	(118*1+52*6)÷(2500*1.50)　= 0.115	m3	0.12

既設床板取壊し	数 量 計 算 書	1.0箇所当たり

算出根拠となる図面

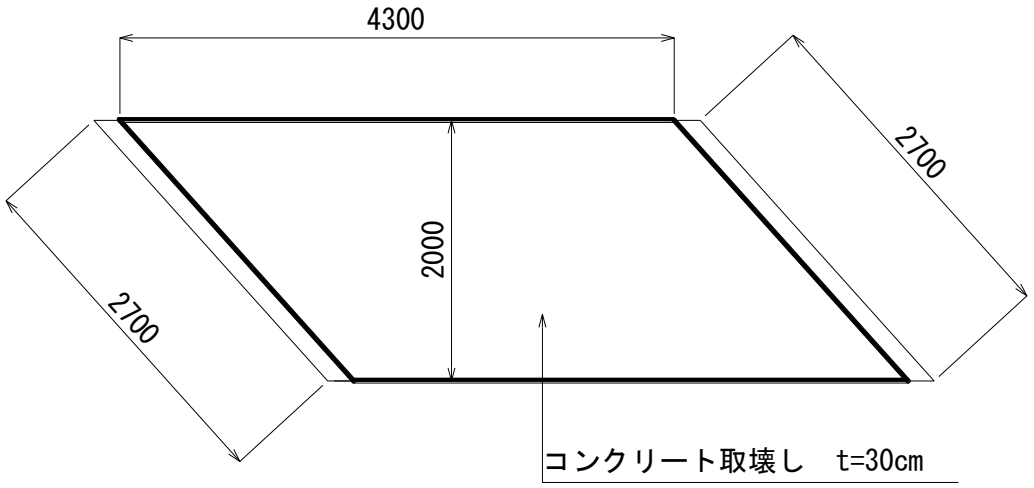

名　　称	計　　算　　式		単位	数　量
コンクリート取壊し	4.30*2.00*0.30	= 2.580	m3	2.58
(鉄筋)				

既設受台取壊し	数 量 計 算 書	1.0m 当たり

算出根拠となる図面

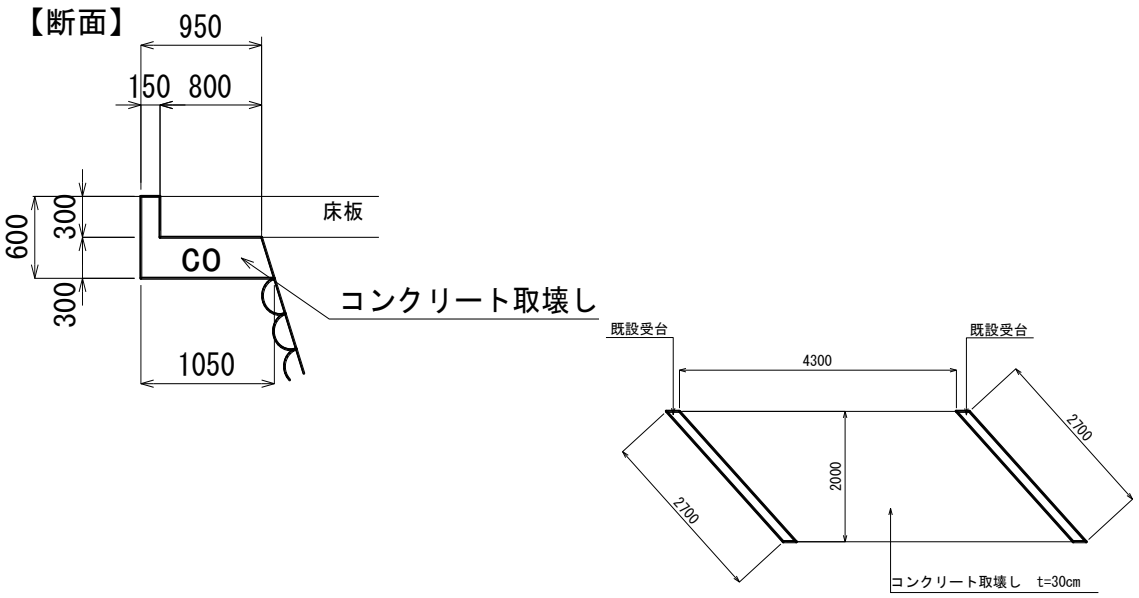

名　　称	計　　算　　式			単位	数　量
コンクリート取壊し	0.15*0.30	=	0.045		
(無筋)	(0.95+1.05)*1/2*0.30	=	0.300		
		計	0.345	m3	0.35

石積取壊し	数 量 計 算 書	1.0m 当たり

算出根拠となる図面

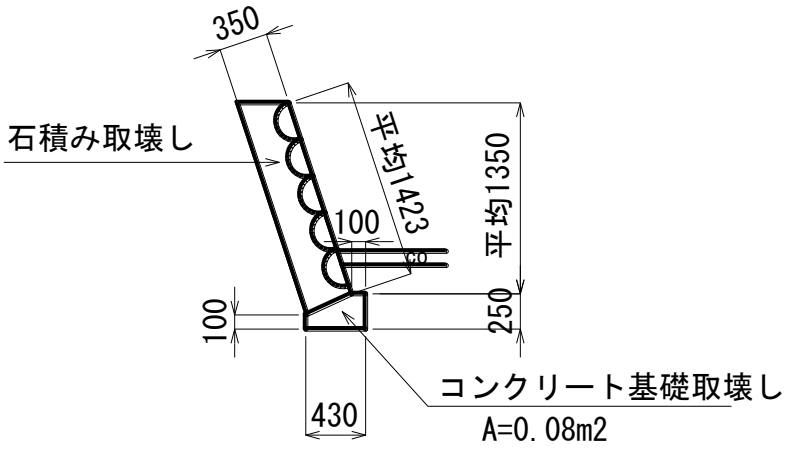

名　　称	計　　算　　式			単位	数　量
石積取壊し	1.423*1.00	=	1.423	m2	1.42
(練積、控え35cm)					
コンクリート取壊し	0.43*0.25*1.00	=	0.108		
(無筋)	控除				
	-0.33*0.15*1/2*1.00	=	-0.025		
		計	0.083	m3	0.08

撤　去　工　平　面　図

S=1:1000

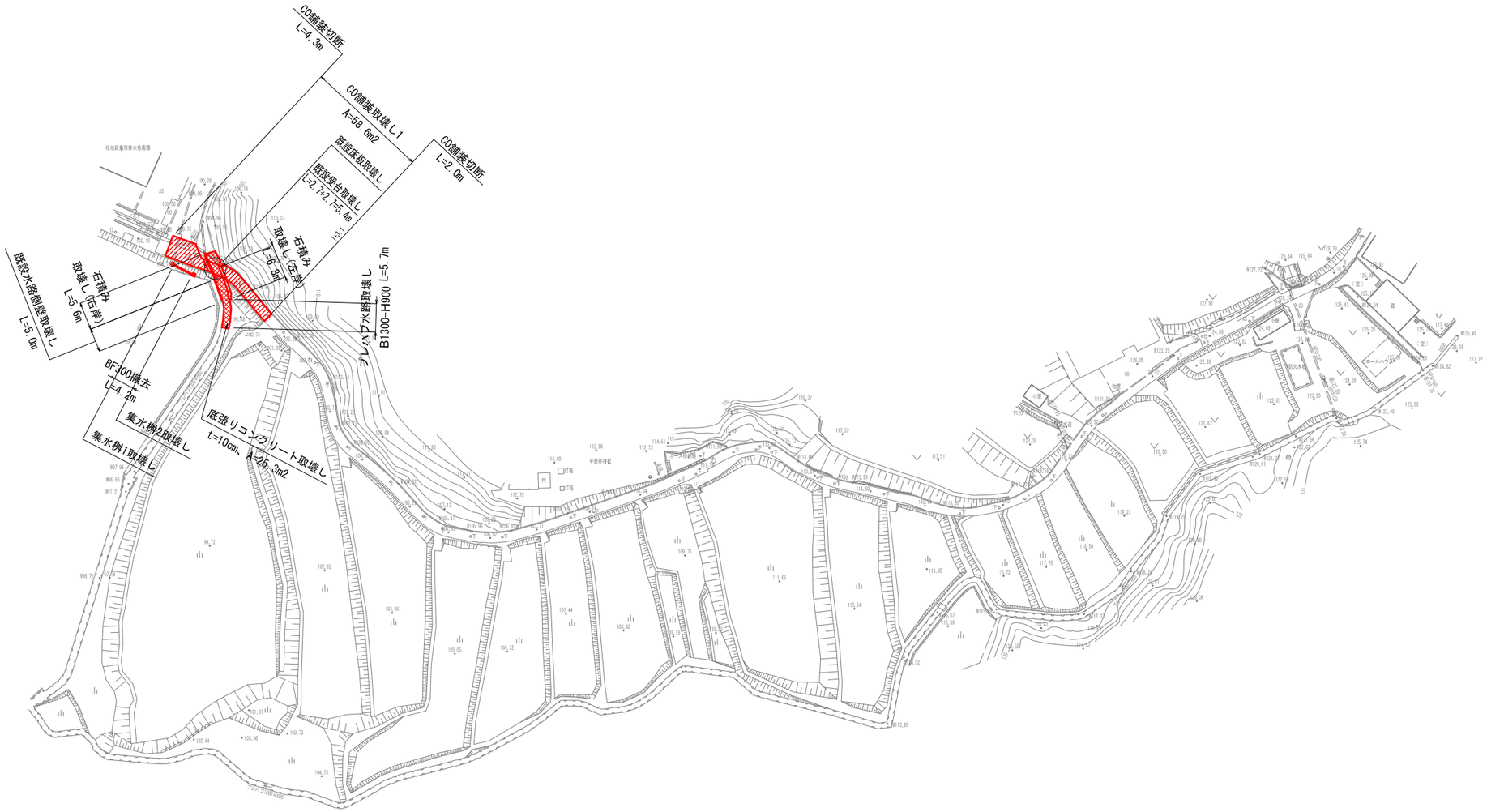

凡　例	
記号	工　種
S-○	既設汚水小口径マンホール調整部舗装取壊し
W-○	水道仕切弁マンホール調整部舗装取壊し

工事名	平成29年度 産業廃棄物最終処分場　周辺環境整備事業 市道大滝桂線道路改良工事		
図面名	撤　去　工　平　面　図		
年月日			
尺　度	1:1000	図面番号	18/19
会社名			
事務所名	伊賀市建設部建設１課		

構造物延長数量調書

名　　称	測点 自	測点 至	左・右	単位	数　　量	摘　　要
(ブロック積工)						
ブロック積工	No.　0　+　15.7	No.　0　+　19.7	右	ヵ所	1.0	L=4.0m
小口止工	No.　0　+　19.7		右	ヵ所	1.0	
(排水工)						
道路側溝用横断暗渠 PUBOX B250-H250	No.　0		右	m	1.3	
BF300	No.　0　+　2.2	No.　0　+　14.7	右	m	12.7	
既設水路接続工	No.　0		右	ヵ所	1.0	
(桝　工)						
集水桝工1	No.　0		右	ヵ所	1.0	
集水桝工2	No.　0　+　14.7		右	〃	1.0	
(管渠工)						
VUφ300	No.　0　+　15.0		右	m	0.5	
VUφ200	No.　0　+　2.6		右	m	2.7	
キャップVUφ200用	No.　0　+　2.6		右	個	1.0	
(函渠工)						
ボックスカルバート B2100-H1300	No.　0　+　6.4	No.　0　+　15.8	右	ヵ所	1.0	L=9.9m
(取付水路工)						
取付水路工1			右	ヵ所	1.0	L=3.0m
取付水路工2(右岸)			左	ヵ所	1.0	L=1.6m
取付水路工2(左岸)			左	ヵ所	1.0	L=1.55m
(付帯工)						
縁石工	No.　0　+　15.7	No.　1　+　2.558	右	m	6.9	
取水工	No.　0　+　2.0		左	ヵ所	1.0	

縁石工・端部補強筋延長根拠資料

S=1:500

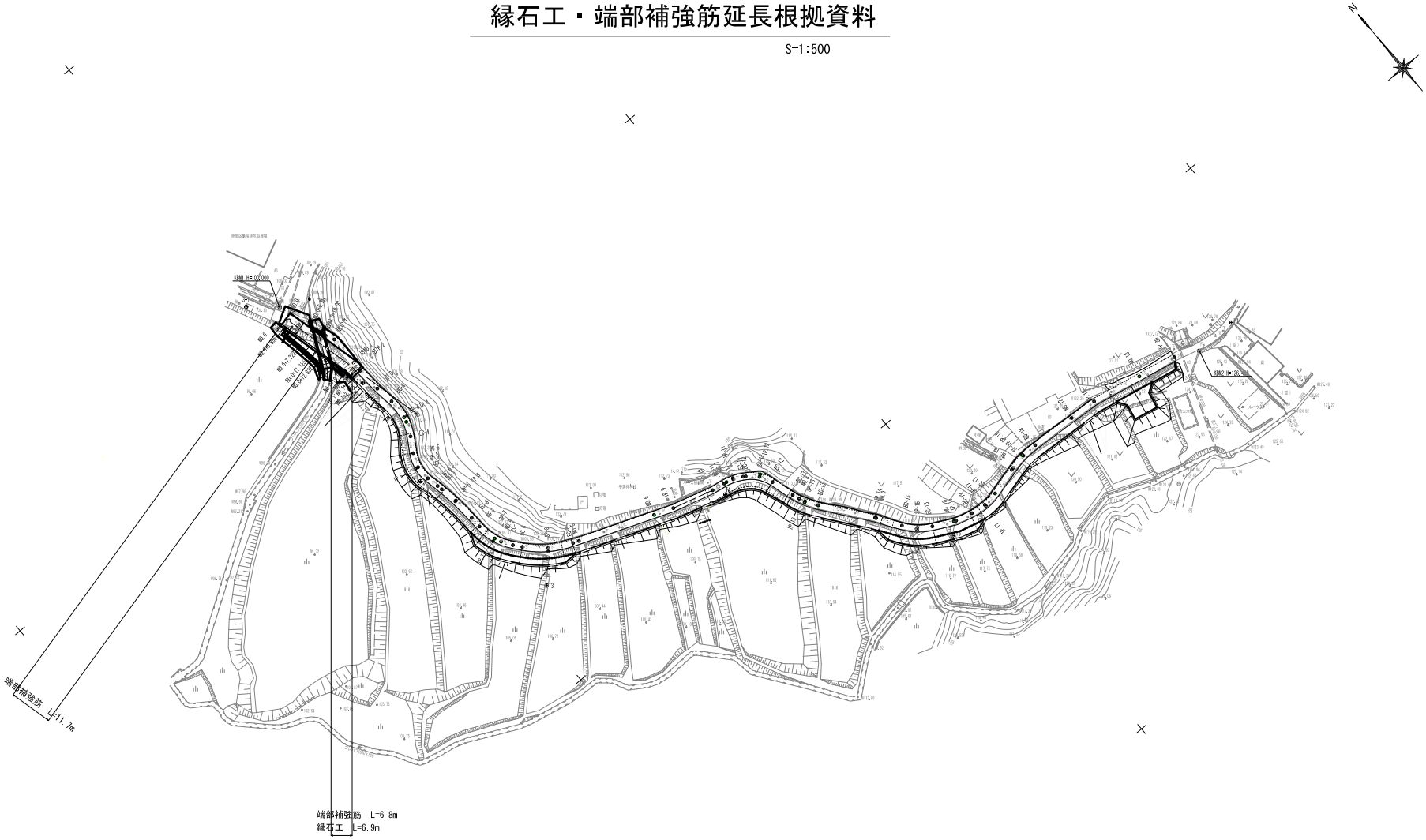

IP.	1	3	4	5	6	7	8	9	10	11	12	13	14	15	16	17	18	19
IA=	10-11-28	4-06-46	39-02-11	42-51-05	9-35-42	37-23-02	29-35-47	5-25-00	6-08-34	22-43-50	40-12-48	19-55-13	3-50-43	29-29-27	12-08-06	29-33-32	18-22-15	7-45-48
R=			15.000	10.000	70.000	15.000	25.000			13.000	10.000	20.000		15.000		15.000	25.000	
TL=			5.317	3.924	5.875	5.075	6.604			2.613	3.661	3.512		3.948		3.957	4.043	
CL=			10.220	7.479	11.723	9.787	12.914			5.157	7.019	6.953		7.721		7.739	8.016	
SL=			0.915	0.742	0.246	0.835	0.858			0.260	0.649	0.306		0.511		0.513	0.325	

工事名	平成29年度 産業廃棄物最終処分場 周辺環境整備事業 市道大滝桂線道路改良工事
図面名	計画平面図
年月日	
尺度	図面番号
会社名	
事務所名	伊賀市建設部建設1課

ブロック積工	数 量 計 算 書	1.0式 当たり

算出根拠となる図面

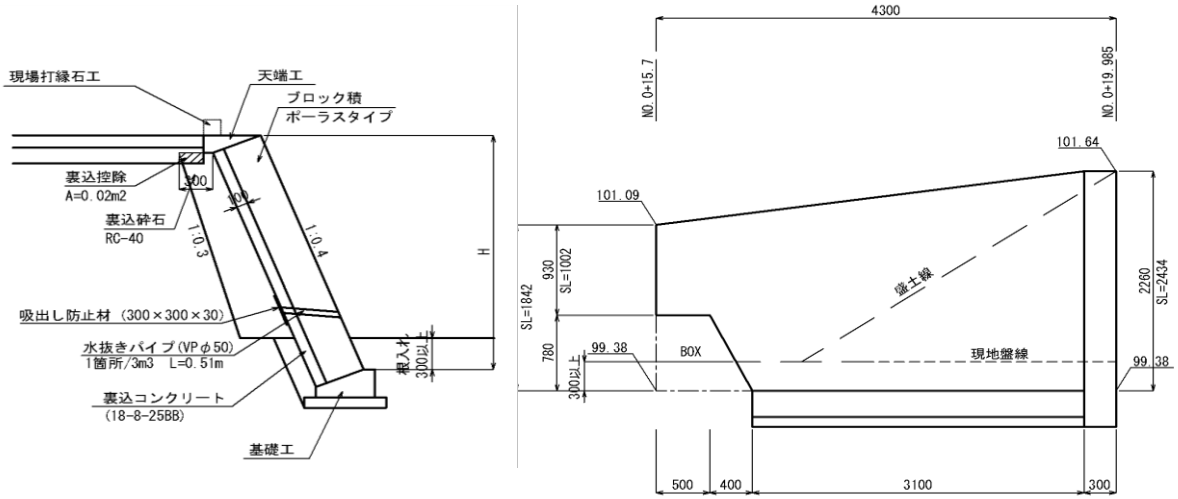

※施工延長=4.00m

名　　称	計　　算　　式			単位	数　量
平均壁高算出	(1.710+2.26)*1/2*4.00	=	7.940		平均設置延長
	-(0.50+0.90)*1/2*0.78	=	-0.546		L=4.0m
	計	=	7.394		
	平均高さ　7.394 ÷ 4.000	=	1.849　m		
積みブロック	1.849*1.077*4.0	=	7.965	m2	7.97
(ﾎﾟｰﾗｽﾀｲﾌﾟ,控え35cm)					
裏込砕石	平均高(m)　=　1.849-0.17-0.30	=	1.379		
RC-40	{(0.3+0.3+1.379*0.1)*1/2*1.379-0.02}*4.0□	=	1.955	m3	1.96
裏込コンクリート	1.849*1.077*0.10*4.0	=	0.797	m3	0.80
(18-8-25BB)					
天端工		=	4.000	m	4.00
基礎工		=	3.100	m	3.10
水抜き工	7.965/3.0=2.655　N=3箇所				
VPφ50	0.51*3	=	1.530	m	1.53
吸出防止材(t=30mm)	0.30*0.30*3	=	0.270	m2	0.27

ブロック積天端工	数 量 計 算 書	10.0m 当たり

算出根拠となる図面

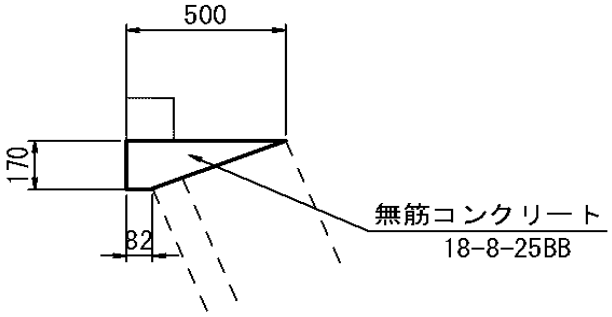

名　　称	計　　算　　式			単位	数　量
コンクリート	(0.50+0.082)*1/2*0.17*10.0	=	0.495	m3	0.50
18-8-25BB					
同上型枠	0.17*10.0	=	1.700	m2	1.70

ブロック積基礎工	数 量 計 算 書	10.0m 当たり

算出根拠となる図面

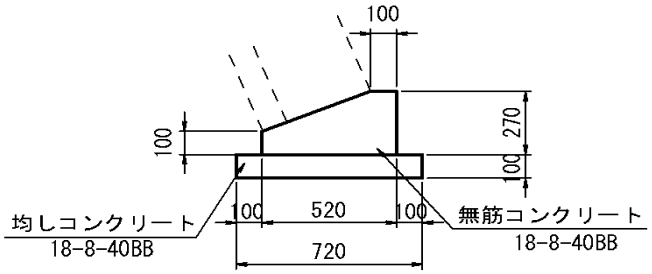

名　　称	計　　算　　式			単位	数　量
基面整正	0.72*10.00	=	7.200	m2	7.20
均しコンクリート	0.720*0.1*10.00	=	0.720	m3	0.72
18-8-40BB					
同上型枠	(0.10+0.10)*10.0	=	2.000	m2	2.00
コンクリート	{0.52*0.10+(0.10+0.52)/2*0.17} *10.0	=	1.047	m3	1.05
18-8-40BB					
同上型枠	(0.10+0.27)*10.0	=	3.700	m2	3.70

小口止工	数 量 計 算 書	1.0箇所 当たり

算出根拠となる図面

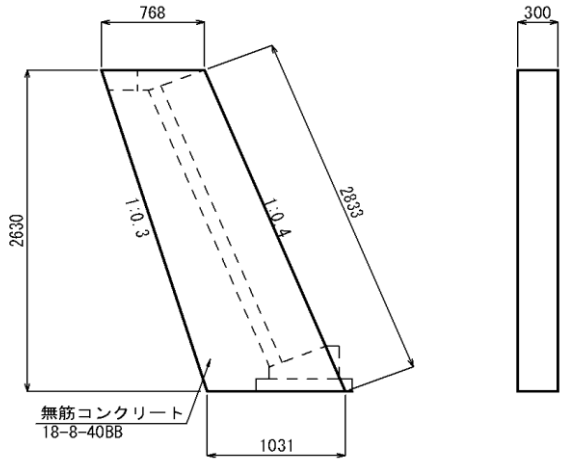

名　　称	計　　算　　式			単位	数　量
基面整正	1.031*0.30	=	0.309	m2	0.3
コンクリート	(0.768+1.031)/2*2.63*0.30	=	0.710	m3	0.7
18-8-40BB					
同上型枠	(0.768+1.031)/2*2.63*2+2.63*1.077*0.30	=	5.581	m2	5.6

PUBOX-B250-H250	数 量 計 算 書	10.0m 当たり

算出根拠となる図面

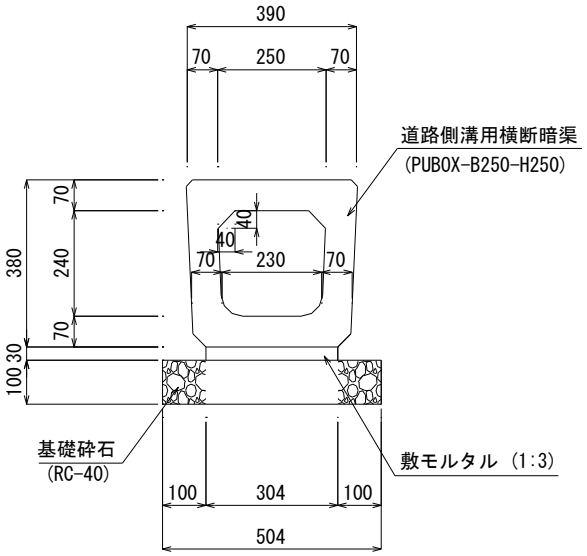

名　　称	計　　算　　式			単位	数　量
基面整正	0.504*10.00	=	5.040	m2	5.04
基礎砕石	0.504*10.00	=	5.040	m2	5.04
RC-40　t=100					
敷モルタル	0.304*0.030*10.0	=	0.091	m3	0.09
1：3					
道路側溝用横断暗渠	10.00/1.00	=	10.000	ヶ	10.00
PUBOX-B25-H250	参考重量W=207kg/本				

ベンチフリュームB300	数 量 計 算 書	10.0m 当たり

算出根拠となる図面

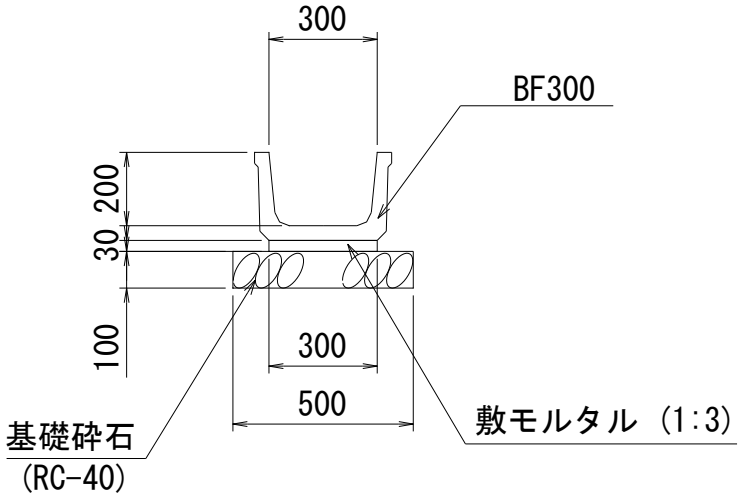

名　　称	計　　算　　式			単位	数　量
基面整正	0.500*10.00	=	5.000	m2	5.00
基礎砕石	0.500*10.00	=	5.000	m2	5.00
RC-40　t=100					
敷モルタル	0.300*0.030*10.0	=	0.090	m3	0.09
1：3					
ベンチフリューム	10.00/2.00	=	5.000	ヶ	5.00
Ⅱ種　BF300	参考重量W=145kg/本				

既設水路接続工	数 量 計 算 書	1箇所 当たり

算出根拠となる図面

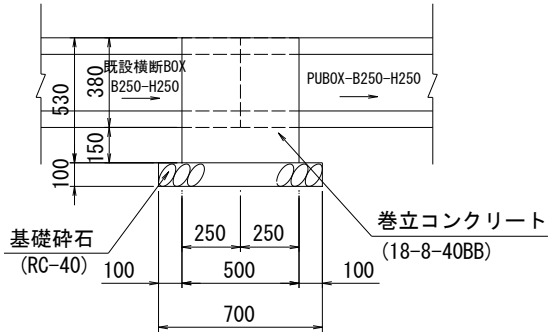

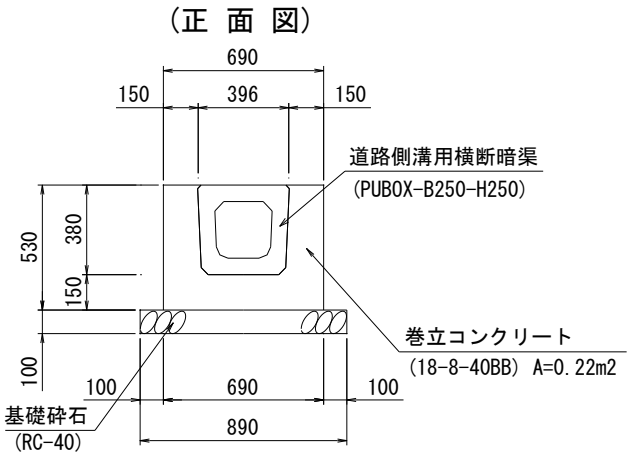

名　　称	計　　算　　式			単位	数　量
基面整正	0.700*0.890	=	0.623	m2	0.62
基礎砕石	0.700*0.890	=	0.623	m2	0.62
RC-40　t=100					
巻立コンクリート	0.22*0.500	=	0.110	m3	0.11
18-8-40BB					
型　枠	(0.530*0.500+0.22)*2	=	0.970	m2	0.97

集水桝１	数 量 計 算 書	1.0ヶ所 当たり

算出根拠となる図面

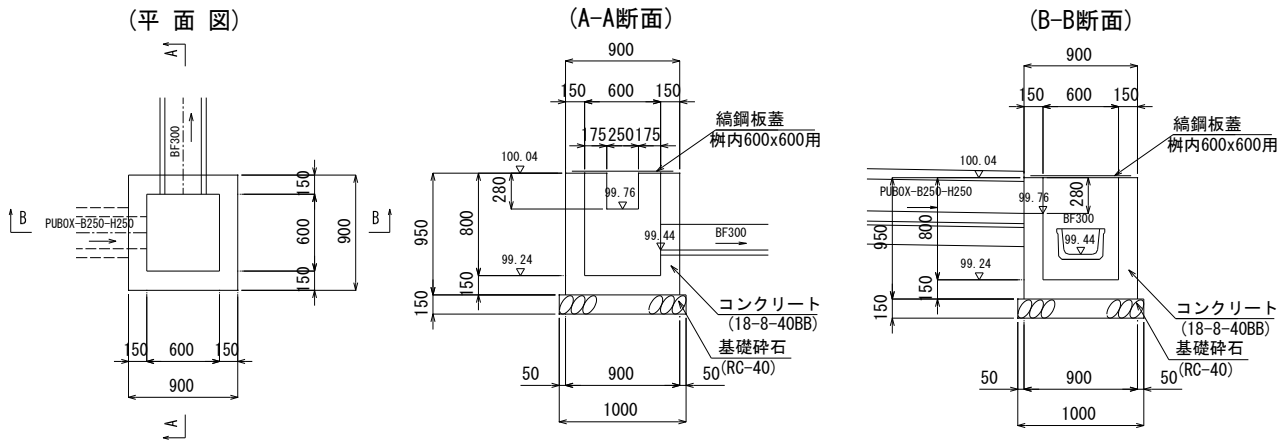

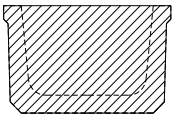

控除断面積BF300
a=0.085m2

名　　称	計　　算　　式			単位	数　量
基面整正	1.00*1.00	=	1.000	m2	1.00
基礎砕石	1.00*1.00	=	1.000	m2	1.00
RC-40 t=15cm					
コンクリート	0.900*0.900*0.950	=	0.770		
18-8-40BB	控除				
	-0.600*0.600*0.800	=	-0.288		
	-0.250*0.280*0.150	=	-0.011		
	-0.085*0.150	=	-0.013		
		計	0.458	m3	0.46
同上型枠	(0.900+0.900)*2*0.950	=	3.420		
	(0.600+0.600)*2*0.950	=	2.280		
	0.280*0.150*2+0.300*0.150	=	0.129		
	控除				
	-0.250*0.280*2	=	-0.140		
	-0.085*2	=	-0.170		
		計	5.519	m2	5.52
縞鋼板蓋		=	1.000	式	1.00
600×600用					

集水桝２	数 量 計 算 書	1.0ヶ所 当たり

算出根拠となる図面

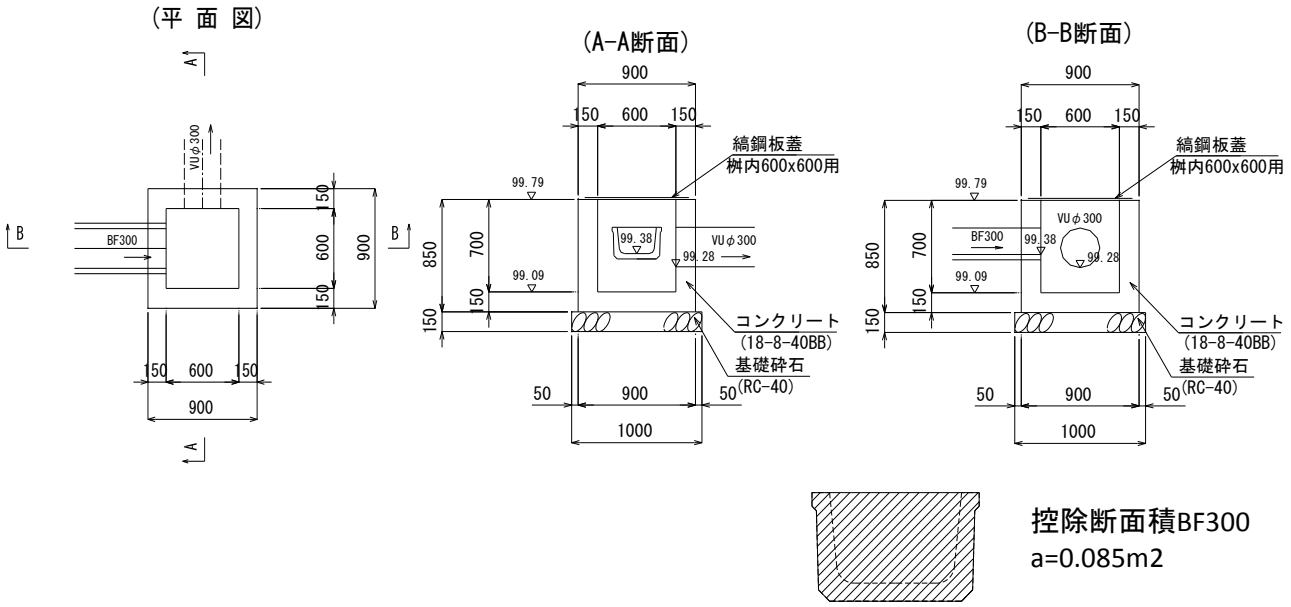

名　　称	計　　算　　式			単位	数　量
基面整正	1.00*1.00	=	1.000	m2	1.00
基礎砕石	1.00*1.00	=	1.000	m2	1.00
RC-40 t=15cm					
コンクリート	0.900*0.900*0.850	=	0.689		
18-8-40BB	控除				
	-0.600*0.600*0.700	=	-0.252		
	-0.318*0.318*π*1/4*0.150	=	-0.012		
	-0.085*0.150	=	-0.013		
		計	0.412	m3	0.41
同上型枠	(0.900+0.900)*2*0.850	=	3.060		
	(0.600+0.600)*2*0.850	=	2.040		
	0.300*0.150	=	0.045		
	控除				
	-0.318*0.318*π*1/4*2	=	-0.159		
	-0.085*2	=	-0.170		
		計	4.816	m2	4.82
縞鋼板蓋		=	1.000	式	1.00
600×600用					

縞鋼板蓋(桝内600*600)	数 量 計 算 書	1.0式 当たり

算出根拠となる図面

縞鋼板蓋

（亜鉛ﾒｯｷ仕上）

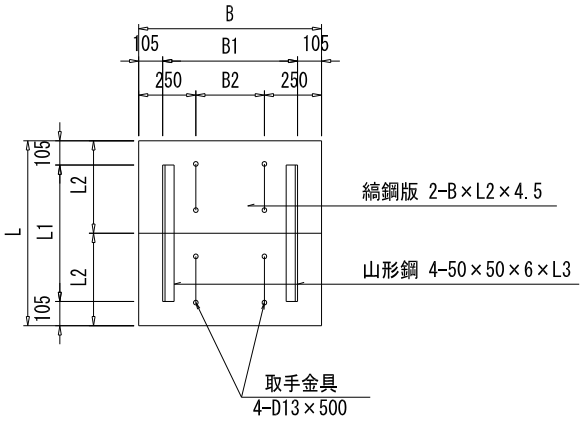

取手金具

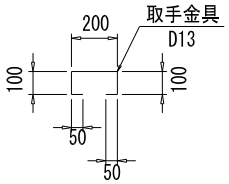

寸法表

桝内空寸法	B	B1	B2	L	L1	L2	L3
600×600	800	590	300	800	590	400	295

名　　称	計　　算　　式			単位	数　量
縞鋼板蓋	t=4.5mm　　w=36.99kg/m2				
	0.800*0.400*2*36.99	=	23.674	kg	23.67
等辺山形鋼	L-50*50*6　w=4.43kg/m				
	4*0.295*4.43	=	5.227	kg	5.23
取手金具		=	4.000	本	4.00
D13-L500mm					
塗装面積	0.800*0.400*2*2	=	1.280		
	0.05*2*0.295*4	=	0.118		
	0.013*π*0.50*4	=	0.082		
		計	1.480	m2	1.48
溶接	(0.295*2+0.05*2)*4		2.760	m	2.76

ボックスカルバート	数 量 計 算 書 -1	1.0式 当たり

算出根拠となる図面

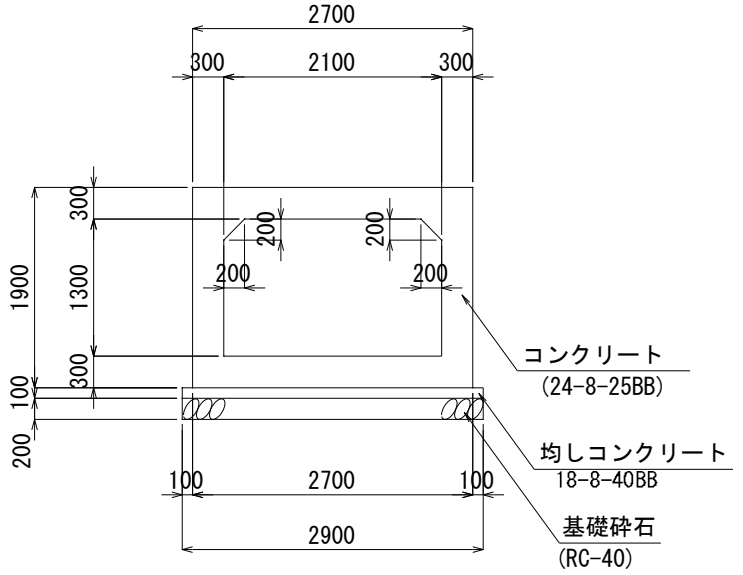

中心延長
L=9.870m

名　　称	計　　算　　式			単位	数　量
コンクリート	断面積　2.70*1.90-2.10*1.30+0.20*0.20	=	2.440m2		
24-8-25BB					
	2.440*9.870	=	24.083	m3	24.08
型枠　(側壁外面)	1.90*(8.654+11.086)	=	37.506		
(側壁内面)	1.10*(8.925+10.815)	=	21.714		
(左ハンチ)	0.20*1.414*(8.925+9.105)*1/2	=	2.549		
(右ハンチ)	0.20*1.414*(10.635+10.815)*1/2	=	3.033		
(頂版)	1.70*(9.105+10.635)*1/2	=	16.779		
(上下流断面)	(1.000+1.346)*2.440	=	5.724		
	(斜率) 計	=	87.305	m2	87.31
均しコンクリート	2.90*0.10*9.87	=	2.862	m3	2.86
18-8-40BB					
同上型枠	9.87*2*0.1	=	1.974		
	(1.000+1.346)*2.90*0.10	=	0.680		
	(斜率) 計	=	2.654	m2	2.65
基礎砕石	2.90*9.87	=	28.623	m2	28.62
RC-40　t=200					
基面整正	2.90*9.87	=	28.623	m2	28.62
鉄筋	別紙、鉄筋表より　D13	=	1171	kg	1171
SD345					
	D16～D25　D19	=	999		
	D22	=	281		
	D25	=	570		
	計	=	1850	kg	1850
	D29～D32　D29	=	170		
	計	=	170	kg	170
支保工	(2.10*1.30-0.20*0.20*1/2*2)*9.870	=	26.550	空m3	26.55
ﾊﾟｲﾌﾟｻﾎﾟｰﾄ支保工					

ボックスカルバート	数 量 計 算 書 -2		1.0式 当たり
名　　称	計　　算　　式	単位	数　量
(地覆工)			
コンクリート	(上流側)		
18-8-40BB	4.20*(0.40*0.25+(0.40+0.495)*1/2*0.19) = 0.777		
	(下流側)		
	4.20*(0.40*0.25+(0.40+0.748)*1/2*0.695) = 2.096		
	計 = 2.873	m3	2.87
型枠	(上流側)		
	(斜率) 4.20*(0.25*2+(1.000+1.118)*0.19) = 3.790		
	0.40*0.25+(0.40+0.425)*1/2*0.05+		
	+(0.40+0.565)*1/2*0.33 = 0.280		
	(下流側)		
	(斜率) 4.20*(0.25*2+(1.000+1.118)*0.695) = 8.282		
	0.40*0.25+(0.40+0.63)*1/2*0.46+		
	+(0.40+0.865)*1/2*0.93 = 0.925		
	計 = 13.277	m2	13.28
差筋	4.20/0.50 = 8.400		
D16　L=300　@500	≒ 9 本/片側		
SD295A	0.30*9*2*1.56 = 8.424	kg	8.42

A-A 断面図

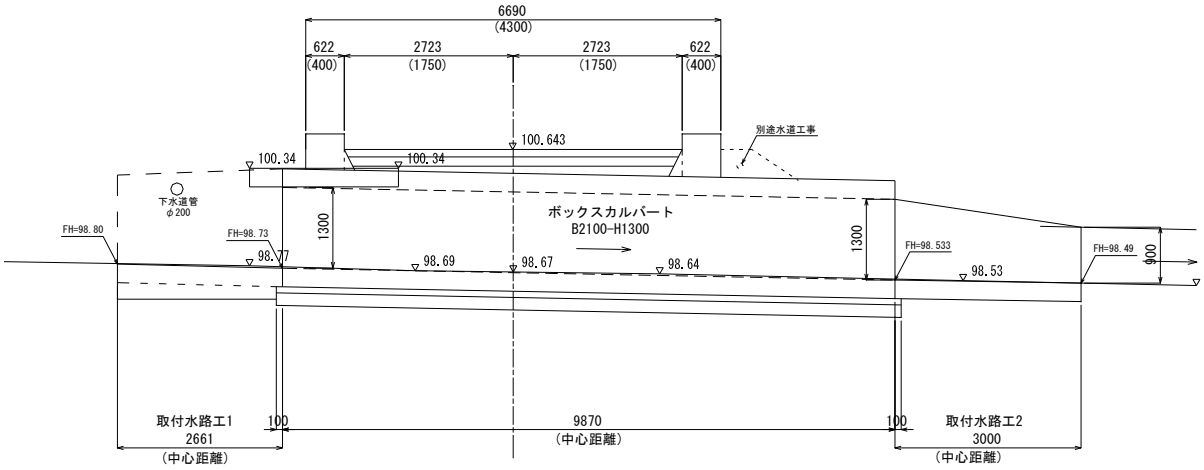
6690
(4300)
622
(400)
2723
(1750)
2723
(1750)
622
(400)
別途水道工事
100.643
100.34
100.34
下水道管
φ200
FH=98.80
FH=98.73
98.77
1300
ボックスカルバート
B2100-H1300
1300
FH=98.533
FH=98.49
900
98.69
98.67
98.64
98.53
取付水路工1
2661
(中心距離)
100
9870
(中心距離)
100
取付水路工2
3000
(中心距離)

平　面　図

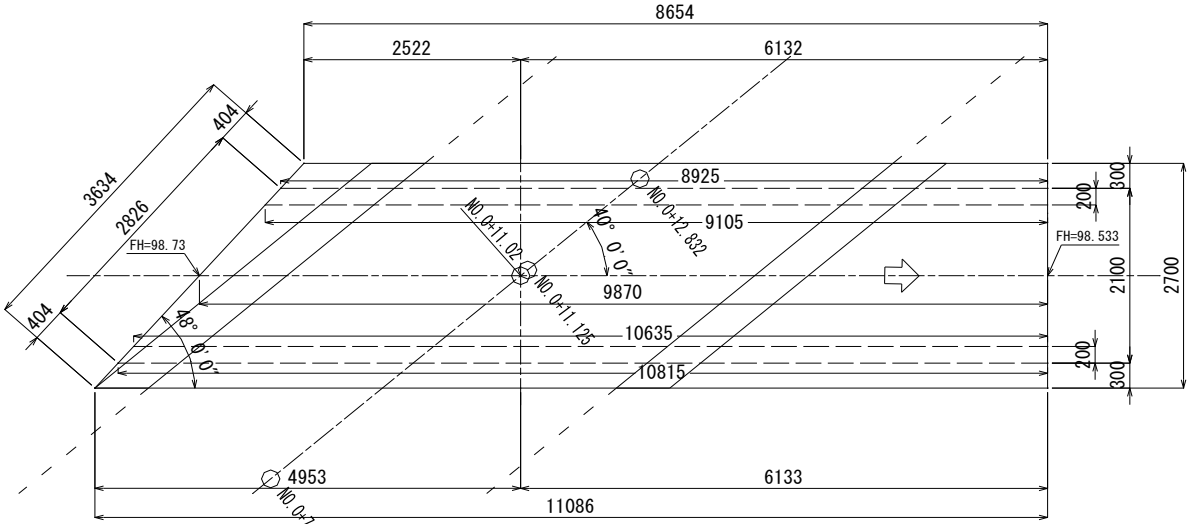
8654
2522
6132
404
3634
2826
404
8925
NO.0+12.832
9105
NO.0+11.02
40°
0'0"
FH=98.73
FH=98.533
9870
NO.0+11.125
48°
0'0"
10635
10815
300
200
2100
2700
200
300
4953
NO.0+7
6133
11086

算出根拠となる図面

地覆　上流側

S=1:50

側面図

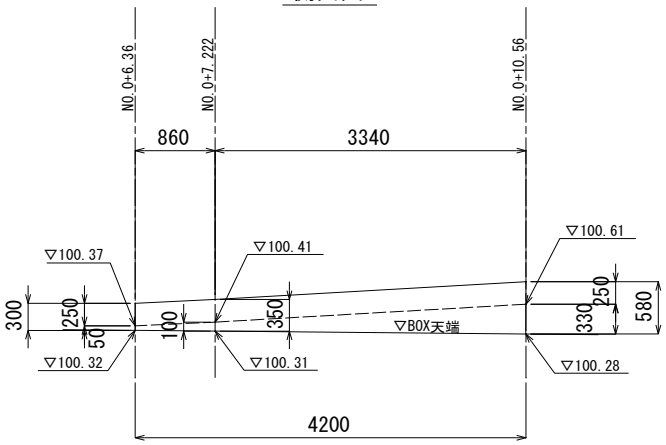

断面図

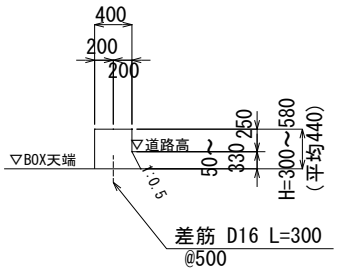

地覆　下流側

S=1:50

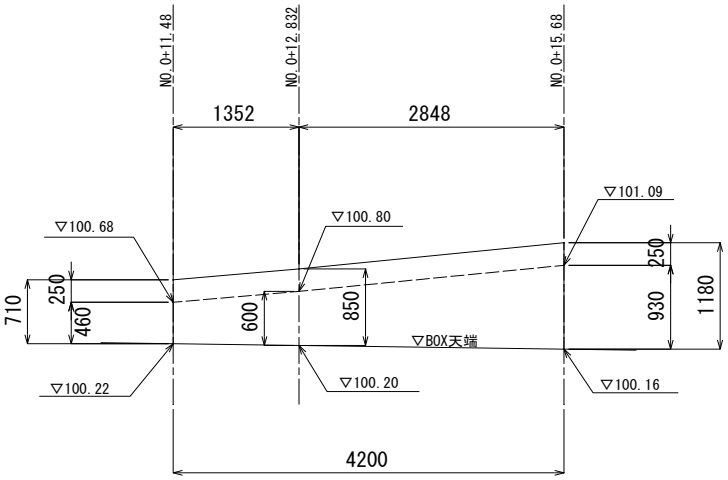

断面図

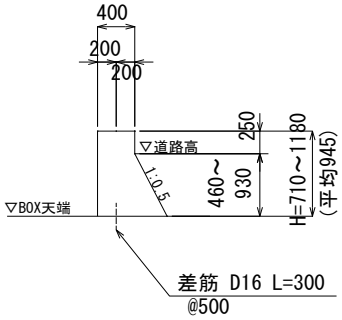

取付水路工１	数 量 計 算 書	1.0式 当たり

算出根拠となる図面

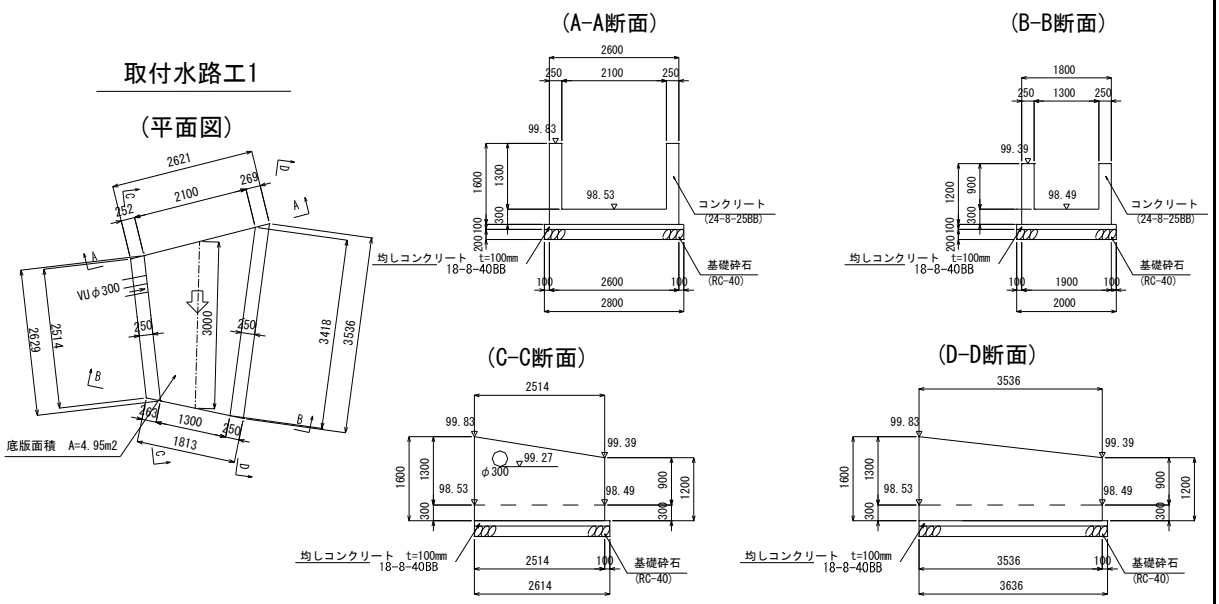

名　　称	計　　算　　式			単位	数　量
コンクリート	上流断面積　2.60*1.60-2.10*1.30	=	1.430m2		中心延長
24-8-25BB	下流断面積　1.80*1.20-1.30*0.90	=	0.990m2		L=3.000m
	(1.430+0.990)*1/2*3.00	=	3.630		
(控除断面)	-(0.318^2*π*1/4)*0.25	=	-0.020		
	計	=	3.610	m3	3.61
型枠　(側壁外面)	(1.60+1.20)*1/2*(3.536+2.514)	=	8.470		
(側壁内面)	(1.30+0.90)*1/2*(3.418+2.629)	=	6.652		
(下流断面)	(1.813*1.20-1.30*0.90)	=	1.006		
(控除断面)	-(0.318^2*π*1/4)*2	=	-0.159		
	計	=	15.969	m2	15.97
均しコンクリート	(2.80+2.00)*1/2*3.10*0.10	=	0.744	m3	0.74
18-8-40BB					
同上型枠	3.10*0.10*2+2.013*0.10	=	0.821	m2	0.82
基礎砕石	(2.80+2.00)*1/2*3.10	=	7.440	m2	7.44
RC-40　t=200					
基面整正	(2.80+2.00)*1/2*3.10	=	7.440	m2	7.44
鉄筋	別紙、鉄筋表より　D13	=	182.3	kg	182
SD345					

取付水路工2(右岸)	数 量 計 算 書	1.0式 当たり

算出根拠となる図面

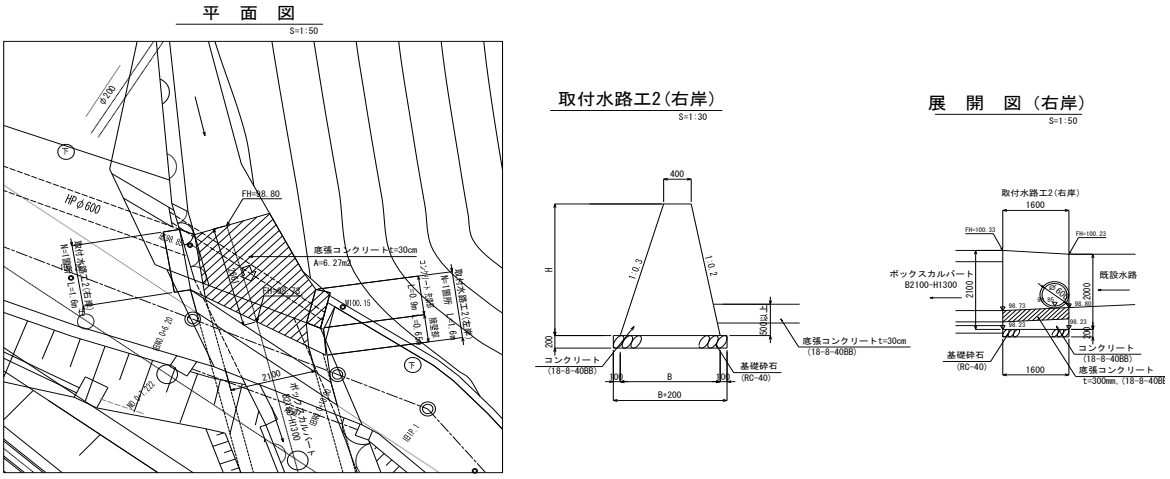

名　　称	計　　算　　式			単位	数　量
平均壁高算出	(2.100+2.000)*1/2*1.6	=	3.280		設置延長
	-1/4*π*0.7*0.7	=	-0.385		L=1.60m
	計	=	2.895		
	平均高さ　2.895 ÷ 1.600	=	1.809 m		
	底面幅 0.400+1.809*(0.20+0.30)	=	1.305 m		
	平均断面積 (0.40+1.305)*1/2*1.809	=	1.542 m2		
基面整正	1.505*1.60	=	2.408	m2	2.4
基礎砕石	1.505*1.60	=	2.408	m2	2.4
RC-40 t=20cm					
コンクリート	1.542*1.60	=	2.467	m3	2.47
18-8-40BB					
	(斜率)				
同上型枠	(1.044+1.020)*1.809*1.60	=	5.974		
	(0.400+1.05)*2.10*1/2	=	1.523		
	(0.400+1.00)*2.00*1/2	=	1.400		
	計	=	8.897	m2	8.90
底張りコンクリート	6.27*0.30	=	1.881	m3	1.88
18-8-40BB					

取付水路工2(左岸)	数 量 計 算 書	1.0式 当たり

算出根拠となる図面

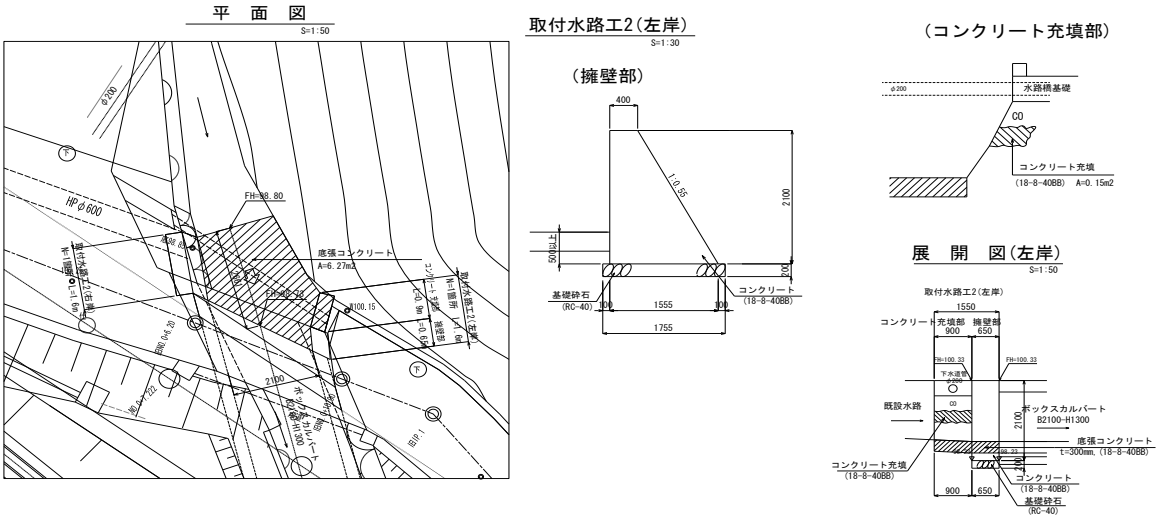

名　　称	計　　算　　式			単位	数　量
基面整正	1.755*0.65	=	1.141	m2	1.1
基礎砕石	1.755*0.65	=	1.141	m2	1.1
RC-40 t=20cm					
コンクリート	(0.40+1.555)/2*2.10*0.65	=	1.334	m3	1.33
18-8-40BB					
同上型枠	(1.141+1.000)*2.10*0.65	=	2.922		
	(0.400+1.555)*2.10*1/2	=	2.053		
	(0.400+1.555)*2.10*1/2	=	2.053		
		計 =	7.028	m2	7.03
コンクリート充填	0.15*0.90	=	0.135	m3	0.14
18-8-40BB					

現場打縁石工	数 量 計 算 書	10.0m 当たり

算出根拠となる図面

（一般部）

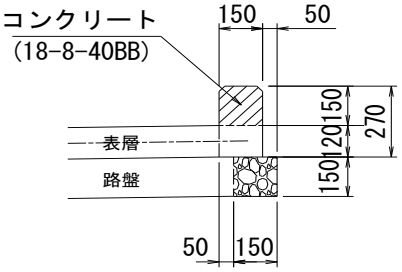

※上部角2箇所は2cmの面取りを行うこと。

（ブロック積工天端部）

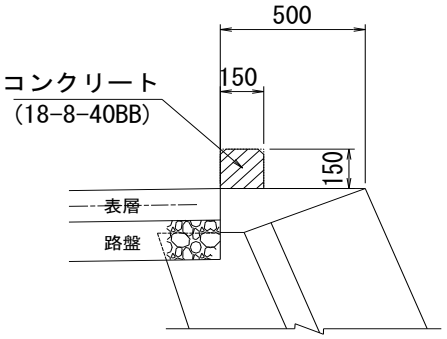

※上部角2箇所は2cmの面取りを行うこと。

目地材(ｴﾗｽﾀｲﾄt=10mm) @8. 0m (コンクリート舗装 横目地に合わす)

名　　称	計　　算　　式			単位	数　量
コンクリート	(0.150*0.150-0.020*0.020)*10.00	=	0.221	m3	0.22
18-8-40BB					
型枠	(0.130+0.020*1.414)*2*10.00	=	3.166	m2	3.17
目地材	(0.150*0.150-0.020*0.020)*10.00/8.00	=	0.028	m2	0.03
ｴﾗｽﾀｲﾄt=10　@8.0m					

取水工	数 量 計 算 書	1.0ヶ所 当たり

算出根拠となる図面

（正 面 図）

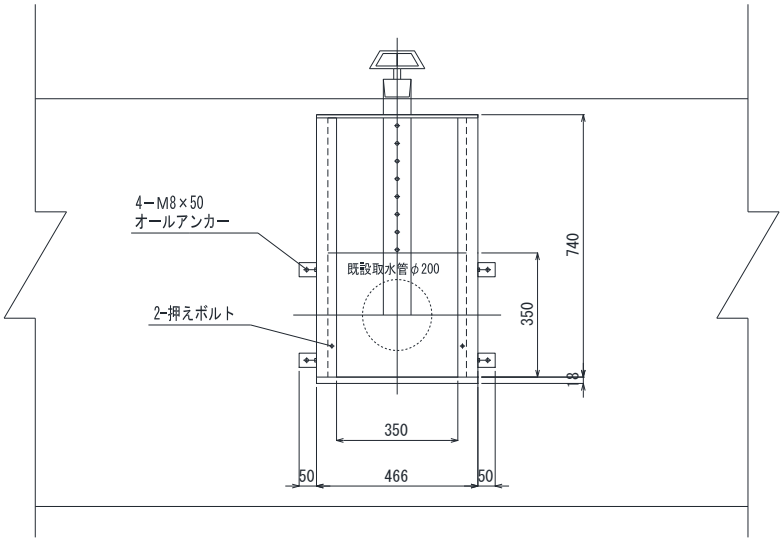

名　　称	計　　算　　式	単位	数　量
シンプルゲート			
CMK4-350	= 1.00	基	1.00

伸縮目地工	数 量 計 算 書	1.0式 当たり

算出根拠となる図面

収 縮 目 地

S=1:10

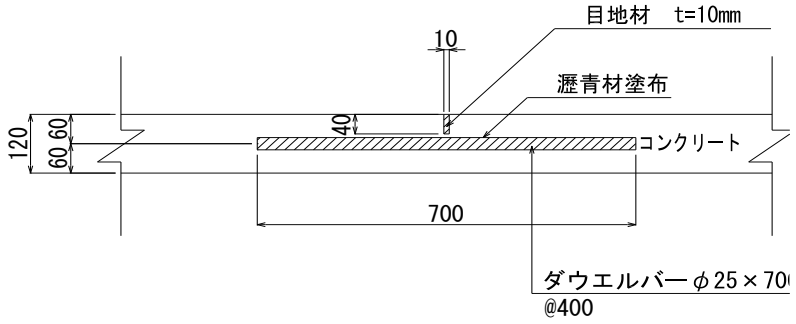

※横収縮目地は1箇所/8m毎に設置すること。

名　　称	計　　算　　式			単位	数　量
	施工延長　　：L=22.558m				
	全体舗装面積：A=111.87m2　(舗装面積計算書より)				
	収縮目地数　22.558/8.0 = 2.819　⇒ 3箇所				
平均舗装幅員	111.87/22.558	=	4.959	m	
目地材	0.04*4.959*3	=	0.595	m2	0.60
t=10mm					
ダウエルバー	1箇所当たり本数　4.959/0.4 = 12.43 ⇒ 13本				
φ25×700mm	13*3	=	39.000	本	39
瀝青材塗布	(0.025*π*0.70+1/4*0.025*0.025*π*2)*39	=	2.182	m2	2.18

単位数量計算書

名　　称	規格	左右	単位	数　　量	摘　　要
簡易支持力試験	キャスポル		箇所	4.0	

特記仕様書（施工条件明示一覧表）

明示項目	明示事項	条件及び内容
工程関係	☑ 別途工事との工程調整が必要あり	☑ 調整項目（ ☐ 資材等の流用 ☑ 仮設及び工事用道路等の調整 ☐ 建設機械等の調整 ☐ 施工順序の調整 ☐ その他（ ） ☐ 別途協議 ）
	☐ 施工時期、施工時間及び施工方法の制限あり	☐ 制限する工種名（ ） 施工時期及び施工時間（ ） 施工方法（ ）
	☐ 他機関との協議が未完了	☐ 協議が必要な機関名（ ） 協議完了見込み時期（ ）
	☐ 占用物件との工程調整の必要あり	☐ 占用物件名（☐ 電気 ☐ 電話 ☐ 水道 ☐ ガス ☐ その他（ ）） ☐ その他（ ）
	☐ その他（ ）	
用地関係	☐ 用地補償物件の未処理箇所あり	☐ 未処理箇所（☐ 別添図 ☐ No. ～No. ☐ 別途協議 ） ☐ 完了見込み時期（ ☐ 平成 年 月頃 ☐ 別途協議 ）
	☐ 仮設ヤードの有無	☐ 仮設ヤード（☐ 官有地 ☐ 民有地 ☐ その他（ ） ☐ 別途協議 ） ☐ 仮設ヤード使用期間（ ） ☐ 仮設ヤードからの運搬距離（L＝ km）
	☐ その他（ ）	☐ 使用条件・復旧方法（ ） ☐ その他（ ）
公害対策関係	☑ 施工方法の制限あり	☑ 制限項目 （☑ 騒音 ☑ 振動 ☐ 水質 ☐ 粉じん ☑ 排出ガス ☐ その他（ ）） ☐ 施工方法等（☐ 指定工法名（ ） ☐ その他（ ） ☐ 別途協議 ） ☐ 施工時期 （ ）
	☐ 事業損失防止に関する調査あり	☐ 調査項目 （☐ 騒音測定 ☐ 振動測定 ☐ 水質調査 ☐ 近接家屋の事前・事後調査 ☐ 地盤沈下測定 ☐ 地下水位等の測定 ☐ その他（ ） ☐ 別途協議 ） ☐ 調査方法 （☐ 別途資料 ☐ その他（ ） ☐ 別途協議 ） ☐ 調査費 （☐ 別途資料 ☐ その他（ ） ☐ 別途協議 ）
	☐ その他（ ）	☐ その他（ ）
安全対策関係	☐ 交通安全施設等の指定あり	☐ 交通安全施設等の配置 （☐ 別途図面 ☐ その他（ ） ☐ 別途協議 ） ☐ 交通管理要員の配置 （☐ 別途図面 ☐ その他（ ） ☐ 別途協議 ） ☐ 指定路線 ☐ 指定路線以外 ☐ 配置人員数（ 人） （うち交通誘導警備員Ａ（ 人）） （注：配置人員数の変更は原則行わないものとする。但し、指定路線以外で交通誘導警備員Ａが配置できない場合は変更の対象とする。） ☐ 施工時間の制限
	☐ 近接公共施設等に対する制限	☐ 工法制限あり ・近接公共施設名等 （☐ 鉄道 ☐ 電気 ☐ 電話 ☐ 水道 ☐ ガス ☐ その他（ ）） ・制限を受ける工種 （ ） ・制限内容 （ ）
	☐ 土砂崩落・発破作業に対する防護施設等に指定あり	☐ 安全防護施設等の配置 （☐ 別途図面 ☐ その他（ ） ☐ 別途協議 ） ☐ 保安要員の配置 （☐ 別途図面 ☐ その他（ ） ☐ 別途協議 ）
	☐ イメージアップ経費適用工事	☐ イメージアップの内容（率分）（ ） ☐ イメージアップの内容（積上）（ ）
	☐ その他（ ）	☐ その他（ ）

（注）上記受託業務事項・条件及び内容のレ印当該欄は、作業に当たって制約を受ける事となるので明示する。
明示事項に変更が生じた場合及び明示されていない制約等が発生したときは、発注者と別途協議し適切な措置を講ずるものとする。
別途協議とは、設計・現場説明又は作業打合せ等により協議するものとする。

伊賀市
平成28年6月

特記仕様書（施工条件明示一覧表）

明　示　項　目	明　示　事　項	条　件　及　び　内　容
工事用道路関係	□ 一般道路（搬入路）の使用制限あり □ 仮設道路の設置条件あり □ その他（　　）	□ 経路及び使用期間の制限内容　（ □ 別途図面　□ その他（　　）　□ 別途協議 ） □ 使用中及び使用後の措置　（ □ 別途図面　□ その他（　　）　□ 別途協議 ） □ 用地及び構造　（ □ 別途図面　□ その他（　　）　□ 別途協議 ） □ 安全施設　（ □ 別途図面　□ その他（　　）　□ 別途協議 ） □ 使用中及び使用後の措置　（ □ 別途図面　□ その他（　　）　□ 別途協議 ） □ その他（　　）
仮設備関係	□ 仮設備の設置条件あり □ 仮設物の構造及び施工方法の指定 □ その他（　　）	□ 使用期間及び借地条件　（ □ 別添図等　□ その他（　　）　□ 別途協議 ） □ 転用あり（　　回） □ 兼用あり（　　） □ その他（　　） □ 構造及び設計条件　（ □ 別添図等　□ その他（　　）　□ 別途協議 ） □ 施工方法（　　） □ その他（　　）
残土・産業廃棄物関係	☑ 残土処分（自由処分） □ 残土処分（指定処分・他工事流用） ☑ 産業廃棄物の処理条件あり ☑ 提出書類あり □ その他（　　）	☑ 残土処分地（ □ 別途資料　□ その他（　　）　□ 別途協議 ）　運搬距離（L＝　4　km） □ 処分地の処理条件あり　（ □ 押土整地　□ その他（　　）） ☑ 産業廃棄物の種類　（ ☑ コン塊　□ アス塊　□ 木材　☑ 汚泥　□ その他（　　）） ☑ 産業廃棄物の処分地　（ □ 再生処分場（　　）　☑ 最終処分場（　　）　□ 別添図書 □ その他（　　）　□ 別途協議 ） 【注：特段の理由により処分先や運搬距離を明示する場合はその他の項目（　　）に記入のこと。】 ☑ 処分地での処理費　（ ☑ 計上あり（ ☑ 処理料　□ 押土整地　□ 被覆土）　□ その他（　　）　□ 別途協議） □ 処分場の受入条件　（　　） ☑ 舗装切断時の排水処理 アスファルト・セメントコンクリート舗装の切断時に発生する排水（泥水）を河川や側溝に排水することなく排水吸引機能を有する切断機械等により回収するものとする。また、回収水等は、産業廃棄物として取り扱うものとし、適正に処理しなければならない。「適正に処理」するとは、「廃棄物処理及び清掃に関する法律」に基づき、産業廃棄物の排出事業者（受注者）が産業廃棄物の処理を委託する際、適正処理のために必要な廃棄物情報（成分や性状等）を処理業者に提供することが必要である。なお、受注者は、回収水等の産業廃棄物管理票（マニフェスト）について、監督員に提示しなければならない。 □ その他（　　）
工事支障物件関係	☑ 工事支障物件あり □ その他	☑ 支障物件名　（ □ 鉄道　□ 電気　□ 電話　☑ 水道　□ ガス　□ 有線　□ その他（　　）） ☑ 移設時期　（ □ 平成　年　月　頃　☑ 別途協議） □ 防護　（　　） □ その他（　　）
排水工（濁水処理を含む）関係	□ 濁水、湧水等の排水に際し、制限あり □ 水質調査等必要あり □ その他（　　）	□ 項目及び基準値（　　） □ 調査項目（　　） □ その他（　　）

（注）上記受託業務事項・条件及び内容のレ印当該欄は、作業に当たって制約を受ける事となるので明示する。
明示事項に変更が生じた場合及び明示されていない制約等が発生したときは、発注者と別途協議し適切な措置を講ずるものとする。
別途協議とは、設計・現場説明又は作業打合せ等により協議するものとする。

伊賀市
平成28年6月

特記仕様書（施工条件明示一覧表）

明　示　項　目	明　　示　　事　　項	条　　件　　及　　び　　内　　容
薬液注入関係	□ 薬液注入工法等の指定あり □ 提出書類あり □ 注入量の確認、注入の管理及び注入の効果の確認 □ その他（　　）	□ 工法区分（　　）　材料種類（　　）　施工範囲（　　） □ 削孔数量（　　）　注入量　（　　）　その他　（　　） □ 工法関係（　　）　材料関係（　　） □ その他（　　）
再生材使用関係	☑ 再生材使用の指定あり □ 六価クロム溶出試験あり（環境告示第46号溶出試験） ☑ 三重県リサイクル製品利用推進条例に基づく認定製品の使用について □ その他（　　）	☑ 再生材の種類（ □ 再生Ａsコン　□ 再生路盤材　☑ 再生クラッシャーラン　□ 道路用盛土材　□ 再生コン砂 ） □ 再生材が使用出来ない場合の措置（ □ 新材に変更　□ その他（　　）□ 別途協議 ） □ 再生コンクリート砂（１購入先当たり１検体の試験を行い、試験報告書には、使用する工事名称、所在地を記載する。） □ 三重県リサイクル製品利用推進条例に基づく認定製品を使用する。ただし、認定製品が入手できない場合は、監督員と別途協議。 （認定製品の品名：　　） 【注：認定製品の品名欄については、設計単価表の品名を記入すること】 ☑ 下記製品を本工事で使用する場合は、三重県リサイクル製品利用推進条例に基づく認定製品を使用するように努める。 （認定製品の品名：　間伐材製工事用バリケード・看板・標示板　） □ その他（　　）
そ　の　他	□ 工事用機材の保管及び仮置きの必要あり □ 現場発生品あり □ 支給品あり □ 盛土材等工事間流用あり □ その他（　　）	□ 保管場所（　　）　期間（　　）　その他（　　） □ 品名（　　）　数量（　　）　保管場所（　　）　その他（　　）） □ 品名（　　）　数量（　　）　引渡場所（　　） 時期（平成　　年　　月　　日）　その他（　　） □ 運搬方法（ □ 受注者で運搬　□ 受注者以外で運搬　□ 別途協議　□ その他（　　）） □ 引渡場所（ □ 別添図等　□ 別途協議　□ その他（　　）） 数量（　　）　運搬距離（Ｌ＝　　km） □ その他（　　）
適 用 条 件		☑ 三重県公共工事共通仕様書（平成28年７月版）を適用（部分改正を行った内容も含む（最新改正：平成　　年　　月　　日）） □ 「土木構造物設計マニュアル（案）　　編」を適用 □ 契約後のVE提案に関する特記仕様書　平成　　年　　月　　日を適用（三重県HP「三重県の公共事業情報」を参照） □ 「受発注者間の協議における回答予定日を明確にする取組」試行対象工事に係る特記仕様書　平成　　年　　月　　日を適用（三重県HP「三重県の公共事業情報」を参照） □ 「工事監理連絡会」実施対象工事に係る特記仕様書　平成　　年　　月　　日を適用（三重県HP「三重県の公共事業情報」を参照） □ 支援技術者 １．本工事は現場における現場技術業務を〔例示ー（公財）三重県建設技術センター〕に委託しているので、その支援技術者が監督員に代わって施工体制点検、現場で立会、観察又は検測を行う際は、その業務に協力しなければならない。また、書類（施工体制台帳、計画書、報告書、データ、図面等）の審査に関し説明を求められた場合は、説明に応じなければならない。ただし、支援技術者は、工事請負契約書第９条に規定する監督員ではなく、指示、承諾、協議、検査の適否の判定等を行う権限は有しないものである。 ２．監督員から工事請負者に対する指示又は通知等の支援技術者を通じて行う場合には、監督員から直接、指示又は通知があったものとみなす。 ３．監督員の指示により工事請負者が監督員に対して行う報告又は通知は、支援技術者を通じて行うことができる。 ４．本工事を担当する支援技術者の氏名は右記の通りである。　支援技術者： ☑ 設計変更を行う際に変更対象となるかどうかについて受注者・発注者の共通の目安を示す三重県設計変更ガイドライン（案）（平成27年４月１日）を参考とする。（三重県HP「三重県の公共事業情報」を参照） □ その他（ 三重県を伊賀市と読み替える。）

（注）上記受託業務事項・条件及び内容のレ印当該欄は、作業に当たって制約を受ける事となるので明示する。
明示事項に変更が生じた場合及び明示されていない制約等が発生したときは、発注者と別途協議し適切な措置を講ずるものとする。
別途協議とは、設計・現場説明又は作業打合せ等により協議するものとする。

伊賀市
平成28年6月

特記仕様書（施工条件明示一覧表）

明　示　項　目	明　　示　　事　　項	条　　件　　及　　び　　内　　容
監督の区分 （共通仕様書第1編第1章1-1-22条第6項に規定する表1-2、表1-3）	☑ 一般監督 （ただし、低入札価格調査制度の調査対象工事となった場合は、全ての工種を重点監督とする。） ☐ 重点監督	重点監督の場合　【注：全ての工種に適用しない場合は、対象工種欄をチェックし、対象工種名を記入すること。】 ☐ 全ての工種に適用する。 ☐ 対象工種（　　） ※これ以外は、一般監督とする。
入札・契約方式	☐ 入札時ＶＥ方式 ☐ 契約後ＶＥ方式 ☐ 設計・施行一括発注方式 ☐ プロポーザル方式 ☐ 総合評価方式	☐ 契約前のＶＥ提案に基づき施工しなければならない。 ☐ 契約後にＶＥ提案を受け付ける。 ☐ 細部設計の承認を受けなければならない。 ☐ 本件工事で提案不履行があった場合は、本件工事完成年度の翌年度に総合評価方式で発注する案件（以下「発注工事」という。）で、貴社の評価点において発注工事の加算点（満点）の１割を減点します。
電 子 納 品	☐ 工事完成図書（工事写真含む） ☐ 電子納品対象外	☐ 工事完成図書は電子納品とする。ただし、電子化が困難な部分について監督員と協議承諾を得たものについてはこの限りではない。 電子媒体の提出部数は、（ ☐ ２部　☐ （　　）部）とする。 ☐ 三重県ＣＡＬＳ電子納品運用マニュアル（平成　24 年　7 月改訂）を適用
産業廃棄物税		☐ 本工事には産業廃棄物税相当分が計上されていないため、受注者が課税対象となった場合には完成年度の翌年度の４月１日から８月31日までの間に別に定める様式に産業廃棄物税納税証明書等を添付して当該工事の発注者に対して支払請求を行うこと。なお、この期間を超えて請求することはできない。また、設計数量を超えて請求することはできない。
工事カルテ作成・登録		☐ 三重県公共工事共通仕様書に基づき、工事カルテ作成・登録を行うこと。
建設副産物情報交換システム		☐ 三重県公共工事共通仕様書に基づき、建設副産物情報交換システム（副産物システム、発生土システム）にデータを入力すること。
市 内 企 業 優 先 使 用	☑ 市内企業優先使用	☑ 本工事に於いて、下請け契約を締結する場合には、当該契約の相手方を伊賀市内に本店（建設業法において規定する主たる営業所を含む）を有する者の中から選定するよう努めること。
県内産製品 優 先 使 用	☑ 建設資材の県内産製品優先使用	☑ 本工事に使用する建設資材について、規格・品質等の条件を満足するものについては、県内産資材の優先使用するよう努めること。 ☑ 本工事で使用する建設資材の調達にあたっては、極力県内の取り扱い業者から購入するよう努めること。
不当介入を受けた場合の措置	☑ 不当介入を受けた場合の措置	☑ 暴力団員等による不当介入（伊賀市の締結する契約等からの暴力団等排除措置要綱第２条第１項第１１号）を受けた場合の措置につい (1) 受注者は暴力団員等（伊賀市の締結する契約等からの暴力団等排除措置要綱第２条第１項第９号）による不当介入を受けた場合は、断固としてこれを拒否するとともに、不当介入があった時点で速やかに所轄の警察署に通報を行うとともに、捜査上必要な協力を行うこと。 (2) (1)により所轄の警察署に通報を行うとともに、捜査上必要な協力を行った場合には、速やかに発注者に報告すること。発注者への報告は必ず文書で行うこと。 (3) 受注者は暴力団員等により不当介入を受けたことから工程に遅れが生じる等の被害が生じた場合は、発注者と協議を行うこ
工事実態調査	☑ 工事実態調査	☑ 伊賀市低入札価格調査試行要領第３条で定める調査基準に満たない額で契約し、発注者より工事実態調査の指示があった場合又は、同実施要領で定める重点調査を経て契約した場合は、工事実態調査に協力すること。

（注）上記受託業務事項・条件及び内容のレ印当該欄は、作業に当たって制約を受ける事となるので明示する。
明示事項に変更が生じた場合及び明示されていない制約等が発生したときは、発注者と別途協議し適切な措置を講ずるものとする。
別途協議とは、設計・現場説明又は作業打合せ等により協議するものとする。

伊賀市
平成28年6月

特記仕様書（施工条件明示一覧表）

明　示　項　目	明　　示　　事　　項	条　　件　　及　　び　　内　　容
社会保険等未加入対策	☑ 社会保険等未加入対策 （健康保険、厚生年金保険及び雇用保険）	☑ 適用除外でないにも関わらず社会保険等に未加入である建設業者を下請契約（受注者が直接締結する請負契約に限る。）の相手方としてはならない。 ☑ 下請契約に先立って、選定の候補となる業者について社会保険等の加入状況を確認し、適用除外でないにも関わらず社会保険等に未加入である場合には、早期に加入手続きを進めるよう指導を行うこと。 ☑ 受注者は、施工体制台帳・再下請負通知書の「健康保険等の加入状況」欄により下請業者が社会保険等に加入しているかどうかを確認すること。また、発注者が加入状況を証明する書類の提出又は提示を求めた場合、速やかに対応すること。

（注）上記受託業務事項・条件及び内容のレ印当該欄は、作業に当たって制約を受ける事となるので明示する。
明示事項に変更が生じた場合及び明示されていない制約等が発生したときは、発注者と別途協議し適切な措置を講ずるものとする。
別途協議とは、設計・現場説明又は作業打合せ等により協議するものとする。

伊賀市
平成28年6月