平成３０年度

農業集落排水施設整備事業　山田南地区

管路施設工事　請負設計書

【出後５工区】

添付図面一覧表

番号	図面の名称	枚数
1	計画平面図	4
2	縦断面図	8
3	路線横断面図	5
4	取付管横断面図	7
5	各種構造物工法図	20
6	公共汚水桝設置計画平面図	4
7	中継ポンプ槽工法図	1
8	その他工法図	1
計		50

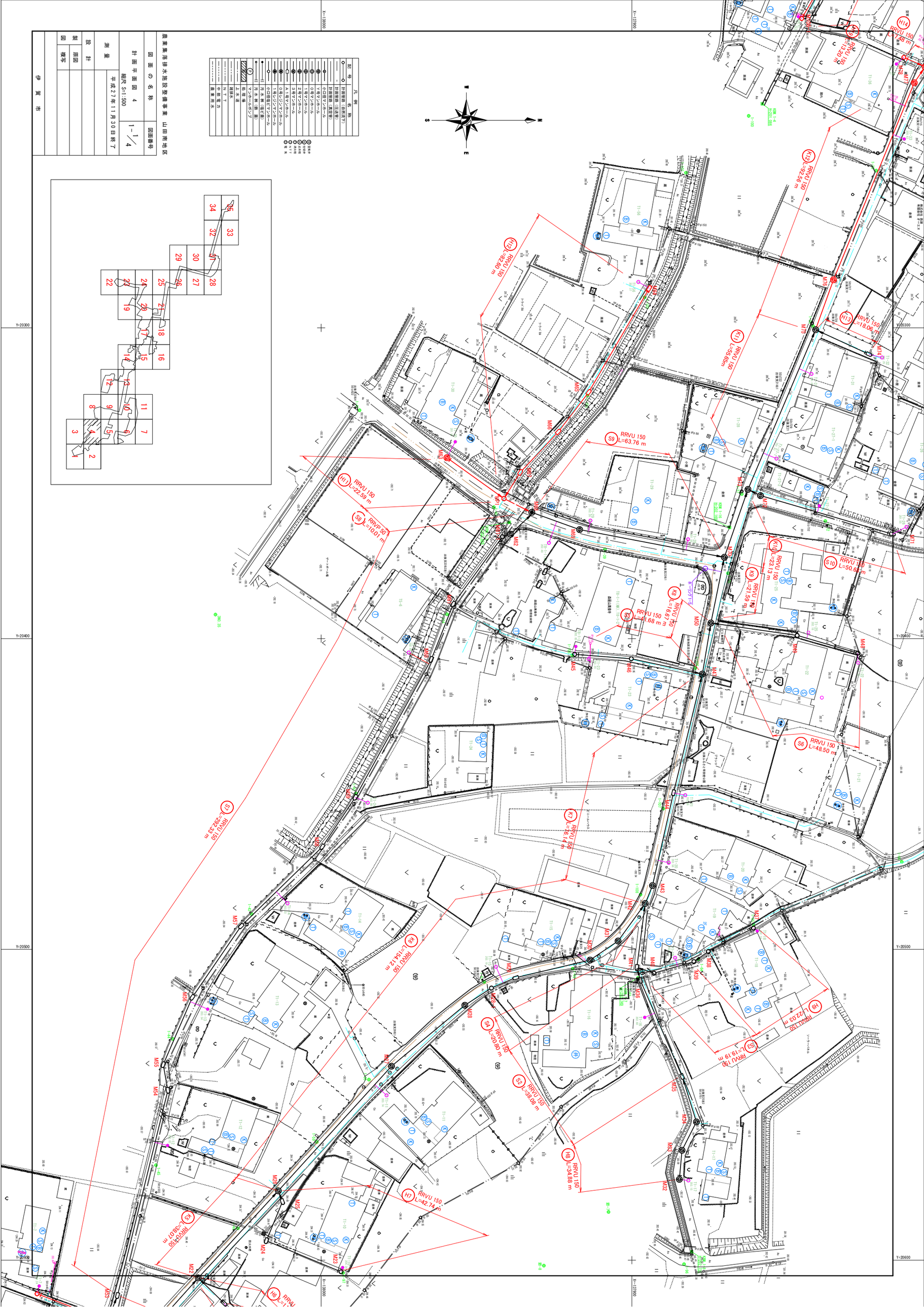

農業集落排水施設整備事業 山田南地区

図面の名称	図面番号
計画平面図 4 縮尺 S=1:500	1-1/4
平成27年11月30日終了	

測量
設計
製図 原図
図 複写

伊賀市

凡例

記号	名称
	計画管路（自然流下）
	計画管路（圧送管）
	計画管路（真空管）
	小口径マンホール
	Y字マンホール
	C字マンホール
	T字マンホール
	2字マンホール
	S字マンホール
	A字マンホール
	O字インジンマンホール
	1字インジンマンホール
	小口径インジンマンホール
	汚水桝（宅内）
	マンホールポンプ
	既存構
	上水道
	雑排水
	N T T
	中部電力
	農業用水

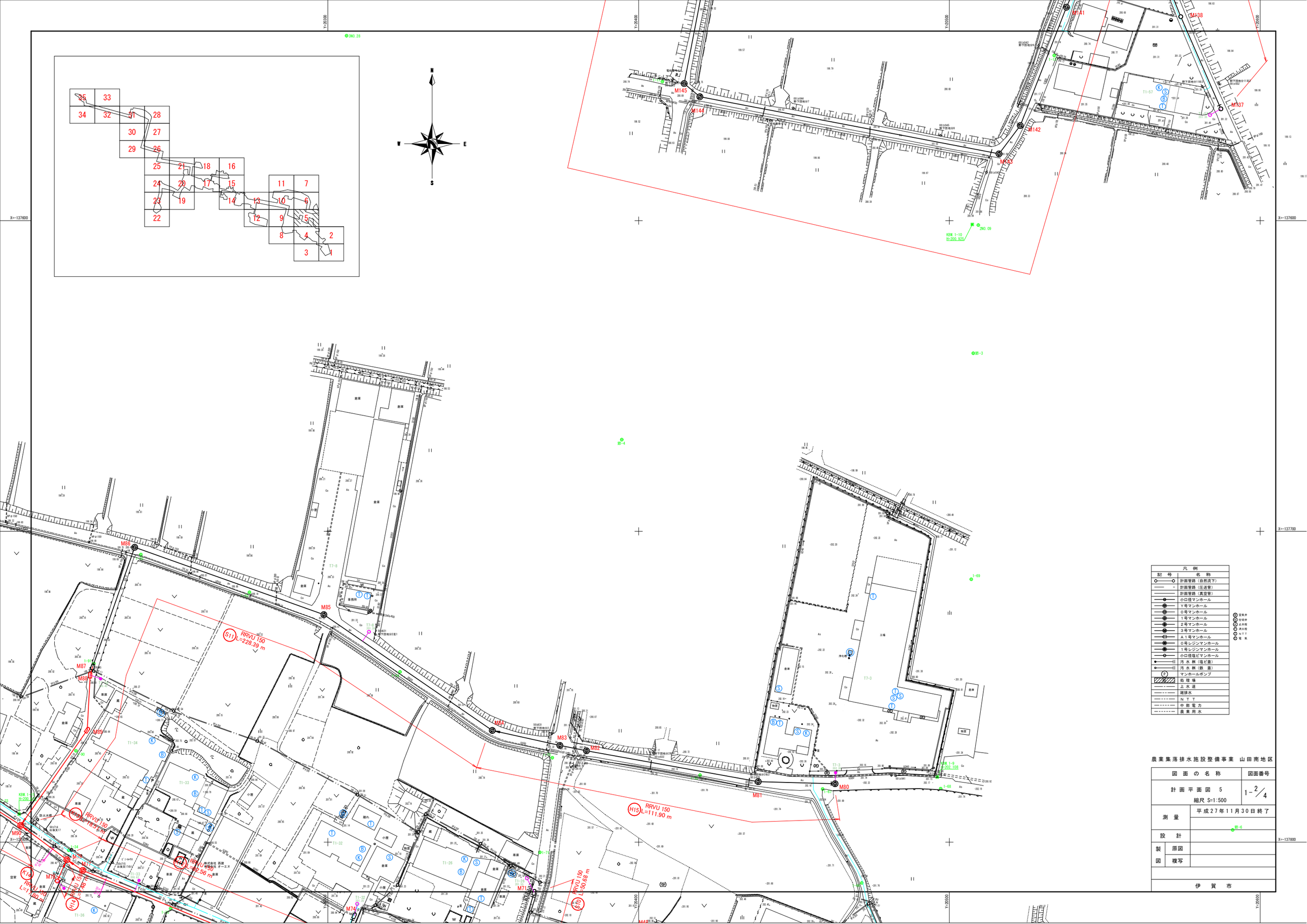
N
S
E
W
M145
M144
M142
M141
M138
M137
M88
M87
M89
M90
M85
M83
M82
M81
M80
M74
M71
S11
RRVU 150
L=228.39 m
H15
RRVU 150
L=111.90 m
S1b
RRVU 150
L=90.68 m
凡 例
記 号
名 称
計画管路（自然流下）
計画管路（圧送管）
計画管路（真空管）
小口径マンホール
Y号マンホール
0号マンホール
1号マンホール
2号マンホール
3号マンホール
A 1号マンホール
0号レジンマンホール
1号レジンマンホール
小口径塩ビマンホール
汚水桝（塩ビ蓋）
汚水桝（鉄蓋）
マンホールポンプ
処理場
上水道
雑排水
N T T
中部電力
農業用水
空気弁
仕切弁
止水栓
消火栓
N T T
電 気
農業集落排水施設整備事業 山田南地区
図 面 の 名 称
図面番号
計画平面図 5
縮尺 S=1:500
1-2/4
測 量
平成27年11月30日終了
設 計
製 図
原図
複写
伊 賀 市

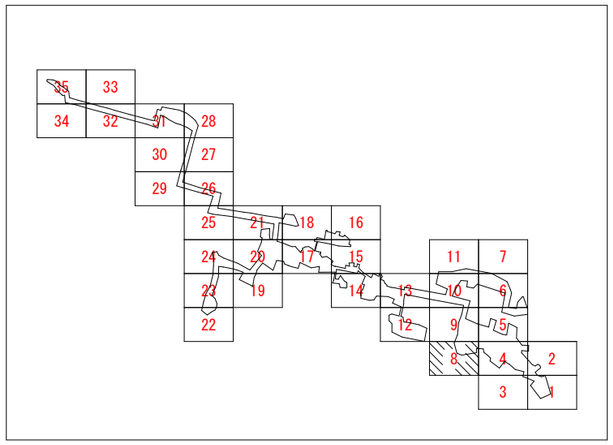

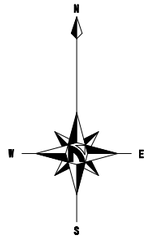

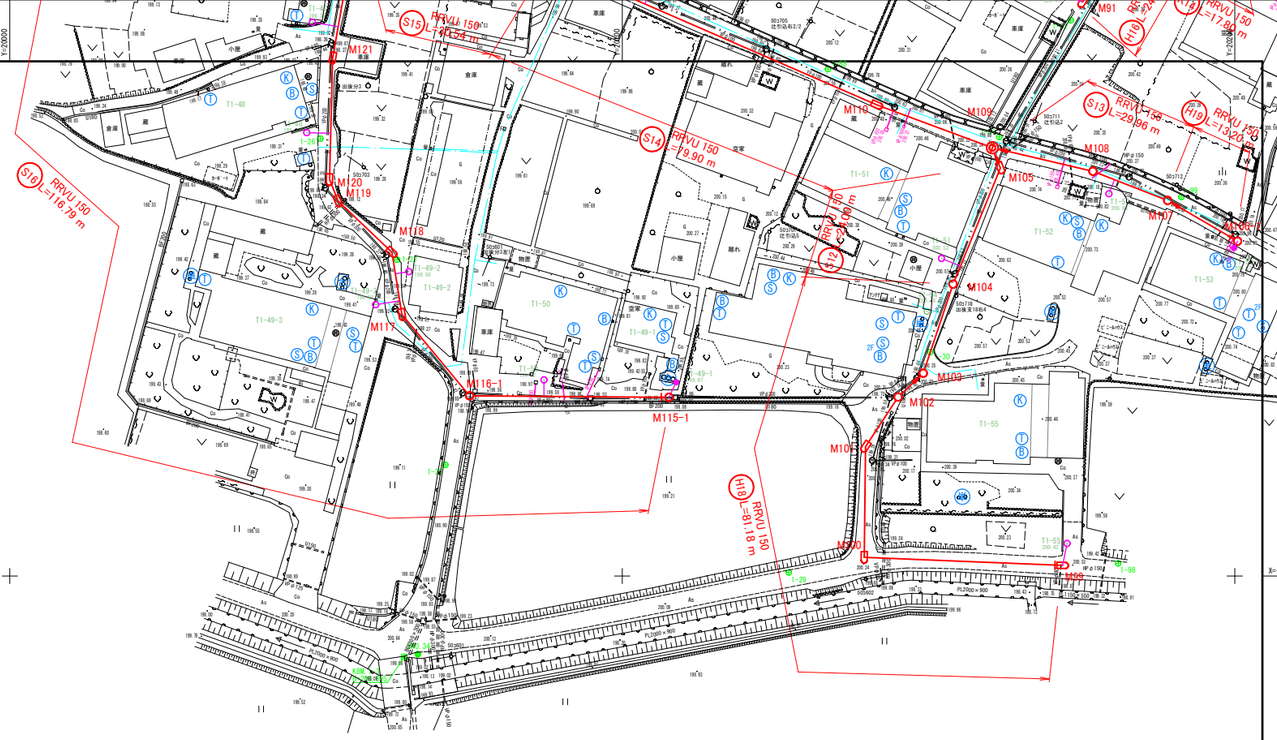

凡　例	
記　号	名　称
	計画管路（自然流下）
	計画管路（圧送管）
	計画管路（真空管）
	小口径マンホール
	Ｙ号マンホール
	Ｏ号マンホール
	１号マンホール
	２号マンホール
	３号マンホール
	Ａ１号マンホール
	Ｏ号レジンマンホール
	１号レジンマンホール
	小口径塩ビマンホール
	汚水桝（塩ビ蓋）
	汚水桝（鉄蓋）
	マンホールポンプ
	処理場
	上水道
	雑排水
	ＮＴＴ
	中部電力
	農業用水

空気弁
仕切弁
止水栓
消火栓
ＮＴＴ
電　気

IV屋敷前

農業集落排水施設整備事業　山田南地区

図　面　の　名　称		図面番号
計画平面図　8 縮尺 S=1:500		1－3／4
測　量	平成２７年１１月３０日終了	
設　計		
製図 原図		
製図 複写		
伊　賀　市		

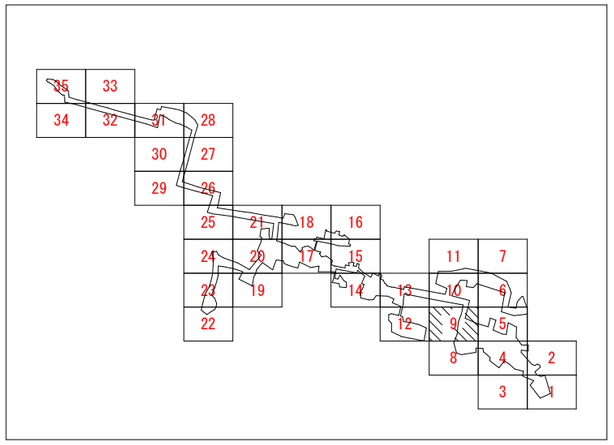

凡　例	
記　号	名　称
	計画管路（自然流下）
	計画管路（圧送管）
	計画管路（真空管）
	小口径マンホール
	Ｙ号マンホール
	Ｏ号マンホール
	１号マンホール
	２号マンホール
	３号マンホール
	Ａ１号マンホール
	Ｏ号レジンマンホール
	１号レジンマンホール
	小口径塩ビマンホール
	汚水桝（塩ビ蓋）
	汚水桝（鉄　蓋）
	マンホールポンプ
	処理場
	上水道
	雑排水
	ＮＴＴ
	中部電力
	農業用水

空気弁
空切弁
止水栓
消火栓
ＮＴＴ
電　気

農業集落排水施設整備事業　山田南地区

図面の名称		図面番号
計画平面図　9 縮尺 S=1:500		1－4/4
測　量	平成27年11月30日終了	
設　計		
製図	原図	
	複写	
伊賀市		

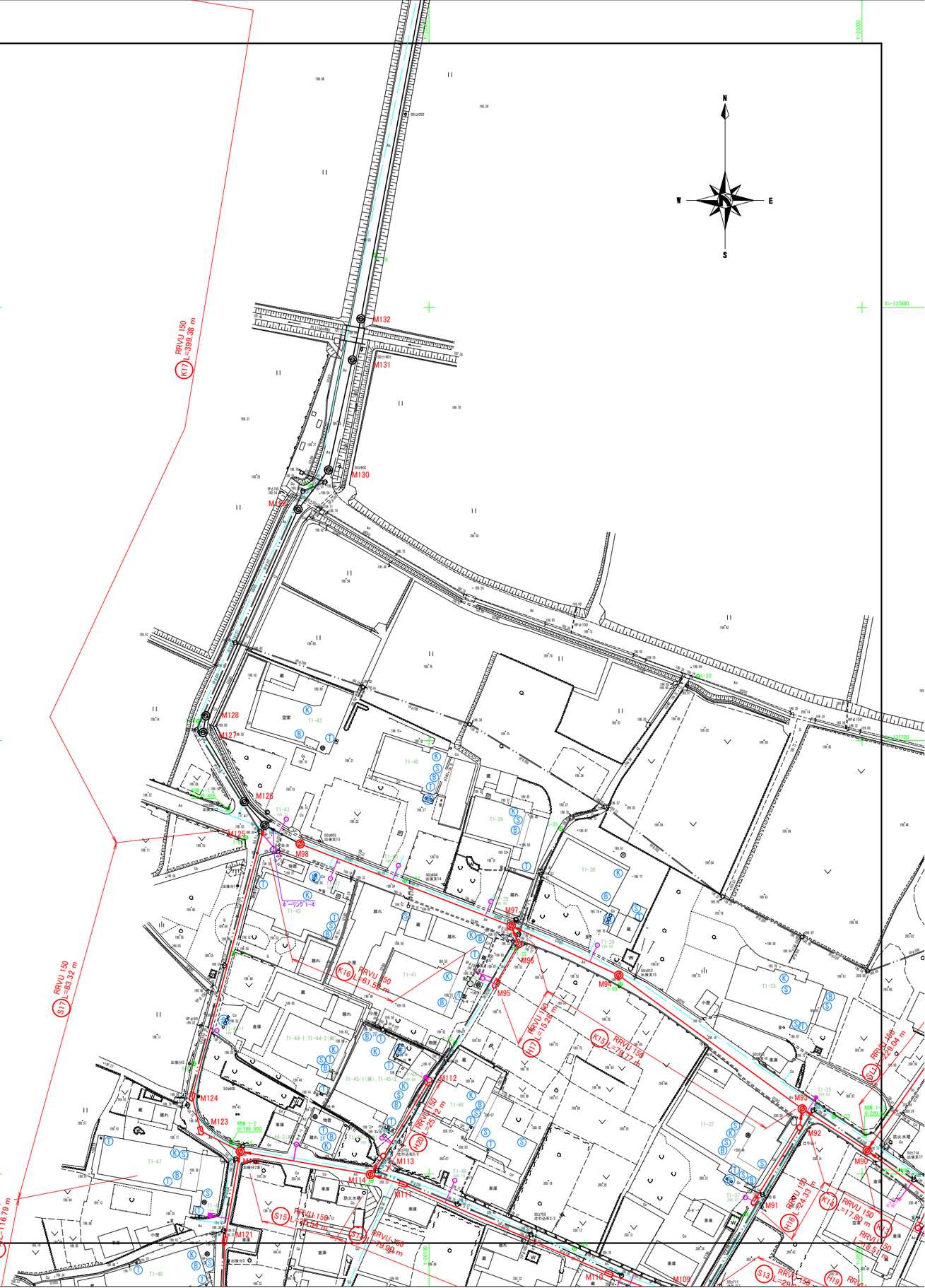

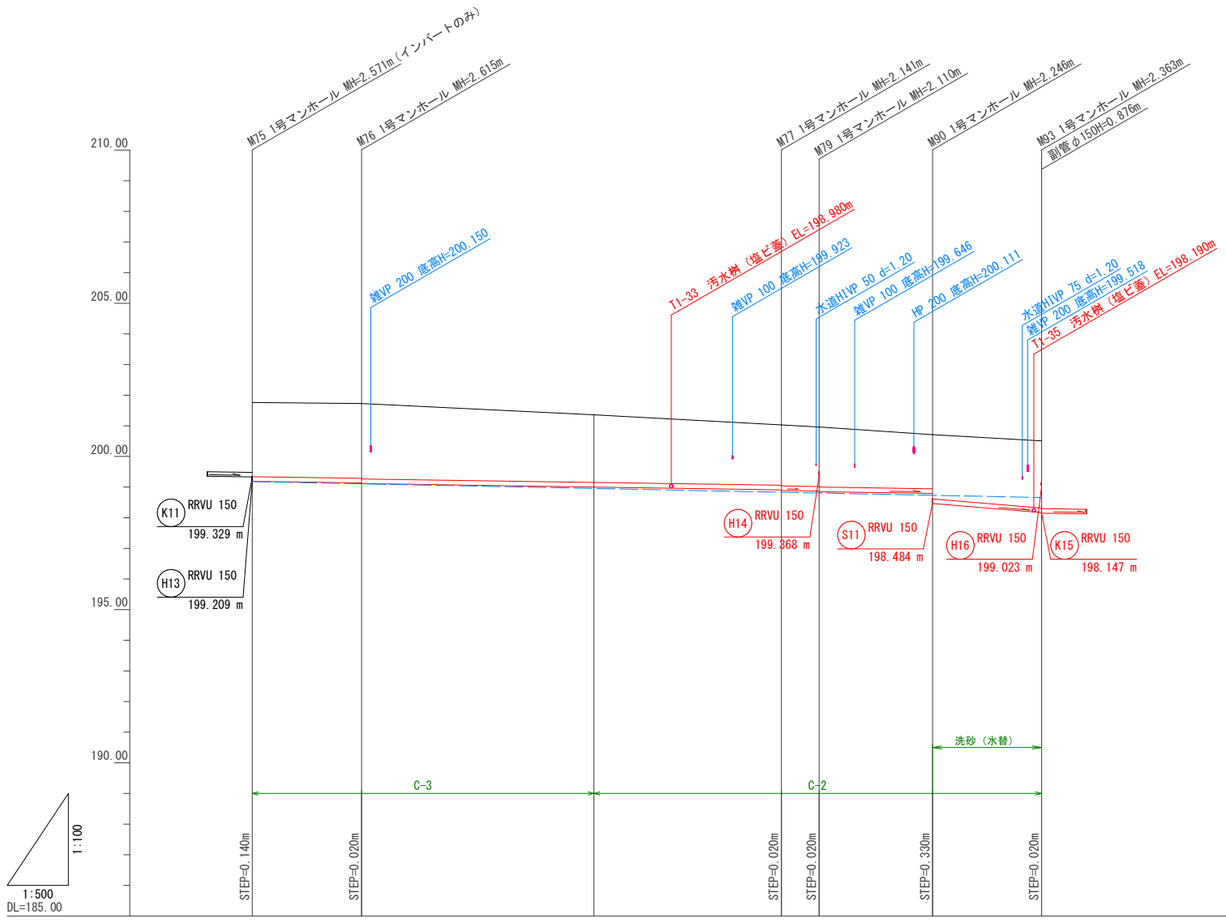

道路種別	B-5					
勾配	3.0‰			3.0‰	16.7‰	
管径	◎150			◎150	◎150	
土被	2.42	2.44 2.46	2.20	1.97 1.99	1.93 1.95	1.76 2.09	2.19
管底高	199.189	199.135 199.115	199.001	198.909 198.889	198.870 198.850	198.794 198.464	198.167
地盤高	201.76	201.73	201.36	201.03	200.96	200.71	200.51
追加距離	0.00	17.86	55.79	86.39	92.56	111.07	128.87
区間距離	0.00	17.86	37.93	30.60	6.17	18.51	17.80
マンホール番号	M75	M76		M77	M79	M90	M93
路線番号		K12			K13	K14	
路線延長	92.56m				18.51m	17.80m	

凡　例	
A － 1	アスファルト
B － 1	アスファルト
B － 5	アスファルト
B － 9	コンクリート
B －15	アスファルト（歩道）
C － 1	アスファルト
C － 5	コンクリート
C － 6	敷砂利
C － 7	未舗装
Ⅰ	矢板なし
Ⅱ	矢板あり

位置図　S=1:5000

【水道・NTT・中部電力の地下埋設物】
・既存図面と現地状況が不整合の為、想定による管種、土被りにて記載。

農業集落排水施設整備事業　山田南地区

図面の名称		図面番号
縦断面図1-4 縮尺 V=1:100 H=1:500		2－1/8
測量	平成27年11月30日終了	
設計		
製図 原図		
製図 複写		
K12 K13 K14		
伊賀市		

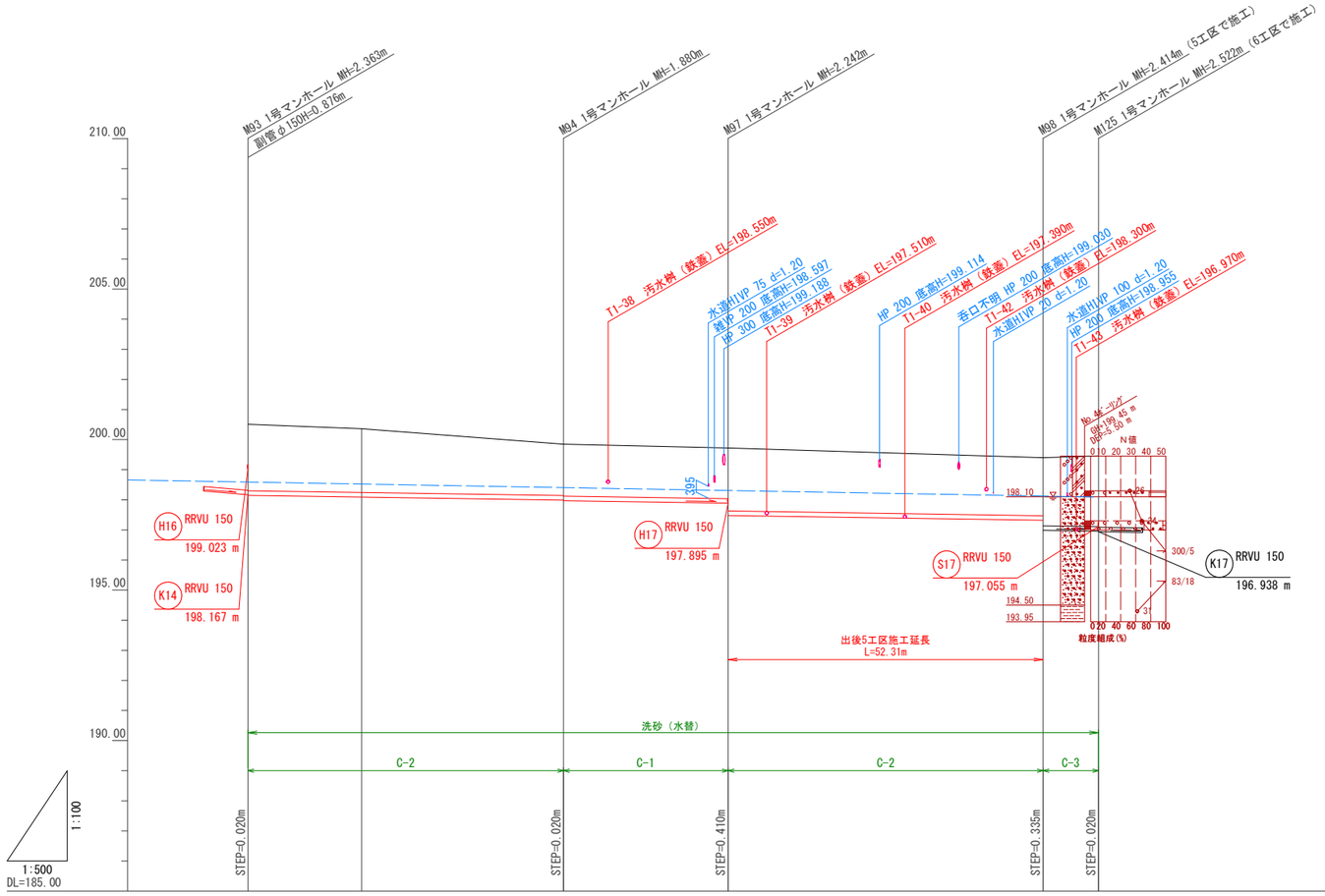

道路種別	B-5										
勾配	3.0‰				3.0‰						
管径	◎150				◎150						
土被	2.21	2.11		1.71 1.73		1.68 2.09			1.92 2.26	2.35	
管底高	198.147	198.090		197.990 197.970		197.888 197.478			197.321 196.986	196.958	
地盤高	200.51	200.36		199.85		199.72			199.40	199.46	
追加距離	0.00	18.90		52.43		79.77			132.08	141.29	
区間距離	0.00	18.90		33.53		27.34			52.31	9.21	
マンホール番号	M93			M94		M97			M98	M125	
路線番号			K15				K16				
路線延長			79.77m				61.52m				

凡　例	
A － 1	アスファルト
B － 1	アスファルト
B － 5	アスファルト
B － 9	コンクリート
B －15	アスファルト（歩道）
C － 1	アスファルト
C － 5	コンクリート
C － 6	敷砂利
C － 7	未舗装
Ⅰ	矢板なし
Ⅱ	矢板あり

位置図　S=1:5000

【水道・NTT・中部電力の地下埋設物】
・既存図面と現地状況が不整合の為、想定による管種、土被りにて記載。

農業集落排水施設整備事業　山田南地区

図面の名称		図面番号
縦断面図1-5 縮尺 V=1:100 H=1:500		2－2/8
測量	平成27年11月30日終了	
設計		
製図 原図		
製図 複写		
K15 K16		
伊賀市		

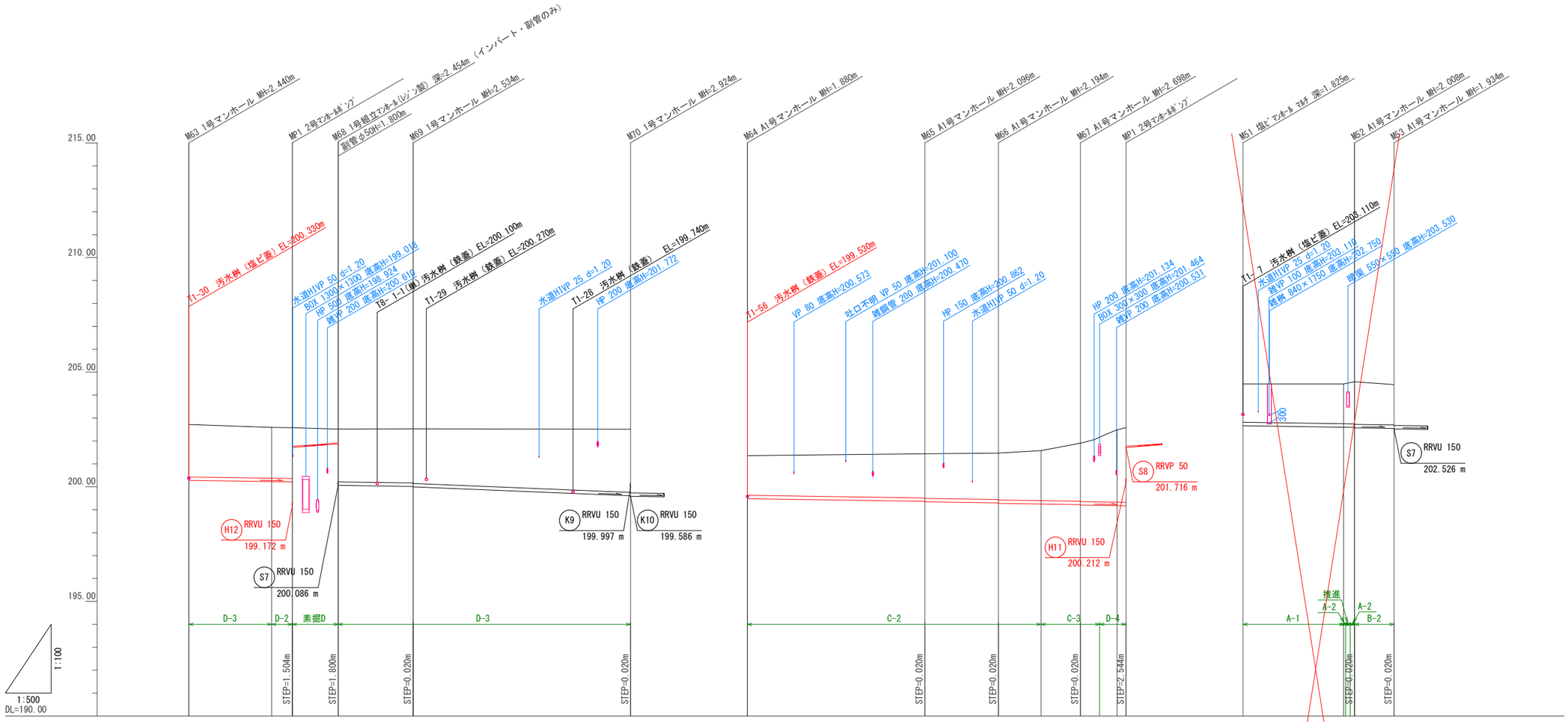

道路種別	B-1				B-5			B-1	B-5
勾配	3.0‰	圧送	3.0‰	8.2‰	3.0‰				3.0‰
管径	◎ 150	◎ 50	◎ 150		◎ 150				◎ 150
土被	2.28	2.21 2.21 0.80	0.60 2.30	2.36 2.38	2.75	1.72	1.92 1.94	2.02 2.04	2.18
管底高	200.280	200.226 200.212 201.716	201.866 200.066	200.016 199.996	199.606	199.480	199.364 199.344	199.286 199.276	199.248
地盤高	202.72	202.59 202.58	202.52	202.53	202.51	201.36	201.44	201.47	201.58
追加距離	0.00	18.09 22.59	32.60	48.95	96.36	0.00	38.70	54.75	64.05
区間距離	0.00	18.09 4.50	10.01	16.35	47.41	0.00	38.70	16.05	9.30
マンホール番号	M63	MP1	M68	M69	M70	M64	M65	M66	M67
路線番号	H11	S8	~~S9~~			H12			
路線延長	22.59m	10.01m	63.76m			82.60m			

土被	管底高	地盤高	追加距離	区間距離	マンホール番号
2.52 2.54	199.222 199.202	201.90	72.64	8.59	M67
2.83	199.189	202.17	76.84	4.20	M67
3.16 3.25	199.178 199.172	202.49 202.58	80.64 82.60	3.80 1.96	MP1
1.67	202.665	204.49	0.00	0.00	M51
1.74 1.75 1.79 1.83 1.85	202.599 202.588 202.595 202.592 202.572	204.49 204.51 204.54 204.58	21.95 22.39 23.39 24.34	21.95 0.44 1.00 0.95	M52
1.76	202.546	204.46	32.95	8.61	M53

路線番号	路線延長
H11	22.59m
S8	10.01m
~~S9~~	63.76m
H12	82.60m
~~H10~~	32.95m

凡 例	
A － 1	アスファルト
B － 1	アスファルト
B － 5	アスファルト
B － 9	コンクリート
B －15	アスファルト（歩道）
C － 1	アスファルト
C － 5	コンクリート
C － 6	敷 砂 利
C － 7	未 舗 装
Ⅰ	矢 板 な し
Ⅱ	矢 板 あ り

位置図 S=1:5000

【水道・NTT・中部電力の地下埋設物】
・既存図面と現地状況が不整合の為、想定による管種、土被りにて記載。

農業集落排水施設整備事業 山田南地区

図面の名称	図面番号
縦断面図1-13 縮尺 V=1:100 H=1:500	2-3/8
測量	平成27年11月30日終了
設計	
製図 原図	
製図 複写	
H11 S8 ~~S9~~ H12 ~~H10~~	
伊賀市	

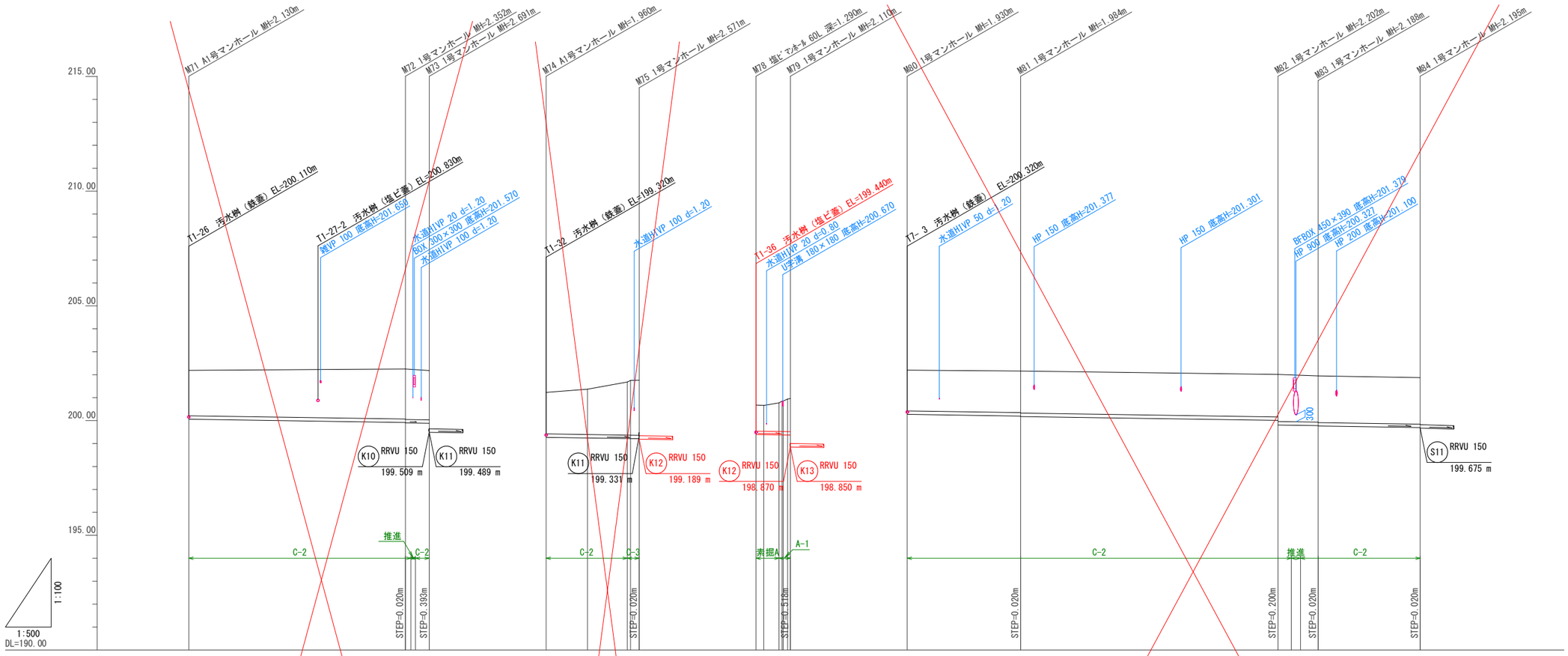
215.00
210.00
205.00
200.00
195.00
1:100
1:500
DL=190.00
M71 A1号マンホール MH=2.130m
M72 1号マンホール MH=2.352m
M73 1号マンホール MH=2.691m
M74 A1号マンホール MH=1.960m
M75 1号マンホール MH=2.571m
M78 塩ビマホール 60L 深=1.290m
M79 1号マンホール MH=2.110m
M80 1号マンホール MH=1.930m
M81 1号マンホール MH=1.984m
M82 1号マンホール MH=2.202m
M83 1号マンホール MH=2.188m
M84 1号マンホール MH=2.195m
T1-26 汚水桝（鉄蓋） EL=200.110m
T1-27-2 汚水桝（塩ビ蓋） EL=200.830m
塩VP 100 底高H=201.658
水道HIVP 20 d=1.20
BOX 300×300 底高H=201.570
水道HIVP 100 d=1.20
T1-32 汚水桝（鉄蓋） EL=199.320m
水道HIVP 100 d=1.20
T1-36 汚水桝（塩ビ蓋） EL=199.440m
水道HIVP 20 d=0.80
U字溝 180×180 底高H=200.670
T7-3 汚水桝（鉄蓋） EL=200.320m
水道HIVP 50 d=1.20
HP 150 底高H=201.377
HP 150 底高H=201.301
BFBOX 450×390 底高H=201.379
HP 900 底高H=200.327
HP 200 底高H=201.100
300
K10 RRVU 150
199.509 m
K11 RRVU 150
199.489 m
K11 RRVU 150
199.331 m
K12 RRVU 150
199.189 m
K12 RRVU 150
198.870 m
K13 RRVU 150
198.850 m
S11 RRVU 150
199.675 m
推進
C-2
C-3
掘A
A-1
STEP=0.020m
STEP=0.393m
STEP=0.510m
STEP=0.200m

| | | |

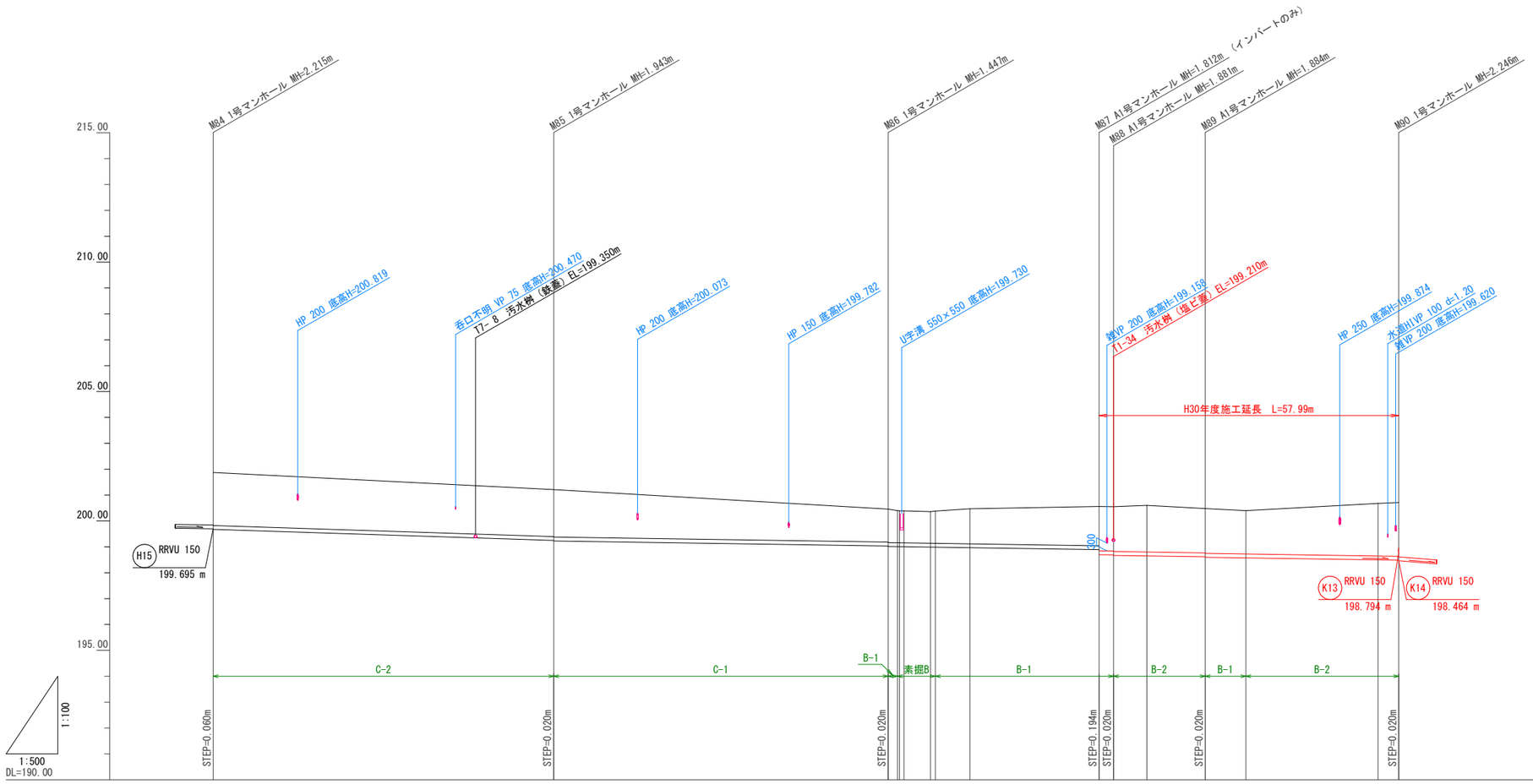
M84 1号マンホール MH=2.215m
M85 1号マンホール MH=1.943m
M86 1号マンホール MH=1.447m
M87 A1号マンホール MH=1.812m（インバートのみ）
M88 A1号マンホール MH=1.881m
M89 A1号マンホール MH=1.884m
M90 1号マンホール MH=2.246m
215.00
210.00
205.00
200.00
195.00
HP 200 底高H=200.819
呑口不明 VP 75 底高H=200.470
T7- 8 汚水桝（鉄蓋）EL=199.350m
HP 200 底高H=200.073
HP 150 底高H=199.782
U字溝 550×550 底高H=199.730
雑VP 200 底高H=199.158
A1-34 汚水桝（塩ビ蓋）EL=199.210m
HP 250 底高H=199.874
水道H1VP 100 d=1.20
雑VP 200 底高H=199.620
H30年度施工延長 L=57.99m
H15 RRVU 150
199.695 m
K13 RRVU 150
198.794 m
K14 RRVU 150
198.464 m
300
C-2
C-1
B-1
素掘B
B-1
B-2
B-1
B-2
STEP=0.060m
STEP=0.020m
STEP=0.020m
STEP=0.194m
STEP=0.020m
STEP=0.020m
STEP=0.020m
1:100
1:500
DL=190.00

| | | |

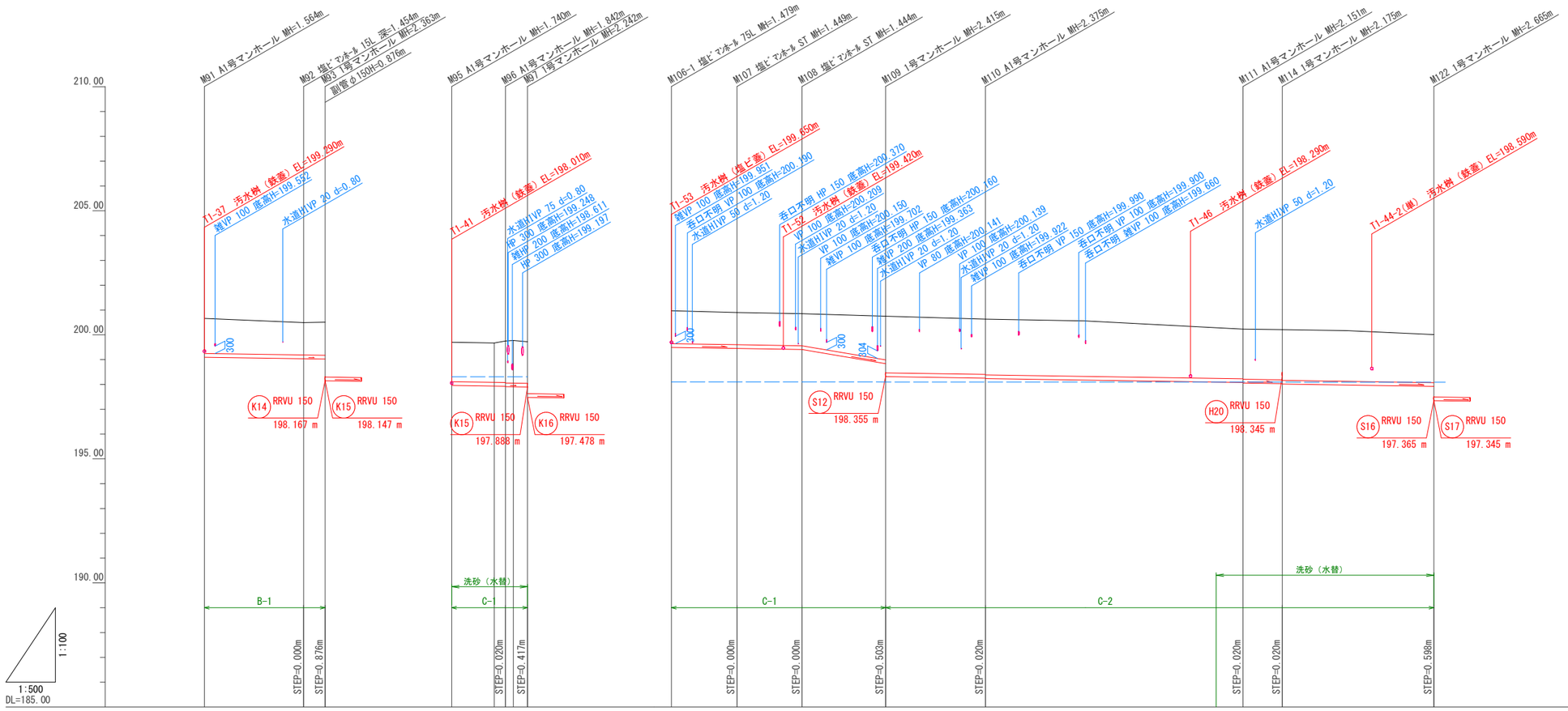

道路種別	B-5	B-5	B-5
勾配	3.0‰	3.0‰	3.0‰ / 3.4‰ / 33.7‰ / 3.0‰ / 3.0‰
管径	◎ 150	◎ 150	◎ 150 / ◎ 150 / ◎ 150 / ◎ 150
土被	1.41 / 1.30 / 1.33	1.58 / 1.67 / 1.69 / 1.71 / 1.67	1.32 / 1.29 / 1.29 / 1.76 / 2.26 / 2.20 / 2.22 / 2.02 / 1.98 / 2.00 / 2.00 / 2.02 / 1.91
管底高	199.096 / 199.036 / 199.023	197.960 / 197.935 / 197.928 / 197.908 / 197.903 / 197.895	199.491 / 199.451 / 199.406 / 198.838 / 198.335 / 198.275 / 198.255 / 198.116 / 198.099 / 198.079 / 198.055 / 198.035 / 197.943
地盤高	200.66 / 200.49 / 200.51	199.70 / 199.67 / 199.75 / 199.77 / 199.72	200.97 / 200.90 / 200.85 / 200.75 / 200.63 / 200.29 / 200.23 / 200.21 / 200.01
追加距離	0.00 / 20.00 / 24.33	0.00 / 8.55 / 10.82 / 12.42 / 15.28	0.00 / 13.20 / 26.31 / 43.16 / 63.26 / 109.75 / 115.14 / 123.06 / 153.60
区間距離	0.00 / 20.00 / 4.33	0.00 / 8.55 / 2.27 / 1.60 / 2.86	0.00 / 13.20 / 13.11 / 16.85 / 20.10 / 46.49 / 5.39 / 7.92 / 30.54
マンホール番号	M91 / M92 / M93	M95 / M96 / M97	M106-1 / M107 / M108 / M109 / M110 / M111 / M114 / M122
路線番号	H16	H17	H19 / S13 / S14 / S15
路線延長	24.33m	15.28m	13.20m / 29.96m / 79.90m / 30.54m

凡例	
A － 1	アスファルト
B － 1	アスファルト
B － 5	アスファルト
B － 9	コンクリート
B －15	アスファルト（歩道）
C － 1	アスファルト
C － 5	コンクリート
C － 6	敷砂利
C － 7	未舗装
Ⅰ	矢板なし
Ⅱ	矢板あり

位置図 S=1:5000

【水道・NTT・中部電力の地下埋設物】
・既存図面と現地状況が不整合の為、想定による管種、土被りにて記載。

農業集落排水施設整備事業 山田南地区

図面の名称	図面番号
縦断面図1-17 縮尺 V=1:100 H=1:500	2－6／8
測量	平成27年11月30日終了
設計	
製図 原図	
製図 複写	
H16 H17 H19 S13 S14 S15	
伊賀市	

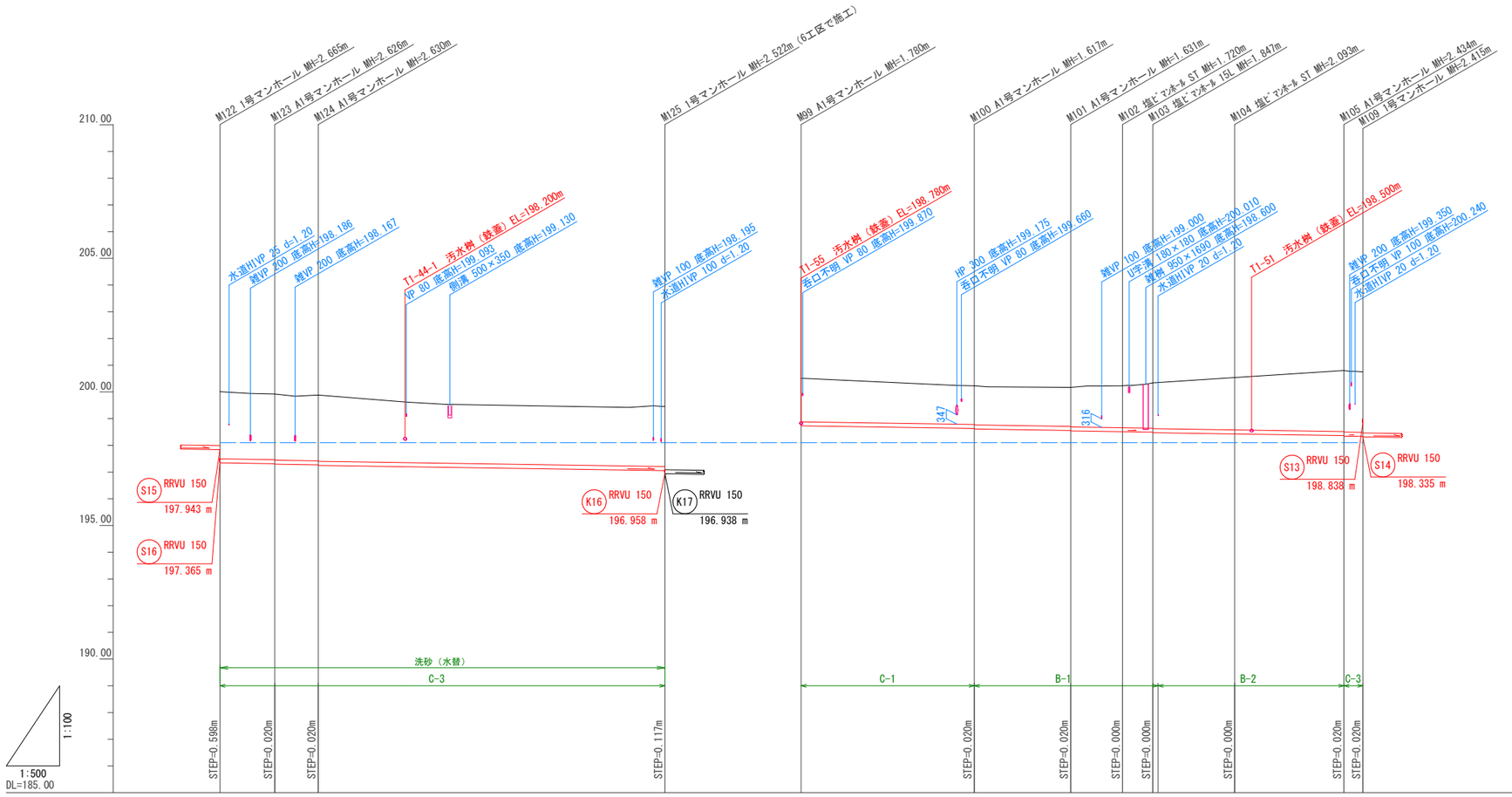

道路種別	B-5																								
勾配	3.0‰																								
管径	⊙ 150																								
土被	2.51	2.45	2.45	2.26	2.26	1.63	1.44	1.46	1.57	1.69	1.94	2.26	2.24
		2.47	2.47		2.25		1.46	1.48		1.71		2.28	
管底高	197.345	197.314	197.270	197.200	197.061	198.730	198.633	198.559	198.510	198.493	198.447	198.386	198.355
		197.294	197.250		197.055		198.613	198.539		198.490		198.366	
地盤高	200.01	199.92	199.88	199.62	199.48	200.51	200.23	200.17	200.23	200.34	200.54	200.80	200.75
					199.46					200.35			
追加距離	0.00	10.28	18.40	34.90	81.17	0.00	32.42	50.48	60.18	65.84	81.18	101.62	105.18
					83.32					66.84			
区間距離	0.00	10.28	8.12	16.50	46.27	0.00	32.42	18.06	9.70	5.66	14.34	20.44	3.56
					2.15					1.00			
マンホール番号	M122	M123	M124		M125	M99	M100	M101	M102	M103	M104	M105	M109
路線番号	S17					H18					S12		
路線延長	83.32m					81.18m					24.00m		

位置図 S=1:5000

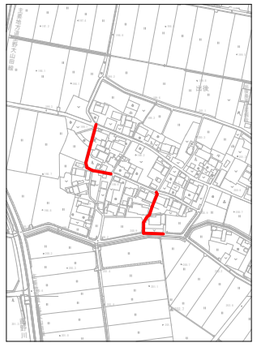

【水道・NTT・中部電力の地下埋設物】
・既存図面と現地状況が不整合の為、想定による管種、土被りにて記載。

農業集落排水施設整備事業 山田南地区

図面の名称		図面番号
縦断面図1-18 縮尺 V=1:100 H=1:500		2-7/8
測量		平成27年11月30日終了
設計		
製図	原図	
	複写	
S17 H18 S12		
伊賀市		

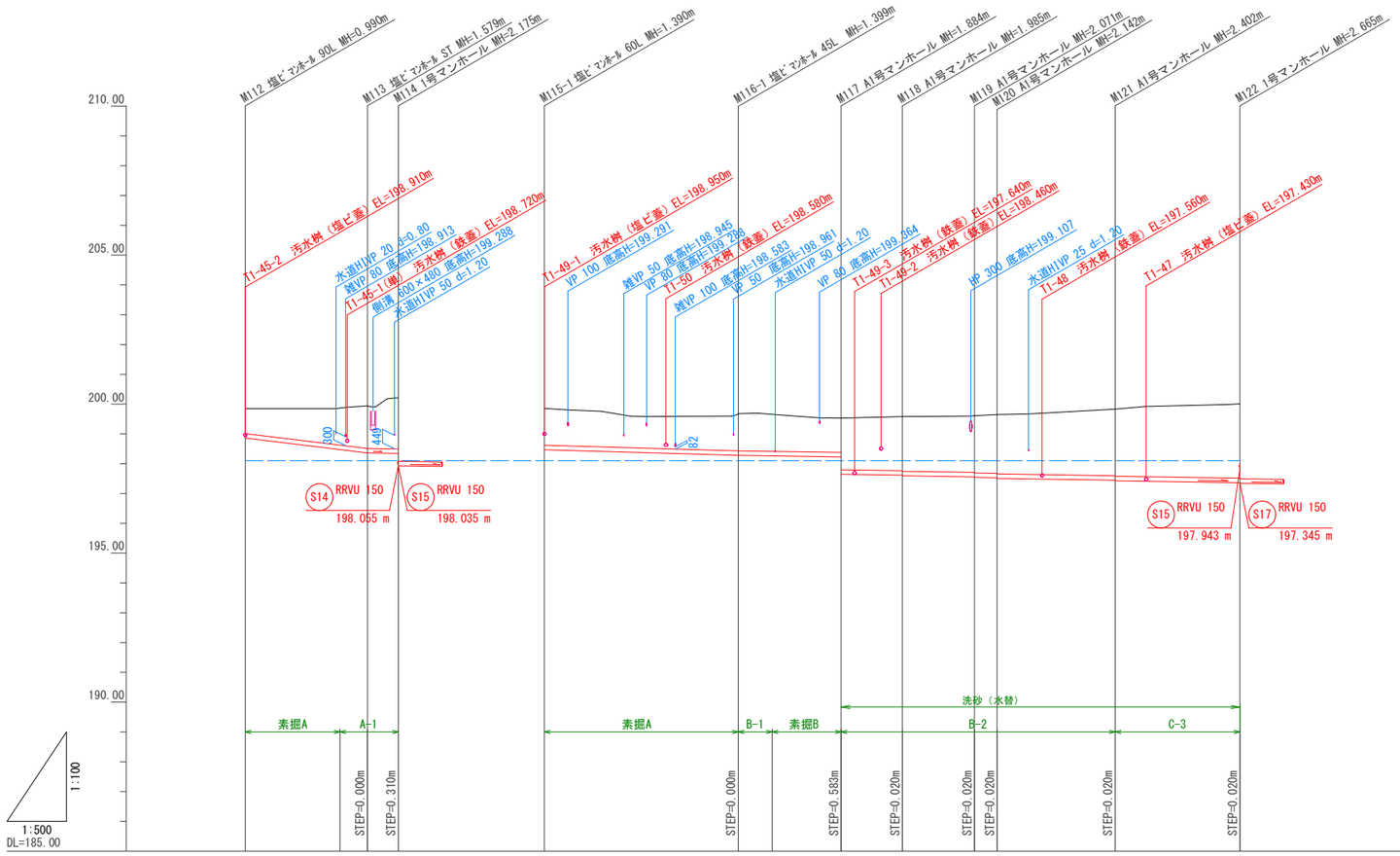

道路種別	B-5								C-5						B-5								
勾配	24.3‰		3.0‰						5.8‰						3.0‰								
管径	◎ 150								◎ 150														
土被	0.83	1.24	1.42	1.71					1.23					1.22 1.24	1.24		1.15 1.73	1.81 1.83		1.90 1.92 1.97 1.99		2.23 2.25		2.49
管底高	198.860	198.473	198.361	198.345					198.470					198.282 198.281	198.264		198.229 197.646	197.615 197.595		197.559 197.539 197.528 197.508		197.448 197.428		197.365
地盤高	199.85	199.87	199.94	200.21					199.86					199.66 199.68	199.66		199.53	199.58		199.61	199.65	199.83		200.01
追加距離	0.00	15.93	20.53	25.72					0.00					32.44 32.55	38.25		49.83	60.10		72.22	76.00	95.84		116.79
区間距離	0.00	15.93	4.60	5.19					0.00					32.44 0.11	5.70		11.58	10.27		12.12	3.78	19.84		20.95
マンホール番号	M112		M113	M114					M115-1					M116-1			M117	M118		M119	M120	M121		M122
路線番号	H20																	S16					
路線延長	25.72m								116.79m														

位置図 S=1:5000

【水道・NTT・中部電力の地下埋設物】
・既存図面と現地状況が不整合の為、想定による管種、土被りにて記載。

農業集落排水施設整備事業 山田南地区

図面の名称		図面番号
縦断面図1-19 縮尺 V=1:100 H=1:500		2-8/8
測量		平成27年11月30日終了
設計		
製図	原図	
	複写	
H20 S16		
伊賀市		

M76+50.57

GH=201.22
FH=198.963

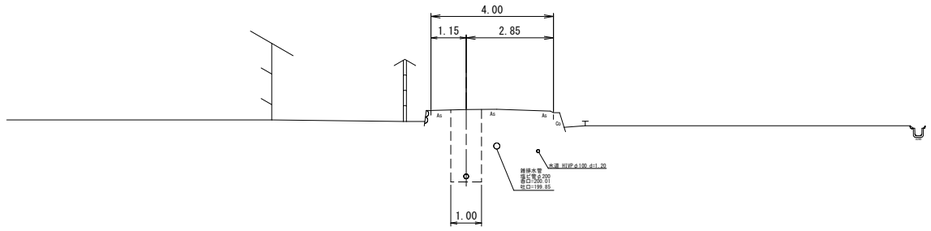

K12
DL=195.00

M94+7.40

GH=199.82
FH=197.948

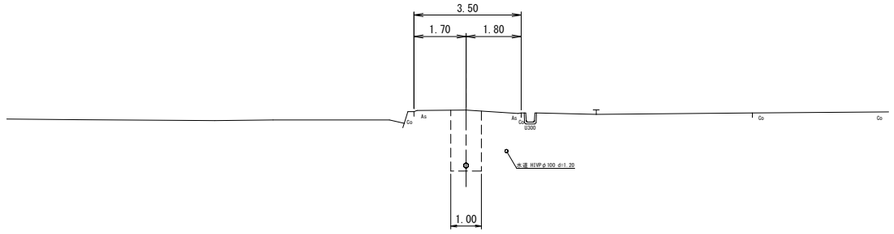

K15
DL=195.00

M79+9.00

GH=200.84
FH=198.823

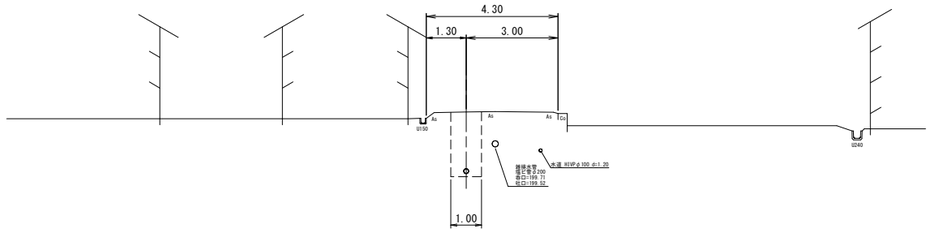

K13
DL=195.00

M97+42.90

GH=199.46
FH=197.349

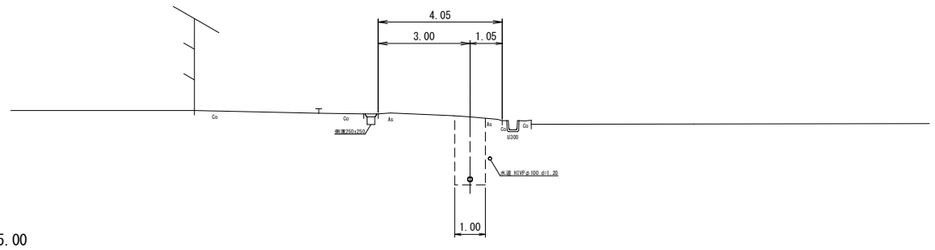

K16
DL=195.00

M90+7.00

GH=200.63
FH=198.347

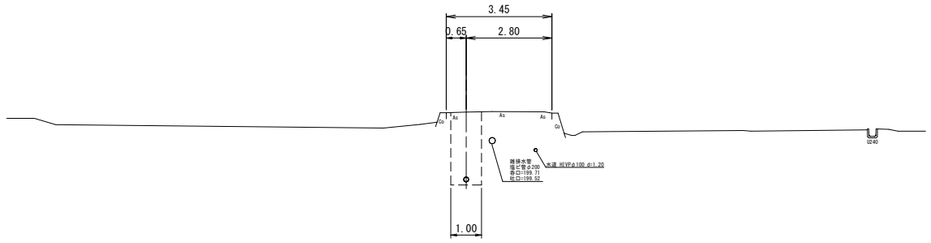

K14
DL=195.00

M131+5.90

GH=199.04
FH=196.441

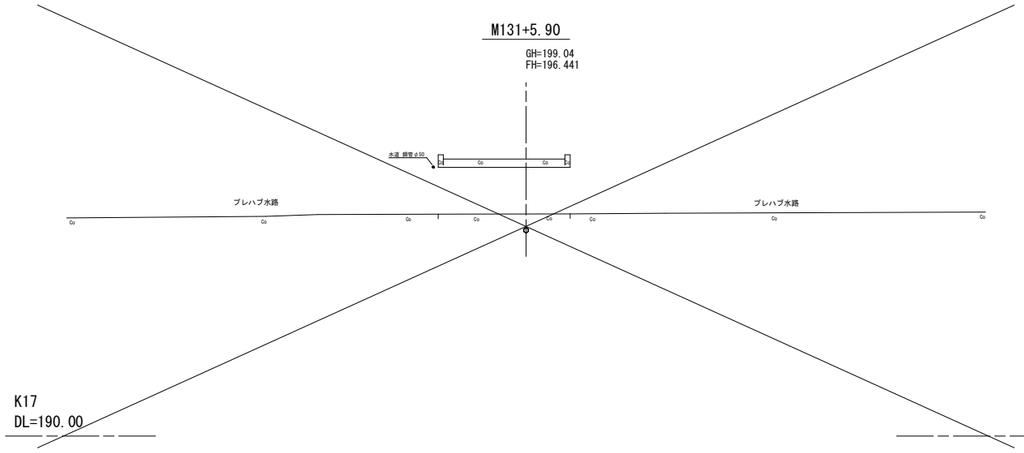

K17
DL=190.00

K12
K13
K14
K15
K16
K17

【水道・NTT・中部電力の地下埋設物】
・既存図面と現地状況が不整合の為、想定による管種、土被りにて記載。

農業集落排水施設整備事業　山田南地区

図面の名称		図面番号
路線横断面図 1-3 縮尺 S=1:100		3－1/5
測量		平成27年11月30日終了
設計		
製図	原図	
	複写	
伊賀市		

M48+17.11

GH=202.34
FH=200.848

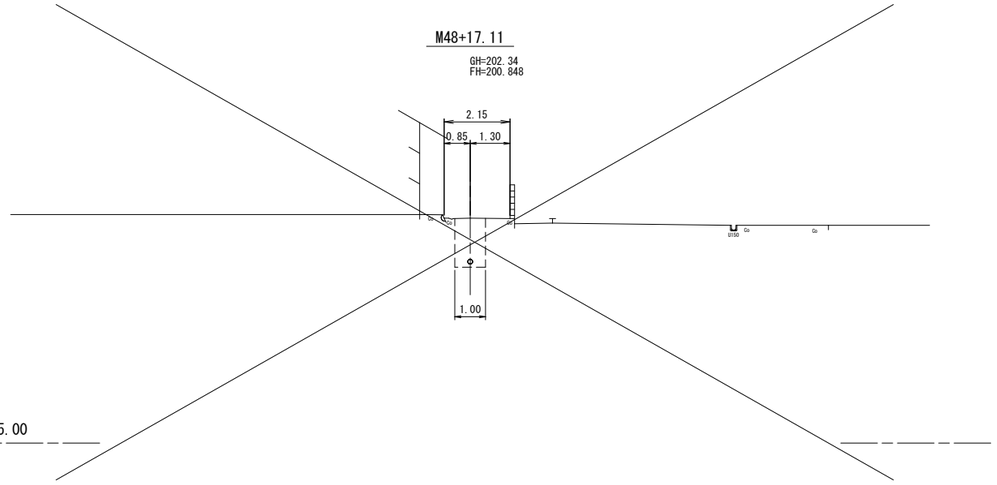

S6
DL=195.00

M68+8.51

GH=202.49
FH=200.039

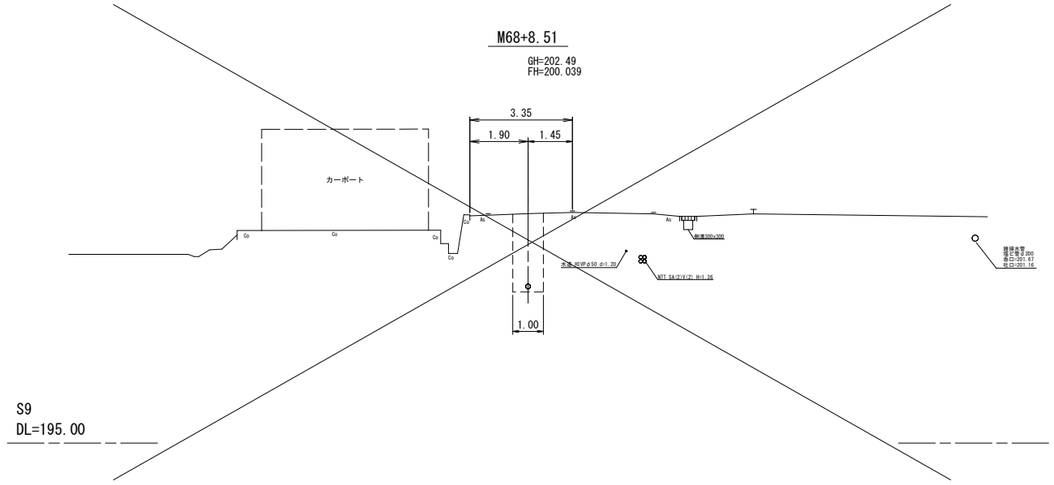

S9
DL=195.00

M63+10.00

GH=202.65
FH=200.250

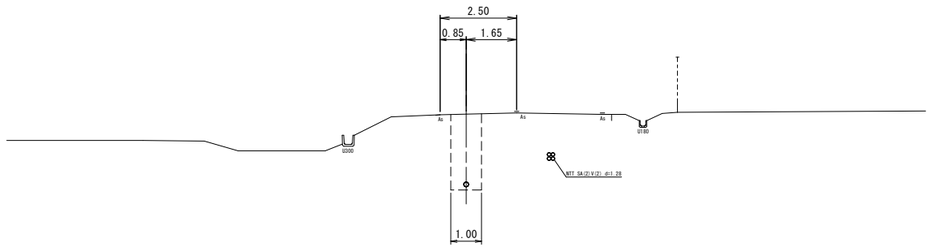

H11
DL=195.00

M64

GH=201.36
FH=199.480

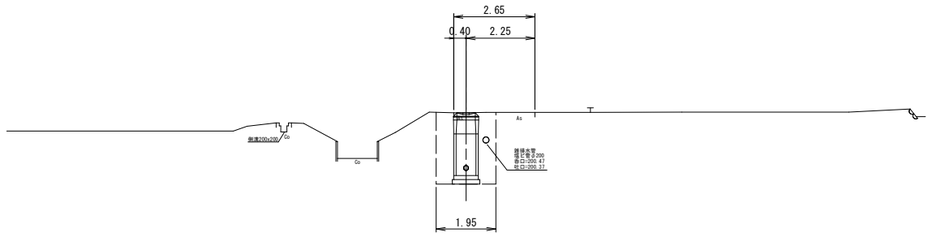

H12
DL=195.00

MP1+3.00

GH=202.56
FH=201.908

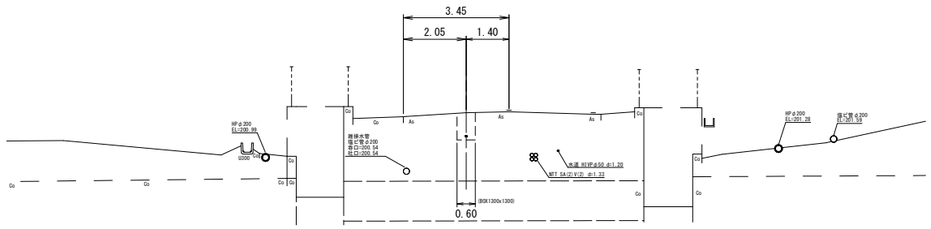

S8
DL=195.00

M51

GH=204.49
FH=202.665

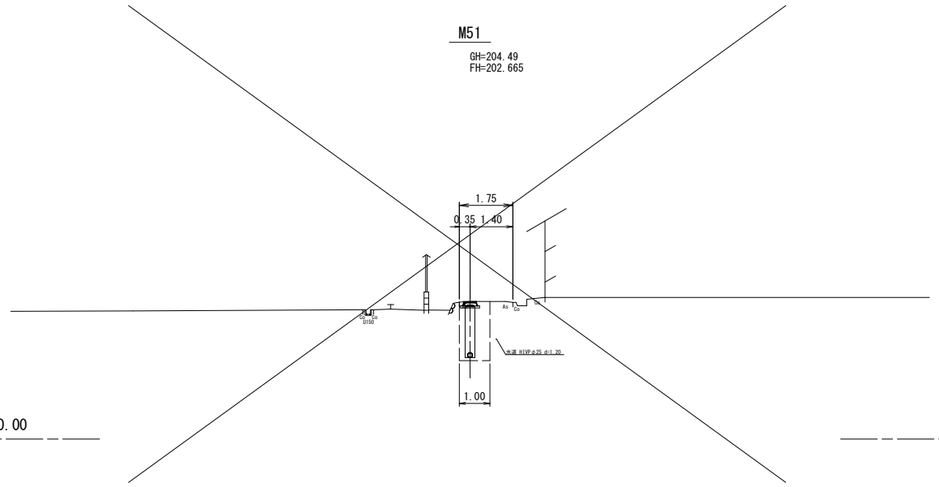

H10
DL=200.00

S6
H11
S8
S9
H12
H10

【水道・NTT・中部電力の地下埋設物】
・既存図面と現地状況が不整合の為、想定による管種、土被りにて記載。

農業集落排水施設整備事業　山田南地区

図面の名称		図面番号
路線横断面図 1-7 縮尺 S=1:100		3－2／5
測量		平成27年11月30日終了
設計		
製図	原図	
	複写	

伊賀市

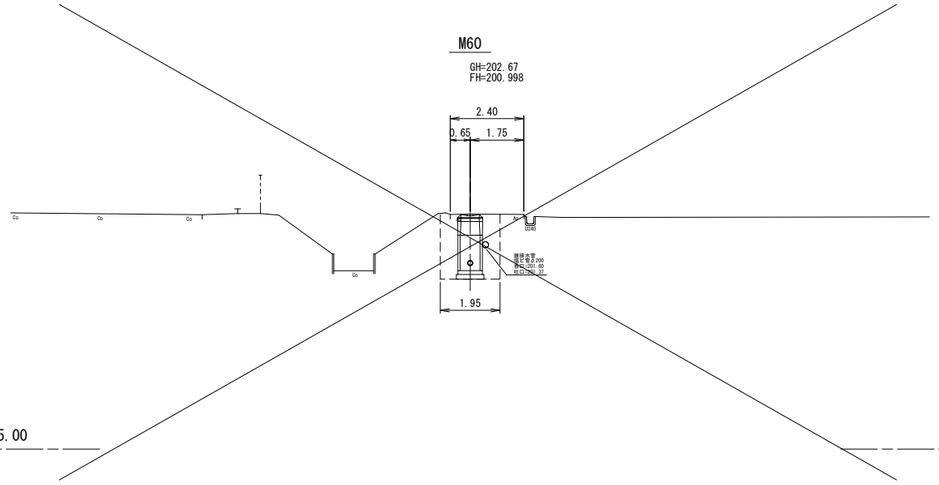

S7
DL=195.00

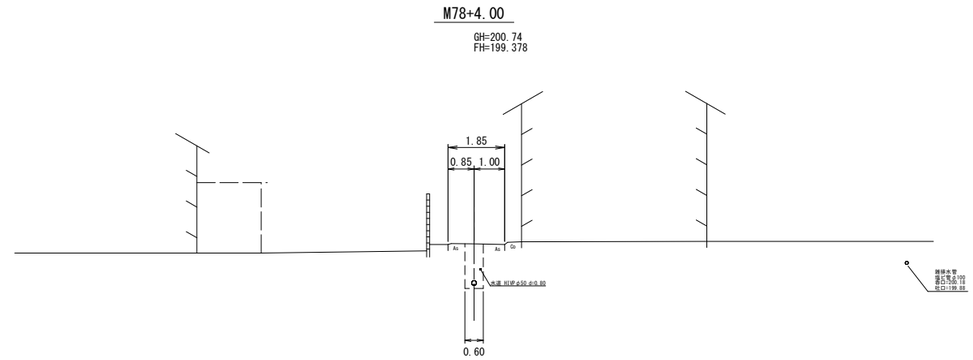

H14
DL=195.00

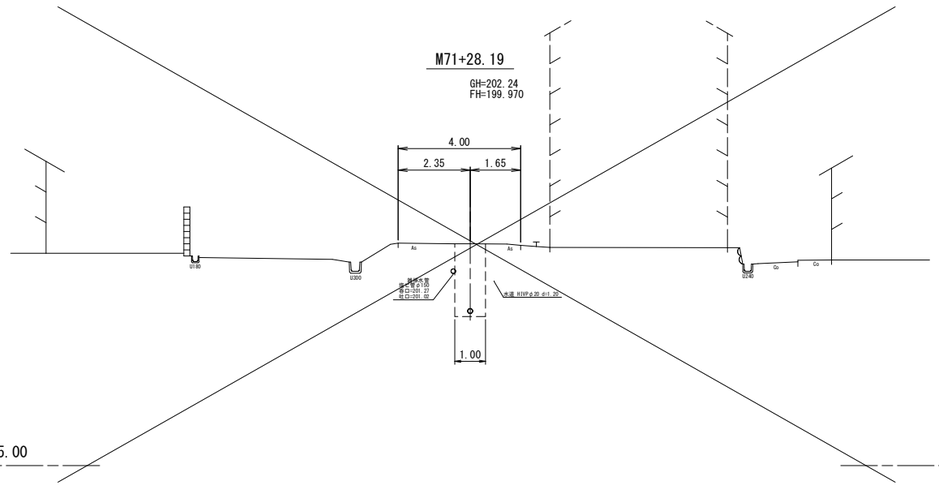

S10
DL=195.00

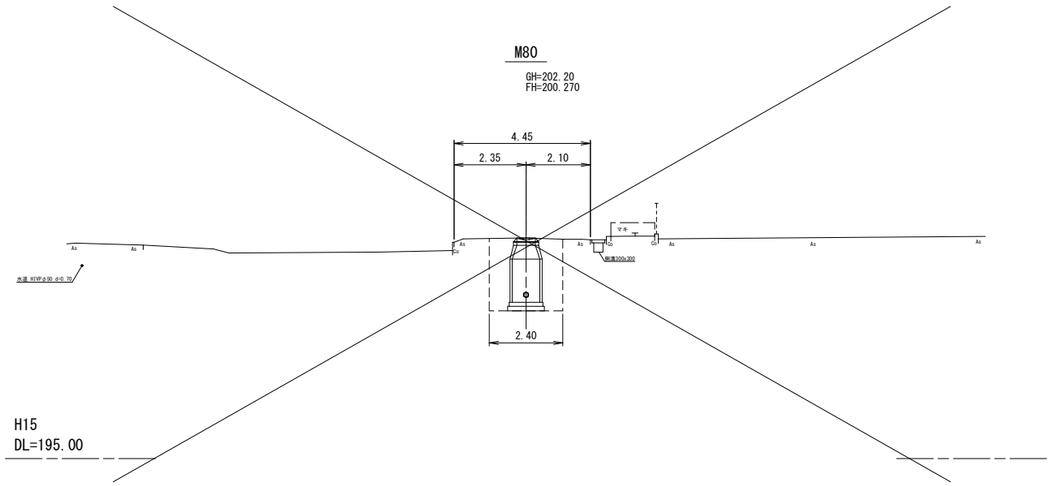

H15
DL=195.00

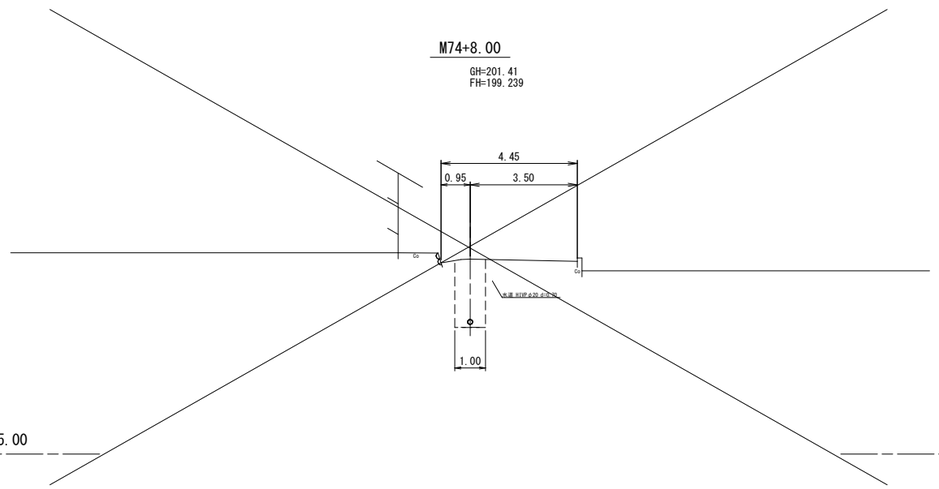

H13
DL=195.00

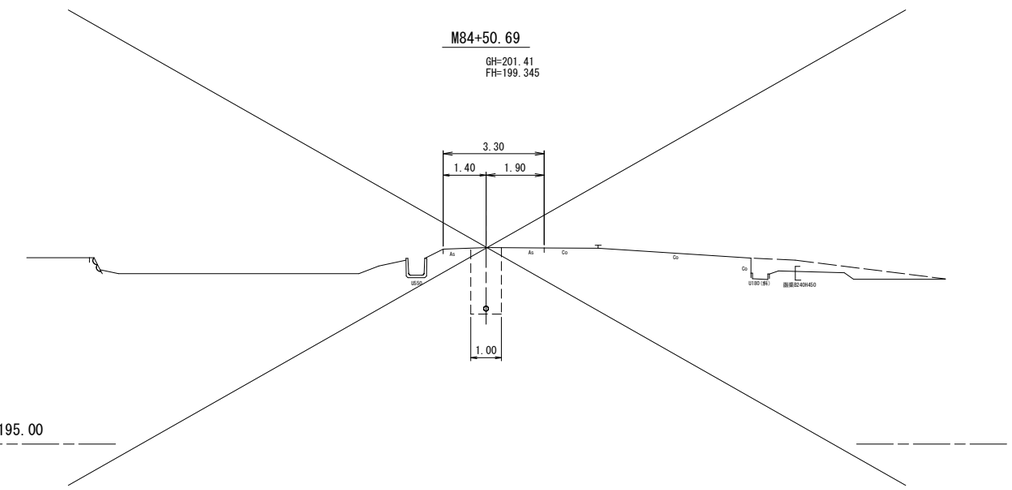

S11
DL=195.00

S7
S10
H13
H14
H15
S11

【水道・NTT・中部電力の地下埋設物】
・既存図面と現地状況が不整合の為、想定による管種、土被りにて記載。

農業集落排水施設整備事業　山田南地区

図面の名称		図面番号
路線横断面図1-8 縮尺 S=1:100		3－3/5
測量		平成27年11月30日終了
設計		
製図	原図	
	複写	
伊賀市		

M91+9.00

GH=200.58
FH=199.069

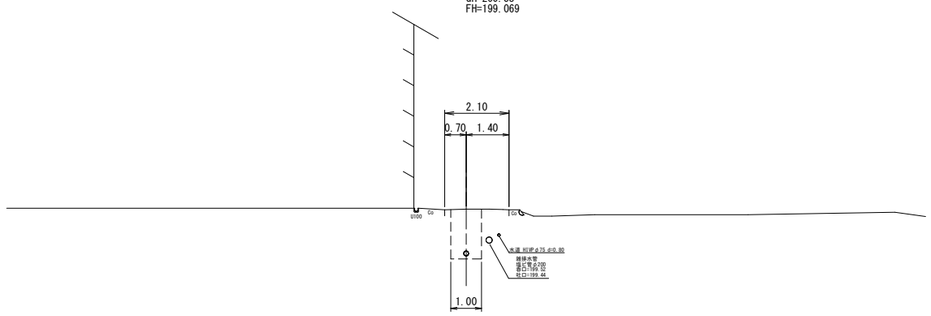

H16
DL=195.00

M107+9.33

GH=200.86
FH=199.419

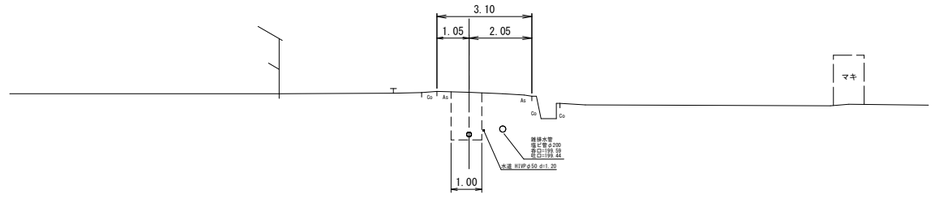

S13
DL=195.00

M95+5.00

GH=199.68
FH=197.945

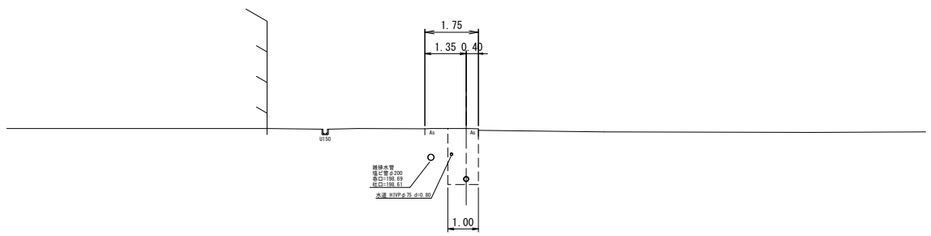

H17
DL=195.00

M109+10.00

GH=200.69
FH=198.284

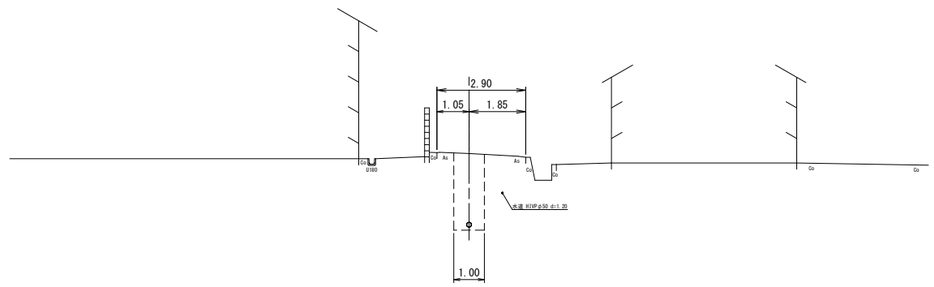

S14
DL=195.00

M106-1

GH=200.97
FH=199.491

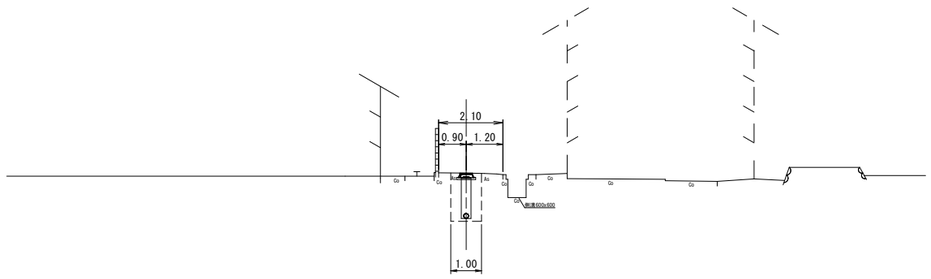

H19
DL=195.00

M114+18.02

GH=200.12
FH=197.960

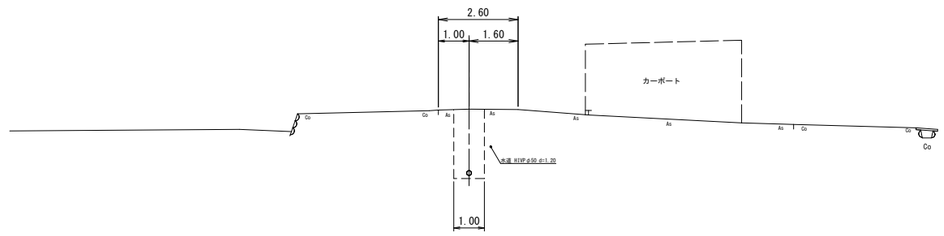

S15
DL=195.00

H16
H17
H19
S13
S14
S15

【水道・NTT・中部電力の地下埋設物】
・既存図面と現地状況が不整合の為、想定による管種、土被りにて記載。

農業集落排水施設整備事業　山田南地区

図面の名称		図面番号
路線横断面図1-9 縮尺 S=1:100		3－4/5
測量		平成27年11月30日終了
設計		
製図	原図	
	複写	
伊賀市		

M124+16.27

GH=199.62
FH=197.201

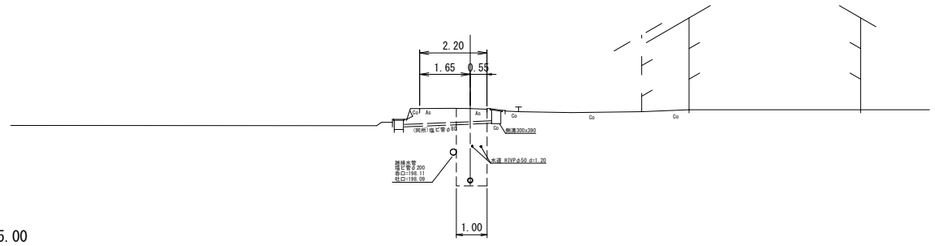

S17
DL=195.00

M112+17.13

GH=199.89
FH=198.444

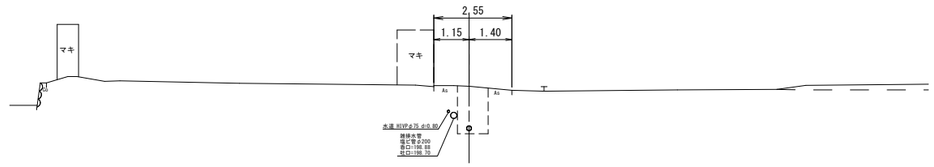

H20
DL=195.00

M99+13.00

GH=200.39
FH=198.691

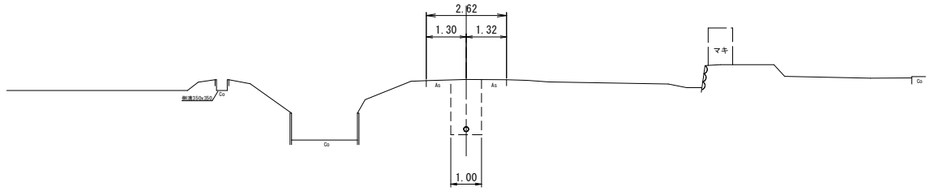

H18
DL=195.00

M115-1+20.41

GH=199.59
FH=198.350

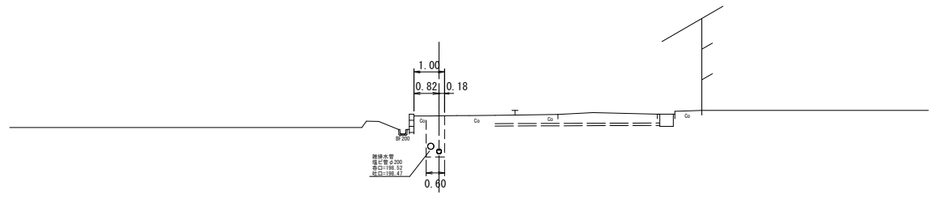

S16
DL=195.00

M104+3.16

GH=200.58
FH=198.418

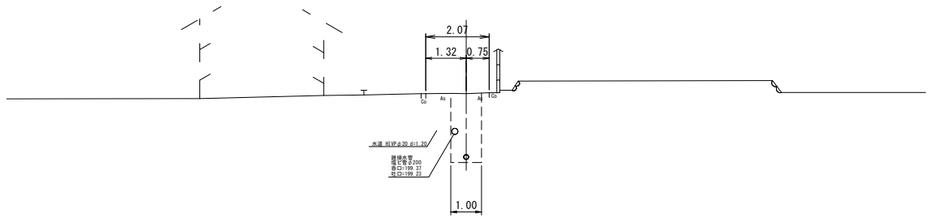

S12
DL=195.00

M159

GH=197.50
FH=195.466

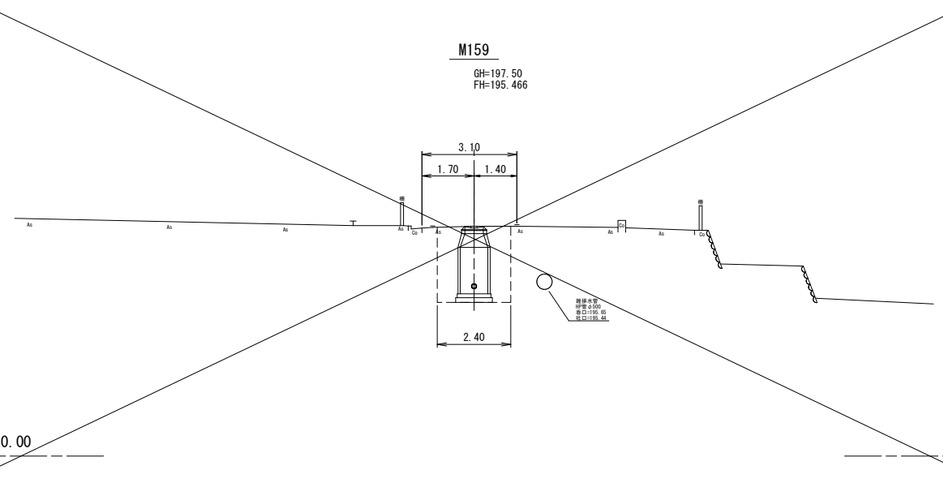

H24
DL=190.00

【水道・NTT・中部電力の地下埋設物】
・既存図面と現地状況が不整合の為、想定による管種、土被りにて記載。

S17
H18
S12
H20
S16
H24

農業集落排水施設整備事業　山田南地区

図面の名称		図面番号
路線横断面図 1-10 縮尺 S=1:100		3－5／5
測量		平成27年11月30日終了
設計		
製図	原図	
	複写	
伊賀市		

M73+42.17

GH=201.86
FH=199.374

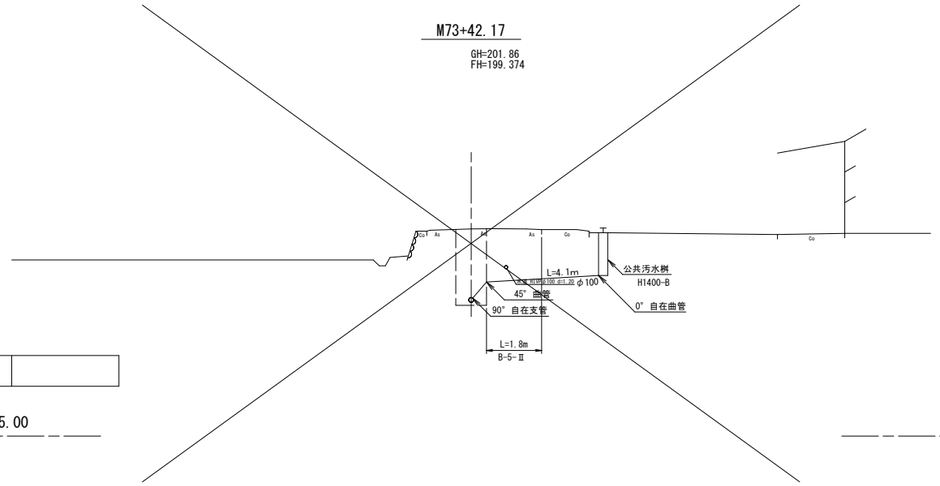

K11

T1-31	

DL=195.00

M94+7.40

GH=199.82
FH=197.948

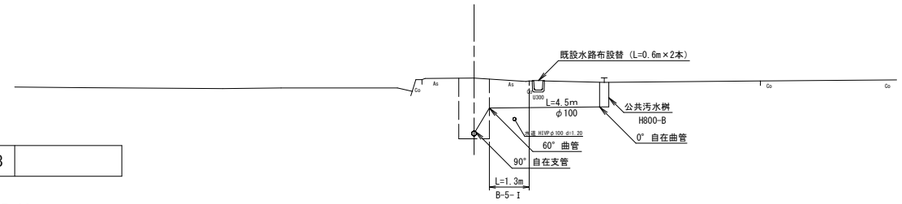

K15

T1-38	

DL=195.00

M76+50.57

GH=201.22
FH=198.963

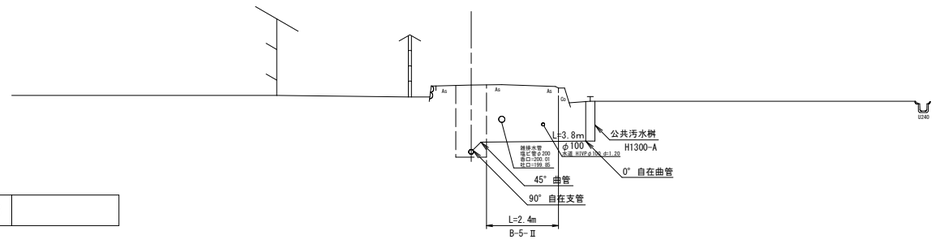

K12

T1-33	

DL=195.00

M97+6.40

GH=199.68
FH=197.459

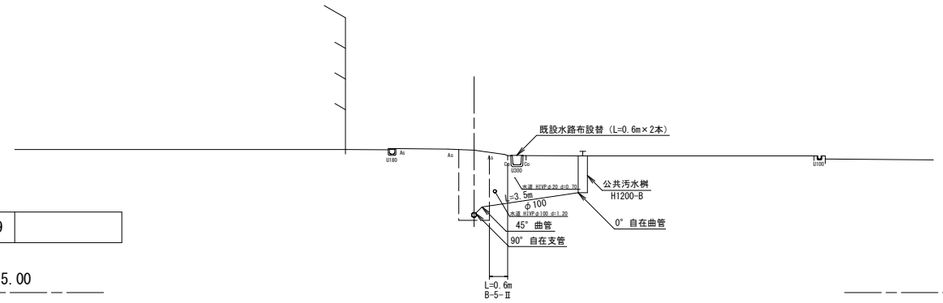

K16

T1-39	

DL=195.00

M90+16.53

GH=200.52
FH=198.188

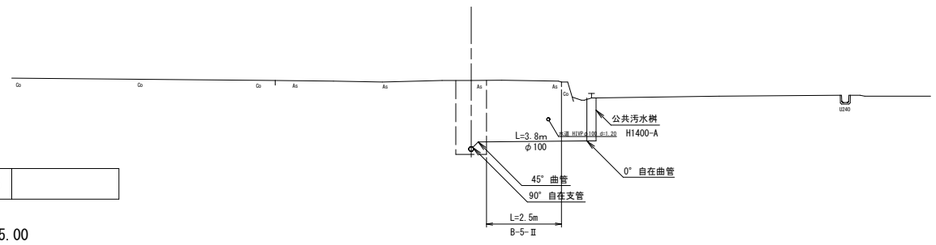

K14

T1-35	

DL=195.00

M97+29.34

GH=199.54
FH=197.390

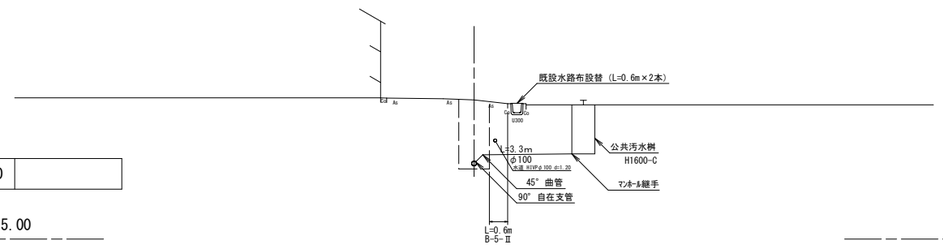

K16

T1-40	

DL=195.00

凡　例	
A － 1	アスファルト
B － 1	アスファルト
B － 5	アスファルト
B － 9	コンクリート
B －15	アスファルト（歩道）
C － 1	アスファルト
C － 5	コンクリート
C － 6	敷砂利
C － 7	未舗装
Ⅰ	矢板なし
Ⅱ	矢板あり

凡　例	
路線名	公共桝管理
K11	T1-31
K12	T1-33
K14	T1-35
K15	T1-38
K16	T1-39・T1-40

農業集落排水施設整備事業　山田南地区

図面の名称		図面番号
取付管横断面図1-2 縮尺 S=1:100		4－1/7
測量	平成27年11月30日終了	
設計		
製図 原図		
製図 複写		
伊賀市		

【水道・NTT・中部電力の地下埋設物】
・既存図面と現地状況が不整合の為、想定による管種、土被りにて記載。

M97+42.90

GH=199.46
FH=197.349

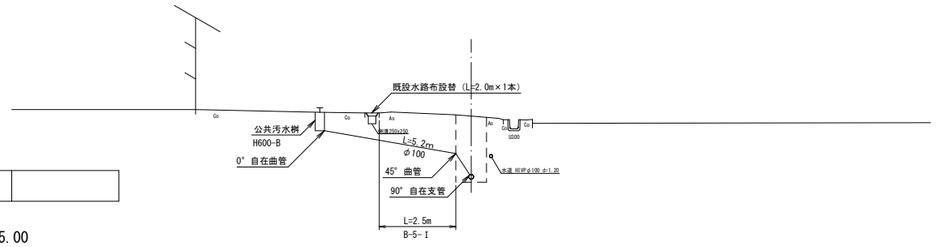

K16

T1-42	

DL=195.00

M5

GH=206.03
FH=204.650

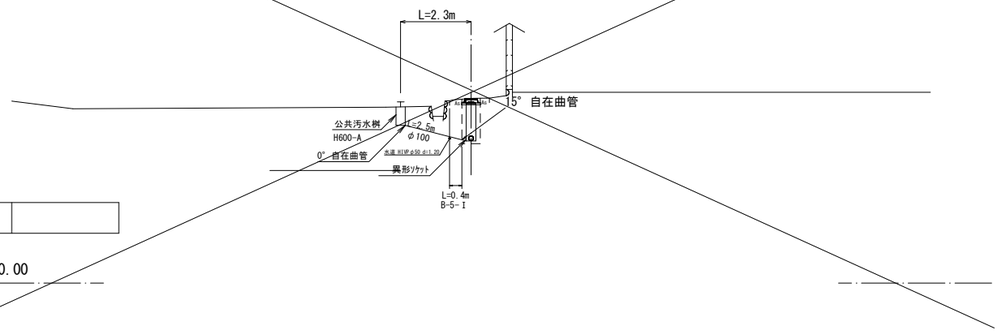

H3

T1-4	

DL=200.00

M98+5.49

GH=199.44
FH=196.969

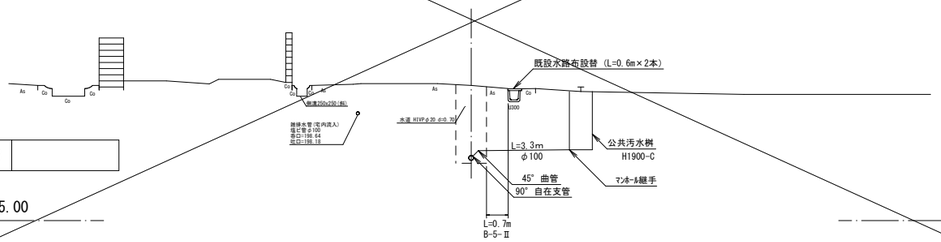

K16

T1-43	

DL=195.00

M11

GH=207.24
FH=205.170

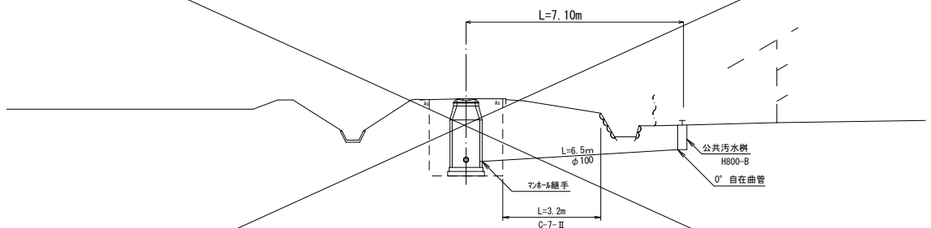

H4

T1-1	

DL=200.00

M2

GH=206.13
FH=204.390

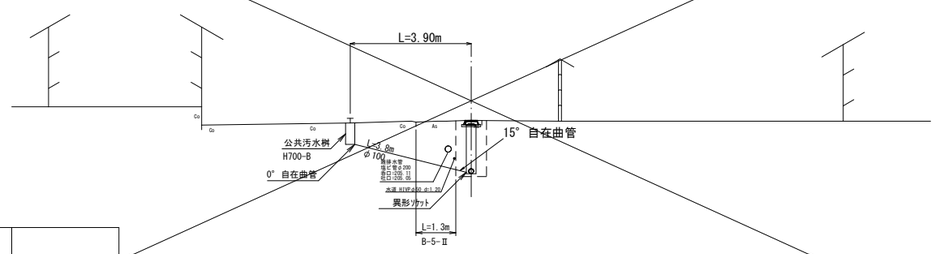

H2

T1-3	

DL=200.00

M15+35.12

GH=205.38
FH=201.967

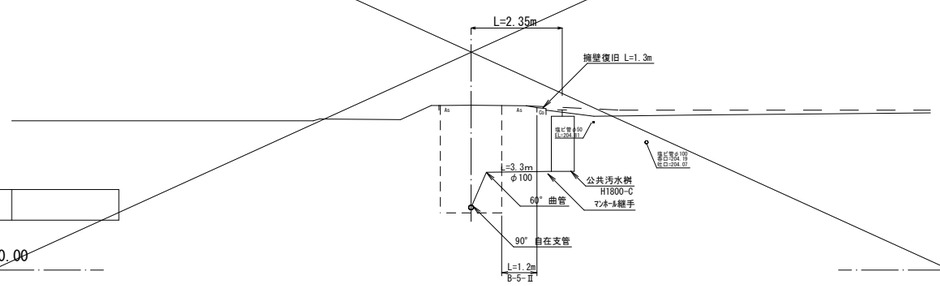

S1

T1-5	

DL=200.00

【水道・NTT・中部電力の地下埋設物】
・既存図面と現地状況が不整合の為、想定による管種、土被りにて記載。

凡　例	
A － 1	アスファルト
B － 1	アスファルト
B － 5	アスファルト
B － 9	コンクリート
B －15	アスファルト（歩道）
C － 1	アスファルト
C － 5	コンクリート
C － 6	敷 砂 利
C － 7	未 舗 装
Ⅰ	矢 板 な し
Ⅱ	矢 板 あ り

凡　例	
路線名	公 共 桝 管 理
K16	T1-42・T1-43
H2	T1-3
H3	T1-4
H4	T1-1
S1	T1-5

農業集落排水施設整備事業　山田南地区

図 面 の 名 称		図面番号
取付管横断面図1-3 縮尺 S=1:100		4－2／7
測　量	平成27年11月30日終了	
設　計		
製図	原図	
	複写	
伊　賀　市		

M63

GH=202.72
FH=200.280

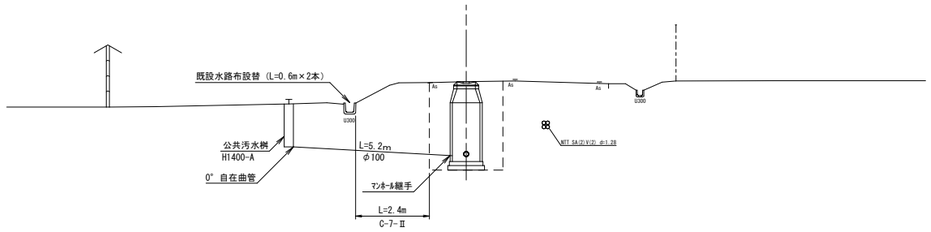

H11

T1-30	

DL=195.00

M69+33.56

GH=202.54
FH=199.721

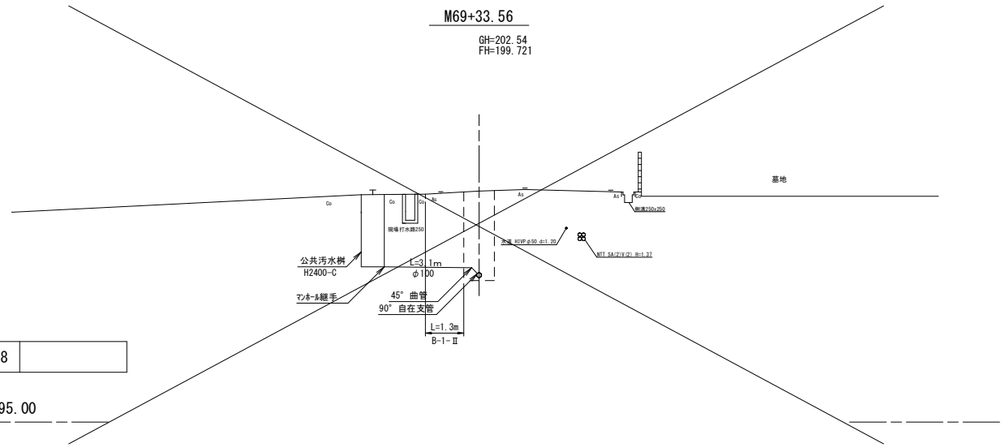

S9

T1-28	

DL=195.00

M68+8.51

GH=202.49
FH=200.039

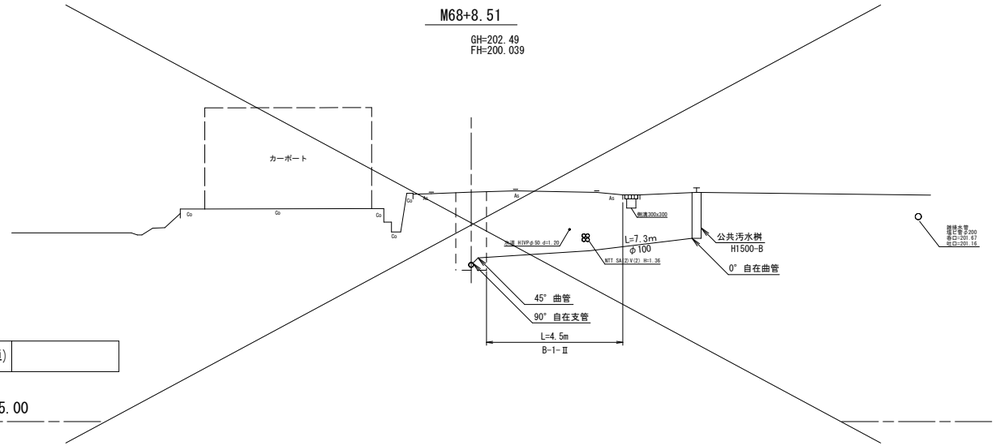

S9

T8-1-1(単)	

DL=195.00

M64

GH=201.36
FH=199.480

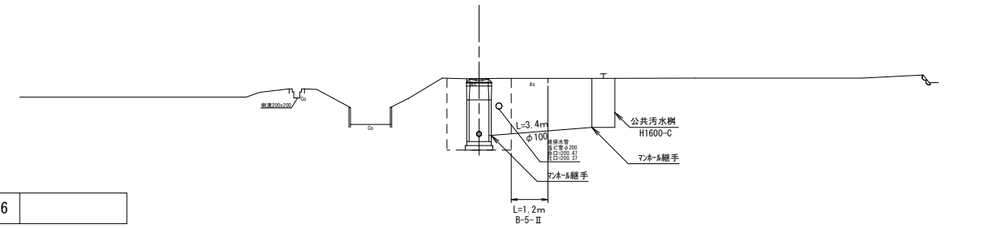

H12

T1-56	

DL=195.00

M69+2.88

GH=202.53
FH=199.972

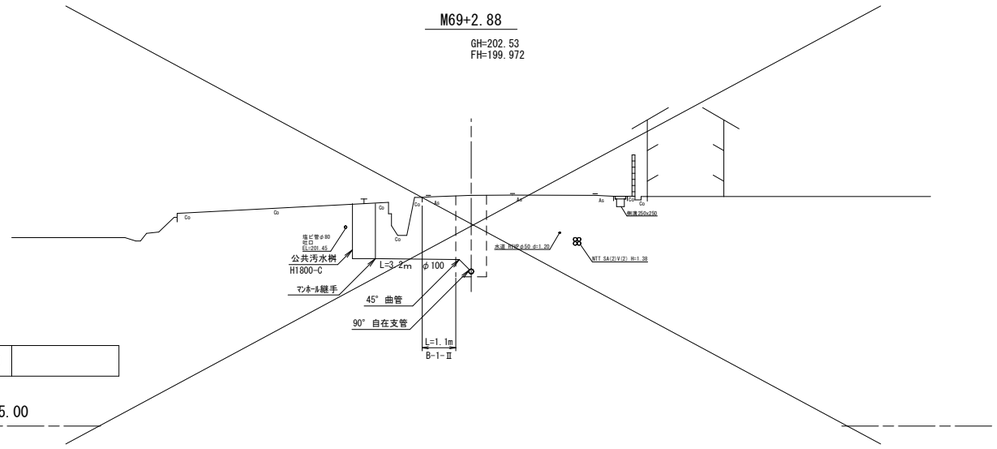

S9

T1-29	

DL=195.00

M51

GH=204.49
FH=202.665

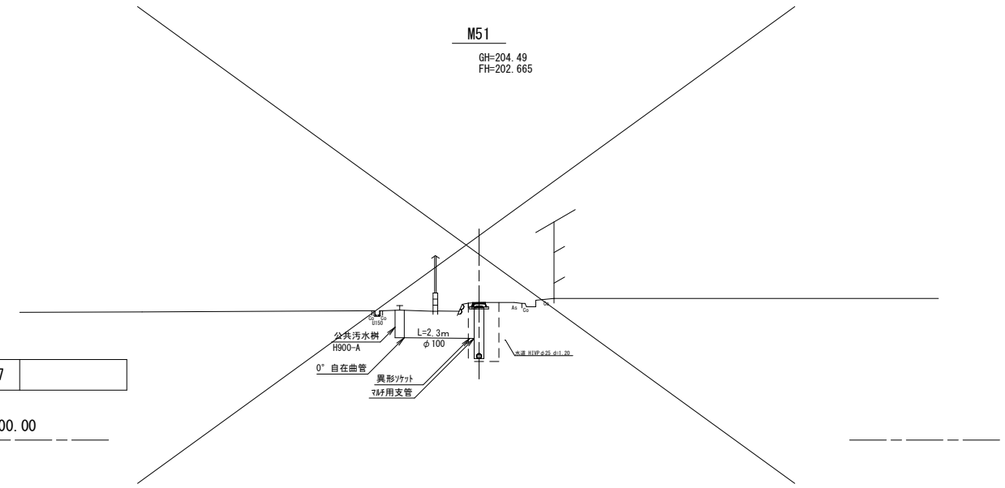

H10

T1-7	

DL=200.00

凡　例	
A － 1	アスファルト
B － 1	アスファルト
B － 5	アスファルト
B － 9	コンクリート
B －15	アスファルト（歩道）
C － 1	アスファルト
C － 5	コンクリート
C － 6	敷 砂 利
C － 7	未 舗 装
Ⅰ	矢 板 な し
Ⅱ	矢 板 あ り

凡　例	
路線名	公 共 桝 管 理
H11	T1-30
S9	T8-1-1・T1-29・T1-28
H12	T1-56
H10	T1-7

農業集落排水施設整備事業　山田南地区

図 面 の 名 称		図面番号
取付管横断面図1-6 縮尺 S=1:100		4－3/7
測　量	平成27年11月30日終了	
設　計		
製図 原図		
製図 複写		
伊　賀　市		

【水道・NTT・中部電力の地下埋設物】
・既存図面と現地状況が不整合の為、想定による管種、土被りにて記載。

M71+28.19

GH=202.24
FH=199.970

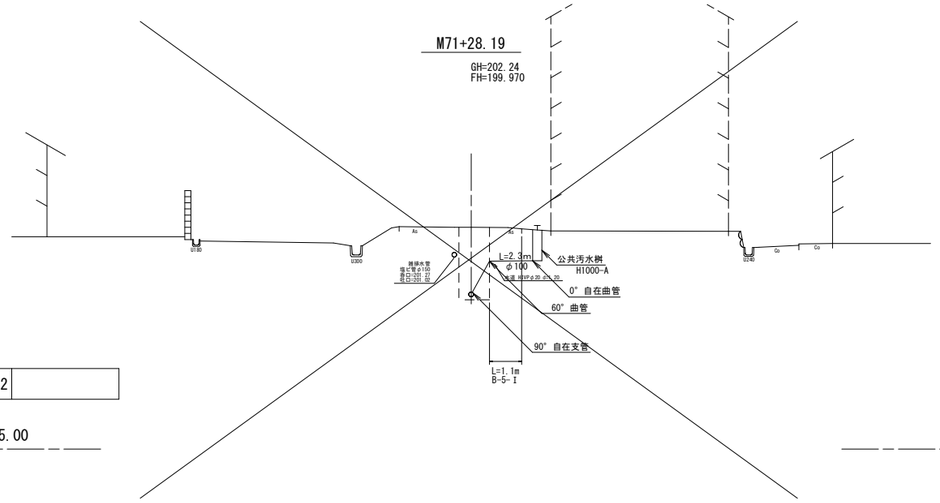

S10

T1-27-2	

DL=195.00

M80

GH=202.20
FH=200.270

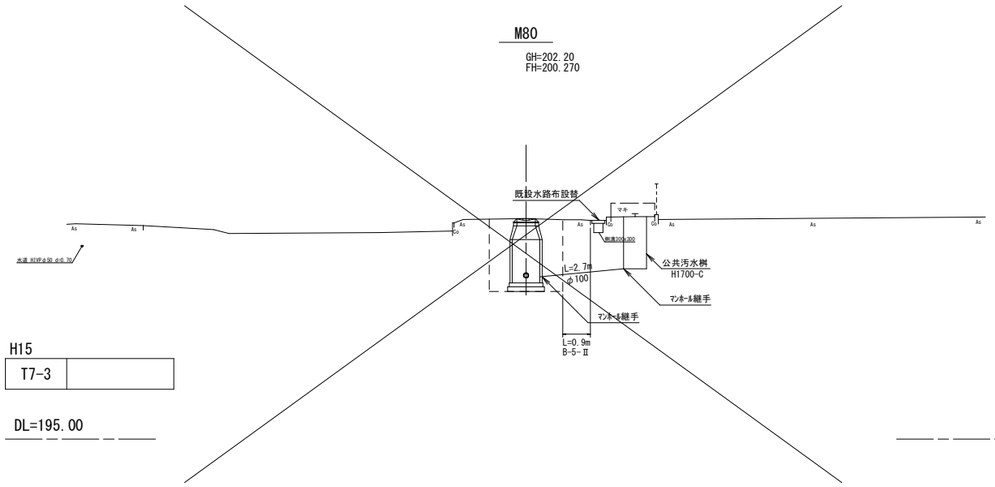

H15

T7-3	

DL=195.00

M74

GH=201.23
FH=199.263

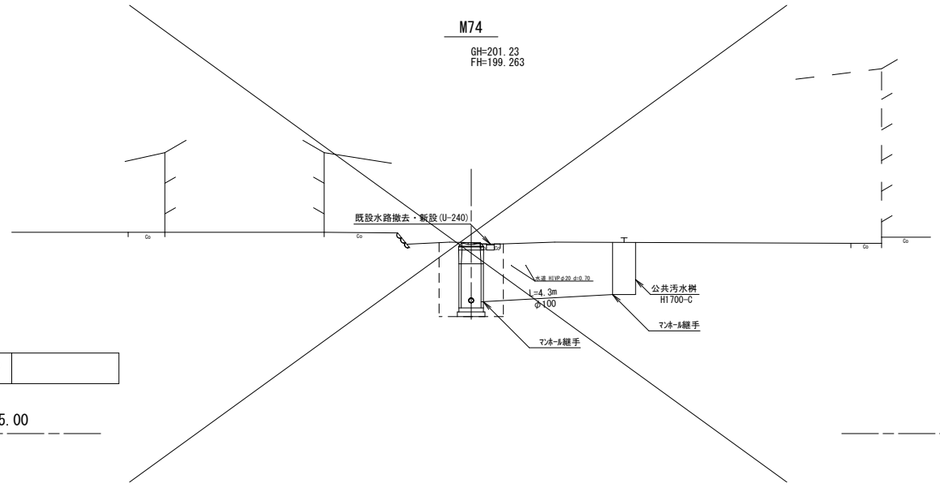

H13

T1-32	

DL=195.00

M84+50.69

GH=201.41
FH=199.346

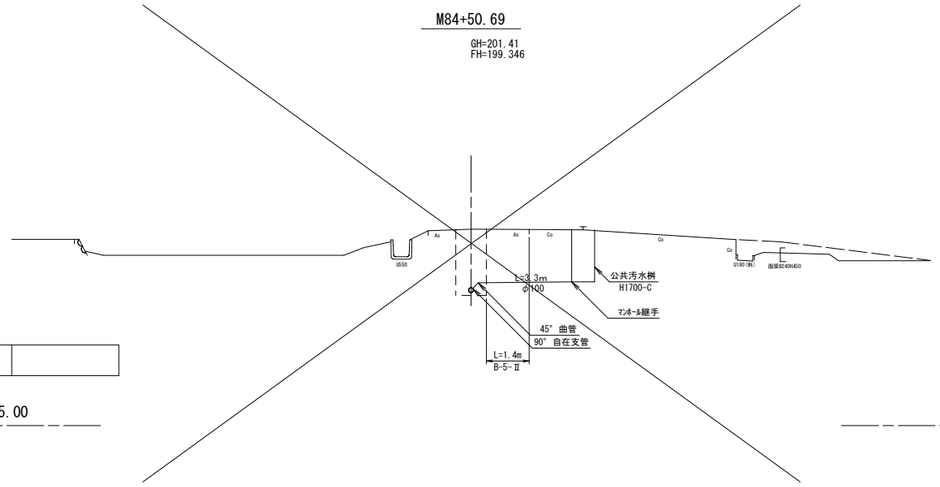

S11

T7-8	

DL=195.00

M78

GH=200.68
FH=199.390

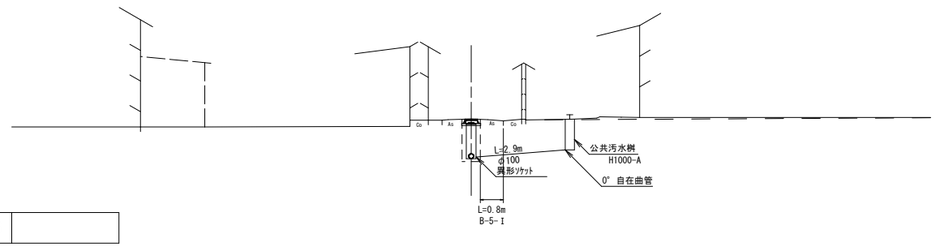

H14

T1-36	

DL=195.00

M88

GH=200.55
FH=198.669

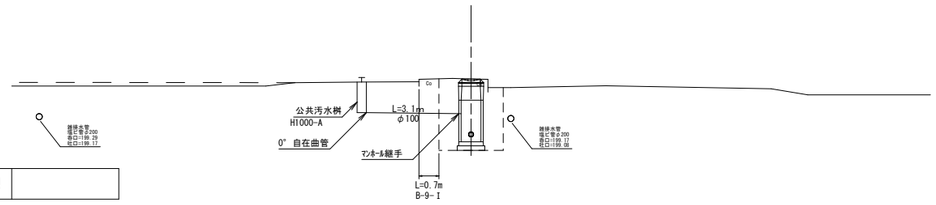

S11

T1-34	

DL=195.00

【水道・NTT・中部電力の地下埋設物】
・既存図面と現地状況が不整合の為、想定による管種、土被りにて記載。

凡　例	
A － 1	アスファルト
B － 1	アスファルト
B － 5	アスファルト
B － 9	コンクリート
B －15	アスファルト（歩道）
C － 1	アスファルト
C － 5	コンクリート
C － 6	敷 砂 利
C － 7	未 舗 装
Ⅰ	矢 板 な し
Ⅱ	矢 板 あ り

凡　例	
路線名	公 共 桝 管 理
S10	T1-27-2
H13	T1-32
H14	T1-36
H15	T7-3
S11	T7-8・T1-34

農業集落排水施設整備事業　山田南地区

図 面 の 名 称		図面番号
取付管横断面図1-8 縮尺 S=1:100		4－4/7
測　量	平成27年11月30日終了	
設　計		
製図 原図		
製図 複写		
伊　賀　市		

M91

GH=200.66
FH=199.096

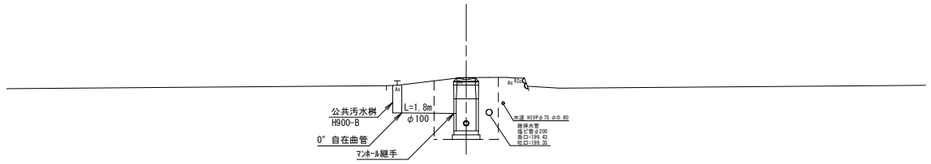

H16

T1-37	

DL=195.00

M107+9.33

GH=200.86
FH=199.419

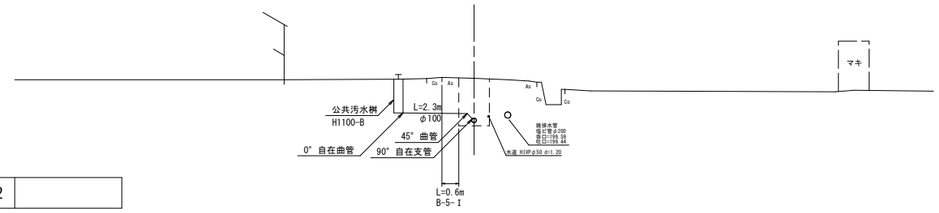

S13

T1-52	

DL=195.00

M95

GH=199.70
FH=197.960

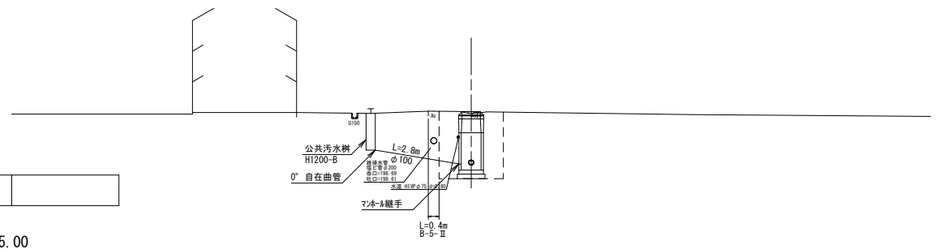

H17

T1-41	

DL=195.00

M110+41.31

GH=200.34
FH=198.110

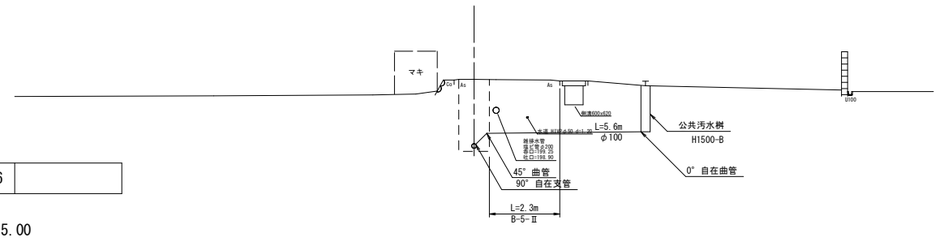

S14

T1-46	

DL=195.00

M106-1

GH=200.97
FH=199.491

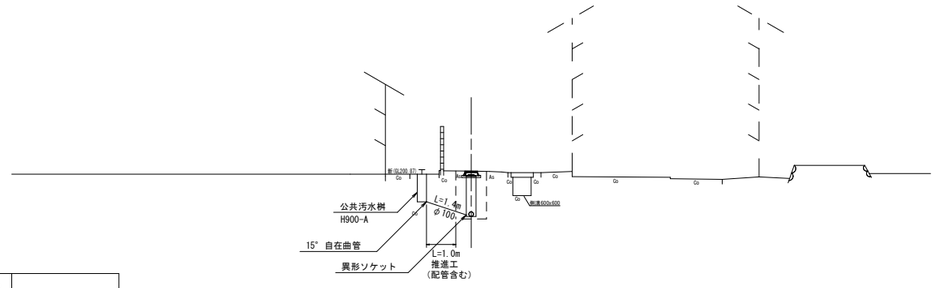

H19

T1-53	

DL=195.00

M114+18.02

GH=200.12
FH=197.960

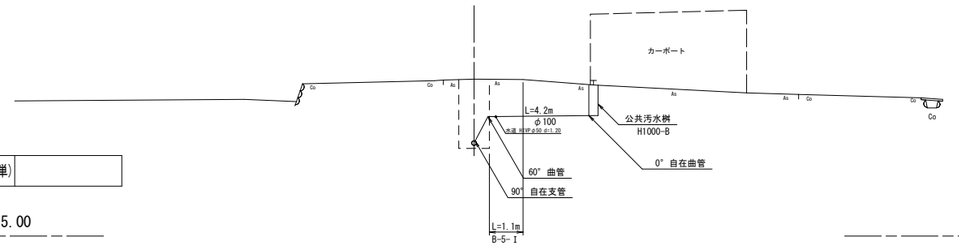

S15

T1-44-2(単)	

DL=195.00

【水道・NTT・中部電力の地下埋設物】
・既存図面と現地状況が不整合の為、想定による管種、土被りにて記載。

凡 例	
A － 1	アスファルト
B － 1	アスファルト
B － 5	アスファルト
B － 9	コンクリート
B －15	アスファルト（歩道）
C － 1	アスファルト
C － 5	コンクリート
C － 6	敷 砂 利
C － 7	未 舗 装
Ⅰ	矢 板 な し
Ⅱ	矢 板 あ り

凡 例	
路線名	公 共 桝 管 理
H16	T1-37
H17	T1-41
H19	T1-53
S13	T1-52
S14	T1-46
S15	T1-44-2

農業集落排水施設整備事業　山田南地区

図 面 の 名 称		図面番号
取付管横断面図1-9 縮尺 S=1:100		4－5/7
測 量	平成27年11月30日終了	
設 計		
製図 原図		
製図 複写		
伊 賀 市		

M124+16.27

GH=199.62
FH=197.201

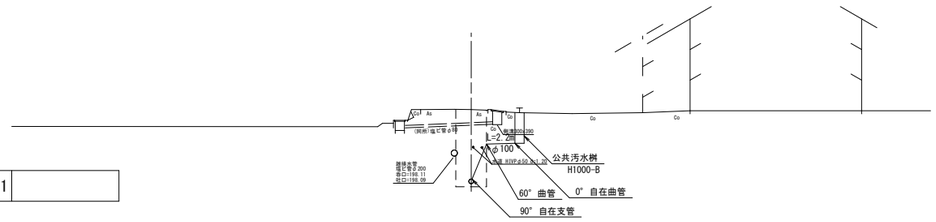

S17

T1-44-1	

DL=195.00

M104+3.16

GH=200.58
FH=198.418

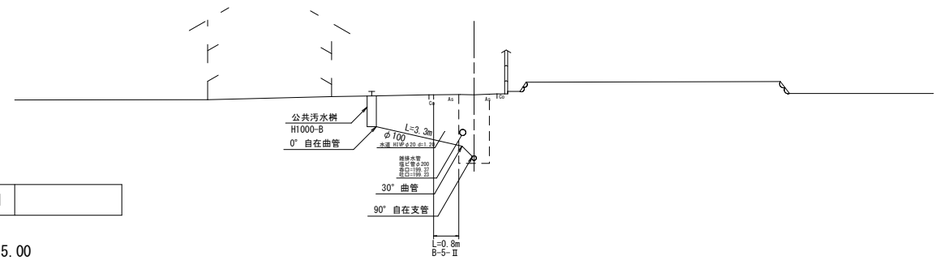

S12

T1-51	

DL=195.00

M99

GH=200.51
FH=198.730

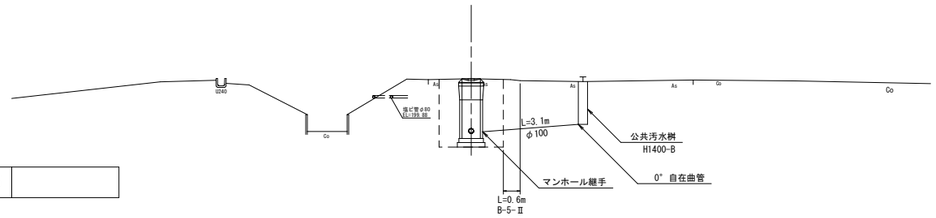

H18

T1-55	

DL=195.00

M112

GH=199.85
FH=198.860

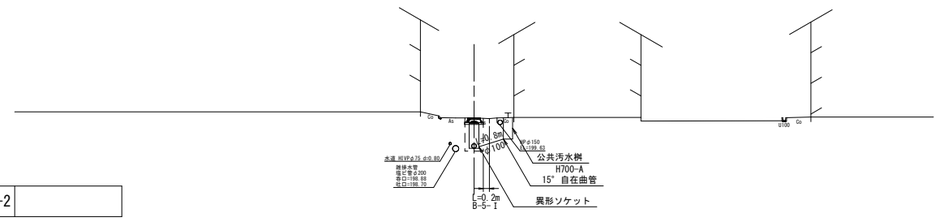

H20

T1-45-2	

DL=195.00

M103+9.74

GH=200.45
FH=198.360

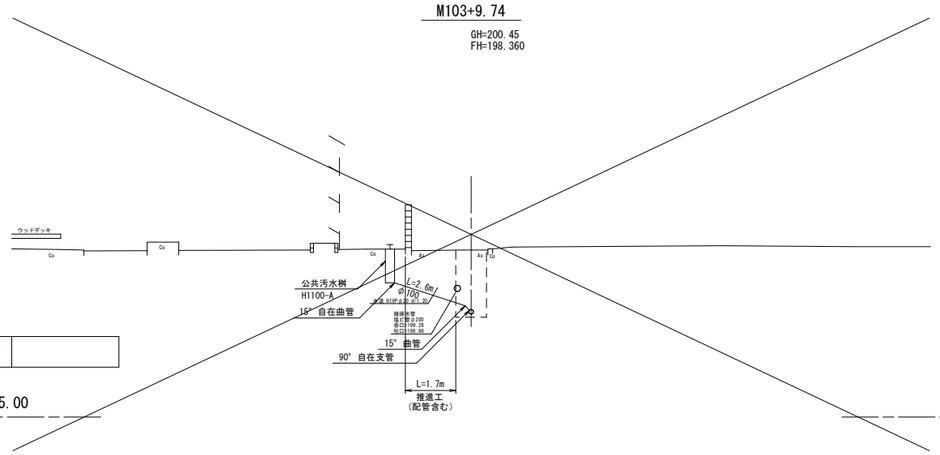

S12

T1-54	

DL=195.00

M112+17.13

GH=199.89
FH=198.444

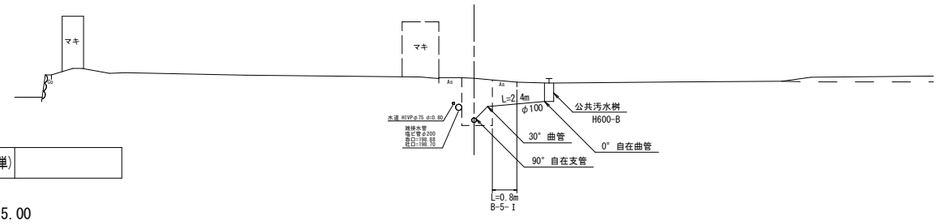

H20

T1-45-1(単)	

DL=195.00

凡 例	
A － 1	アスファルト
B － 1	アスファルト
B － 5	アスファルト
B － 9	コンクリート
B －15	アスファルト（歩道）
C － 1	アスファルト
C － 5	コンクリート
C － 6	敷 砂 利
C － 7	未 舗 装
Ⅰ	矢 板 な し
Ⅱ	矢 板 あ り

凡 例	
路線名	公 共 桝 管 理
S17	T1-44-1
H18	T1-55
S12	T1-54・T1-51
H20	T1-45-2・T1-45-1

【水道・NTT・中部電力の地下埋設物】
・既存図面と現地状況が不整合の為、想定による管種、土被りにて記載。

農業集落排水施設整備事業　山田南地区

図 面 の 名 称		図面番号
取付管横断面図 1-10 縮尺 S=1:100		4－6/7
測 量	平成27年11月30日終了	
設 計		
製 図	原図	
	複写	
伊 賀 市		

M115-1

GH=199.86
FH=198.470

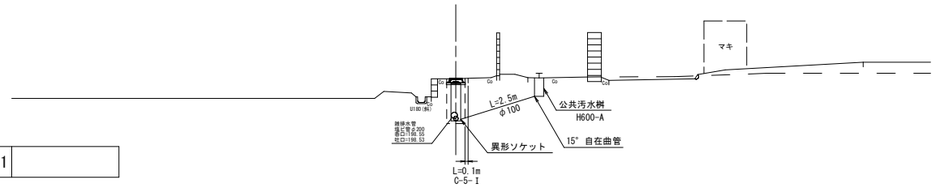

S16

T1-49-1	

DL=195.00

M117+6.71

GH=199.56
FH=197.626

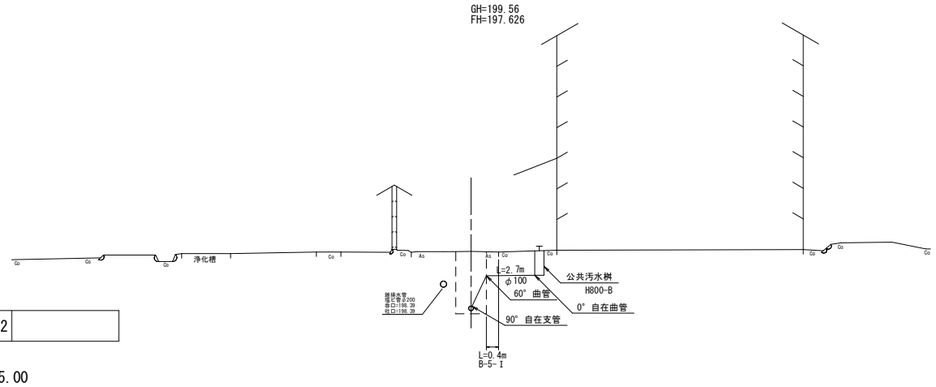

S16

T1-49-2	

DL=195.00

M115-1+20.41

GH=199.59
FH=198.350

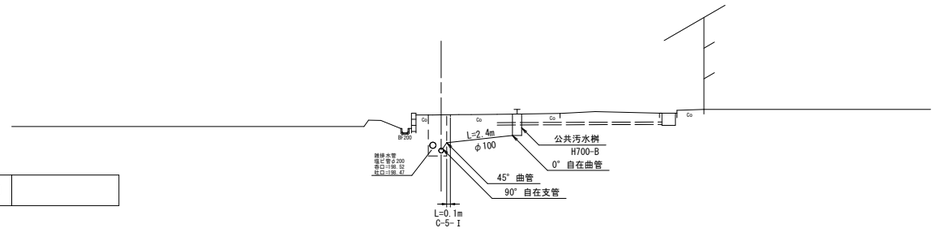

S16

T1-50	

DL=195.00

M120+7.56

GH=199.70
FH=197.485

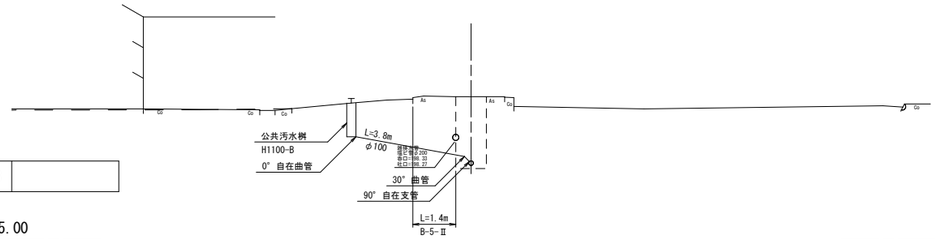

S16

T1-48	

DL=195.00

M117+2.25

GH=199.54
FH=197.639

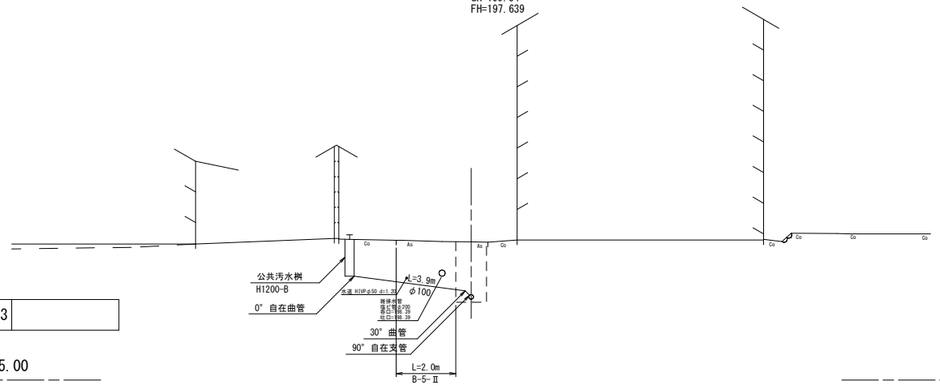

S16

T1-49-3	

DL=195.00

M121+5.20

GH=199.92
FH=197.412

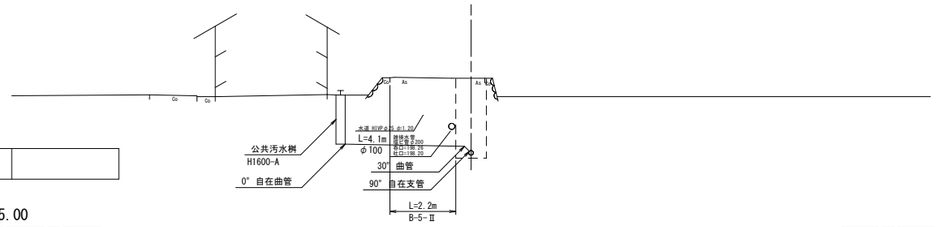

S16

T1-47	

DL=195.00

凡　例	
A － 1	アスファルト
B － 1	アスファルト
B － 5	アスファルト
B － 9	コンクリート
B －15	アスファルト（歩道）
C － 1	アスファルト
C － 5	コンクリート
C － 6	敷 砂 利
C － 7	未 舗 装
Ⅰ	矢 板 な し
Ⅱ	矢 板 あ り

凡　例	
路線名	公 共 桝 管 理
S16	T1-49-1・T1-50・T1-49-3
	T1-49-2・T1-48・T1-47

【水道・NTT・中部電力の地下埋設物】
・既存図面と現地状況が不整合の為、想定による管種、土被りにて記載。

農業集落排水施設整備事業　山田南地区

図 面 の 名 称		図面番号
取付管横断面図1-11 縮尺 S=1:100		4－7/7
測　量		平成27年11月30日終了
設　計		
製図	原図	
	複写	
伊　賀　市		

配管標準図

S＝1：20

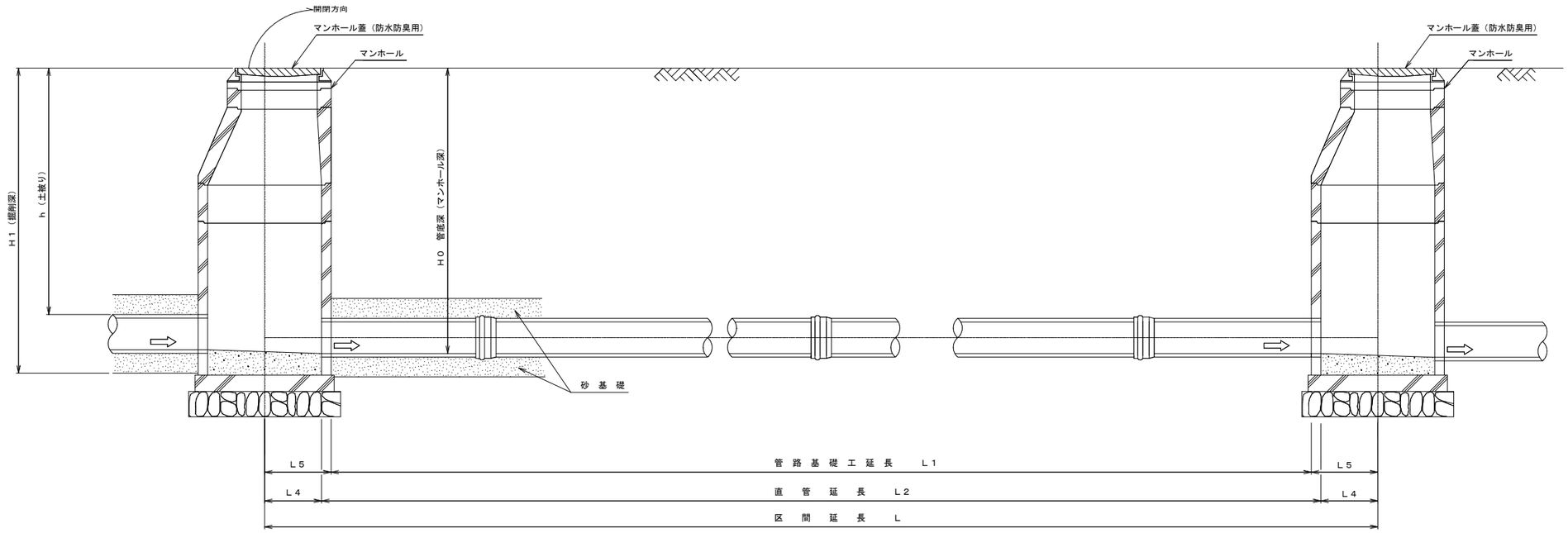

寸 法 表

番号	名称	L4	L5		
1	小口径マンホール	150	190		
2	Y号マンホール	300	375		
3	0号マンホール	375	450		
4	1号マンホール	450	525		
5	2号マンホール	600	700		
6	3号マンホール	750	875		
7	A1号マンホール	450	525		
8	0号レジンマンホール	375	415		
9	1号レジンマンホール	450	490		
10	小口径塩ビ人孔	150	159		

寸 法 表

番号	管種・管径	H0	H1	
1	RRVUφ 75	h＋ 86	h＋189	
2	RRVUφ100	h＋111	h＋214	
3	RRVUφ150	h＋160	h＋265	
4	RRVUφ200	h＋209	h＋316	
5	RRVUφ250	h＋259	h＋367	
6	RRVUφ300	h＋309	h＋418	
7	RRVPφ 75	h＋ 83	h＋189	
8	RRVPφ100	h＋107	h＋214	
9	RRVPφ125	h＋133	h＋240	
10	RRVPφ150	h＋156	h＋265	
11	PE φ 50	h＋ 55	h＋160	
12	PE φ 75	h＋ 83	h＋190	
13	PE φ100	h＋115	h＋225	
14	PE φ150	h＋166	h＋280	
15	PE φ200	h＋231	h＋350	
16	PE φ250	h＋291	h＋415	

∴ 単位の表示のないものはmmとする。

管種において、自然流下は、RRVUとし圧送管についてはRRVPとする。

農業集落排水施設整備事業 山田南地区

図 面 の 名 称		図面番号
配 管 標 準 図 縮尺 S=1:20		5 － 1／20
測 量	平成 年 月 日終了	
設 計		
製図	原図	
	複写	
伊 賀 市		

掘削標準図

S＝1：20

素堀り断面　〔土被り　H＜1．00m〕

〔砂基礎，舗装影響幅有りの場合〕

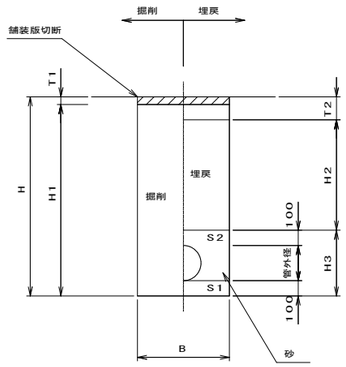

注：掘削は、人力掘削及び機械掘削とする。
上層路盤及び下層路盤は土砂掘削とする。

素堀り断面　〔土被り　H＜1．00m〕

〔砂基礎，舗装影響幅無しの場合〕

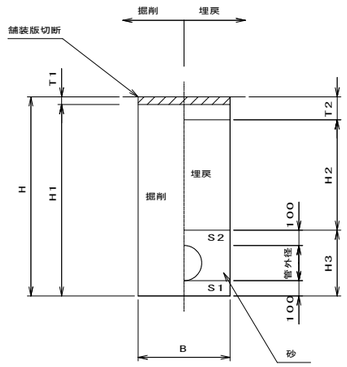

素堀り断面　〔土被り　H＜1．00m〕

〔コンクリート基礎，舗装影響幅有りの場合〕

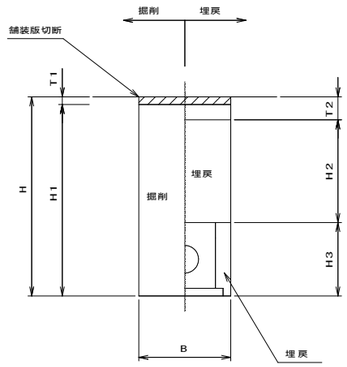

注：掘削は、人力掘削及び機械掘削とする。
上層路盤及び下層路盤は土砂掘削とする。

素堀り断面　〔土被り　H＜1．00m〕

〔コンクリート基礎，舗装影響幅無しの場合〕

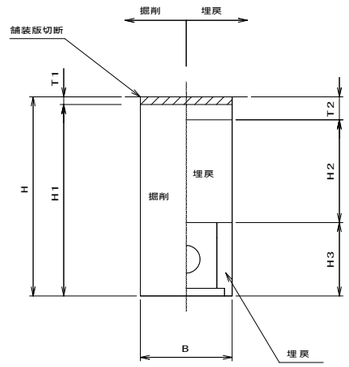

管渠寸法表（砂基礎の場合）

	単位	VUφ75	VUφ100	VUφ150	VUφ200	VUφ250	VUφ300	VUφ400
管外径	m	0．089	0．114	0．165	0．216	0．267	0．318	0．420
管控除量	m^3	0．006	0．010	0．021	0．037	0．056	0．079	0．139
H3	m	0．289	0．314	0．365	0．416	0．467	0．518	0．620

管渠寸法表（コンクリート基礎の場合）

	単位	φ150	φ200	φ250
管外径	m	0．165	0．216	0．267
コンクリート基礎，管控除量	m	0．190	0．235	0．285
H3	m	0．465	0．516	0．567

掘削幅寸法表

掘削深H ＼ 道路幅員	2．0m以下	2．0~3．0m	3．0~4．0m	4．0m以上
1．50m以下	0．60	0．60	0．60	0．60
2．50m以下	2．3m以下 1．00	1．00	1．00	1．00
3．00m以下	——	——	1．00	1．00
3．40m以下	——	——	1．00	1．00
3．80m以下	——	——	——	1．00
4．40m以下	——	——	——	4．4m以下 1．10

素堀り断面　〔掘削深　H≦1．50m〕

〔砂基礎，舗装影響幅有りの場合〕

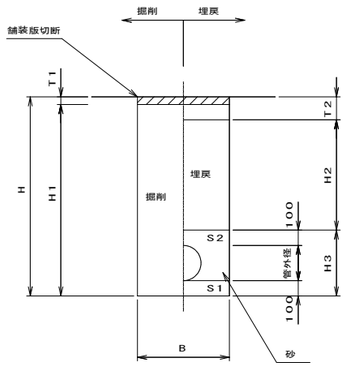

注：掘削は、人力掘削及び機械掘削とする。
上層路盤及び下層路盤は土砂掘削とする。

素堀り断面　〔掘削深　H≦1．50m〕

〔砂基礎，舗装影響幅無しの場合〕

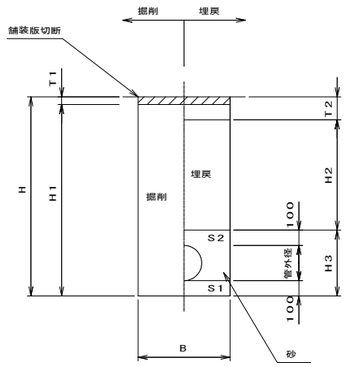

矢板堀り断面　〔掘削深　H＞1．50m〕

〔砂基礎，舗装影響幅有りの場合〕

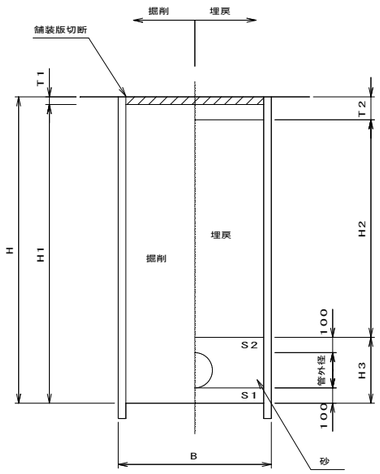

注：掘削は、機械掘削とする。
上層路盤及び下層路盤は土砂掘削とする。

矢板堀り断面　〔掘削深　H＞1．50m〕

〔砂基礎，舗装影響幅無しの場合〕

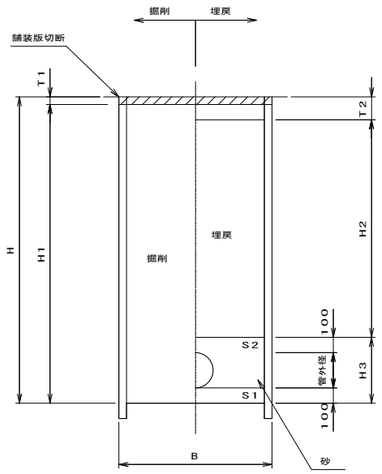

農業集落排水施設整備事業　山田南地区

図面の名称		図面番号
掘削標準図 縮尺 S=1:20		5－2／20
測量	平成　年　月　日終了	
設計		
製図 原図		
製図 複写		
伊賀市		

埋戻・舗装復旧工標準図

S＝1：20

Ｂ－１型道路（アスファルト） (B01)

Ｂ＝4．0ｍ以上、又は2車線道路

仮復旧

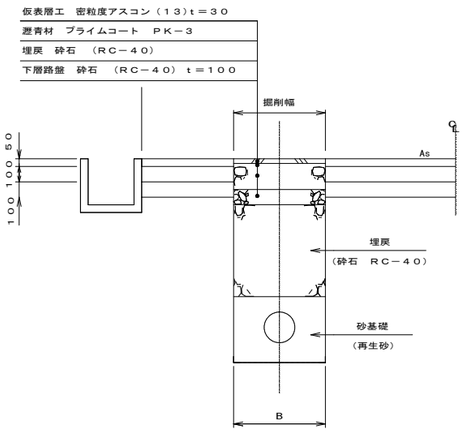

本復旧

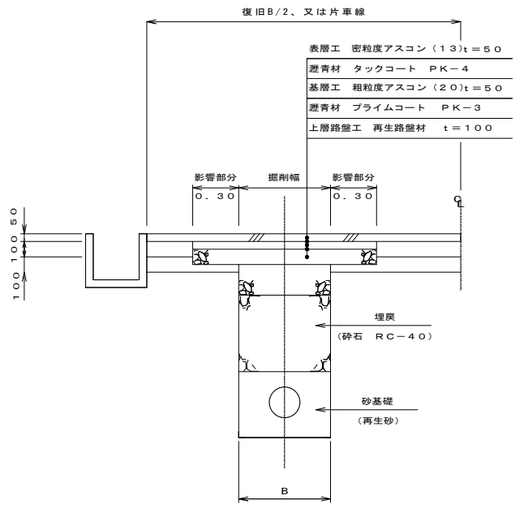

Ｂ－２型道路（アスファルト） (B02)

Ｂ＝4．0ｍ以上、又は2車線道路

仮復旧

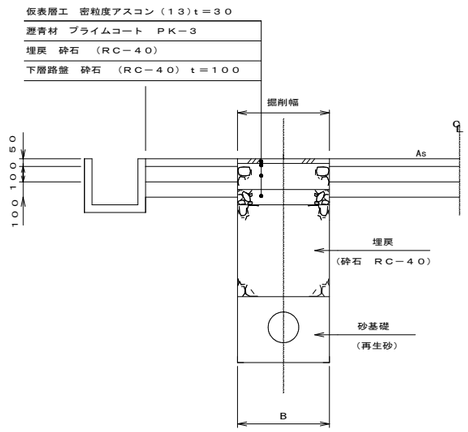

本復旧

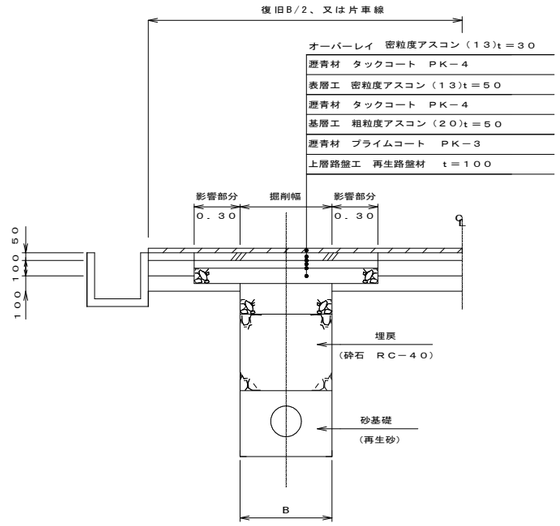

Ｂ－３型道路（アスファルト） (B03)

Ｂ＝4．0ｍ以上、又は2車線道路
（外側線より外側の場合）

仮復旧

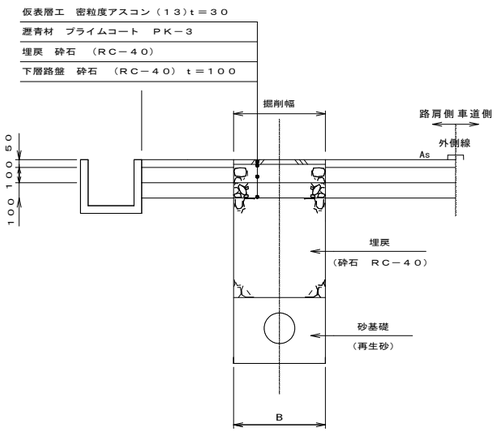

本復旧

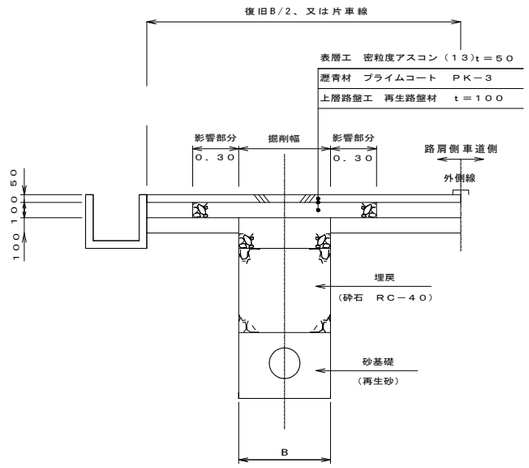

Ｂ－４型道路（アスファルト） (B04)

Ｂ＝4．0ｍ以上、又は2車線道路
（外側線より外側の場合）

仮復旧

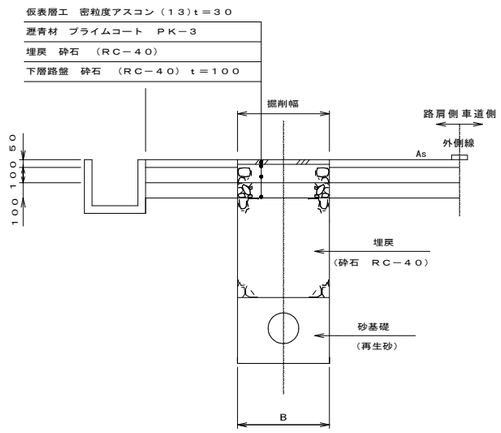

本復旧

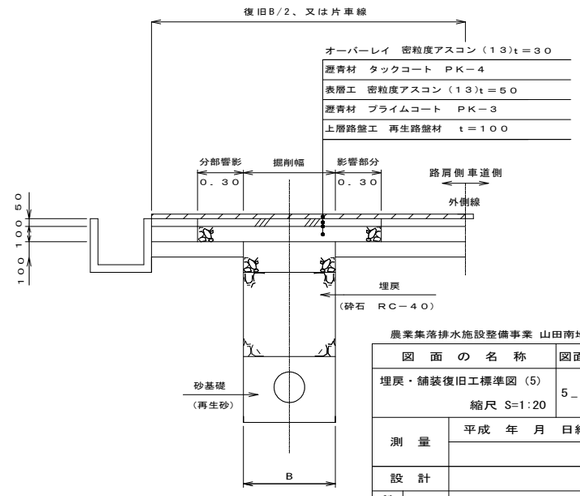

農業集落排水施設整備事業　山田南地区

図　面　の　名　称		図面番号
埋戻・舗装復旧工標準図（5） 縮尺 S=1:20		5 － 3/20
測　量	平成　年　月　日終了	
設　計		
製図 原図		
製図 複写		
伊　賀　市		

埋戻・舗装復旧工標準図

S＝1：20

Ｂ－５型道路（アスファルト） (B05)

Ｂ＝４．０ｍ以下

仮復旧

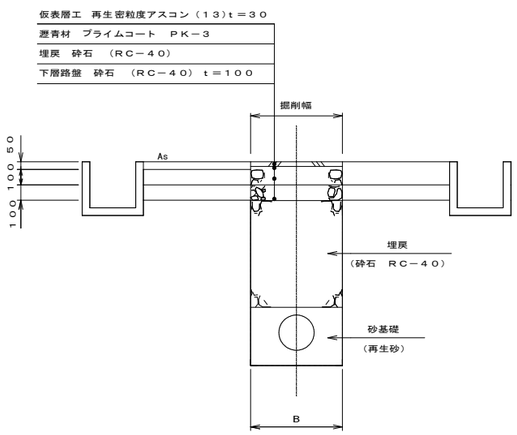

本復旧

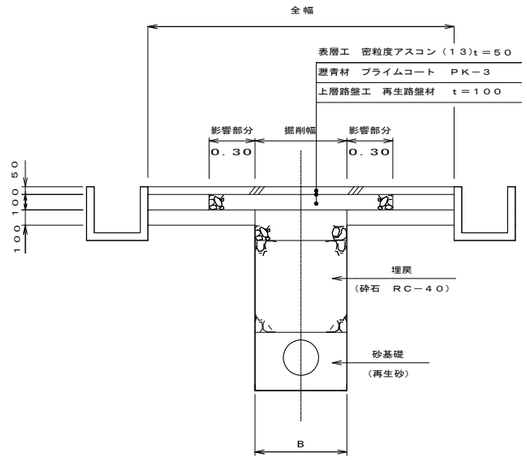

Ｂ－６型道路（アスファルト） (B06)

Ｂ＝４．０ｍ以下

仮復旧

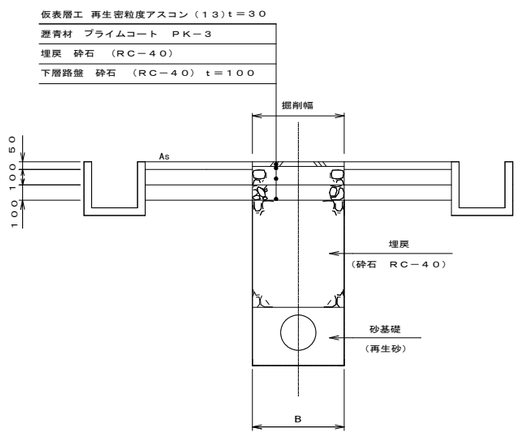

本復旧

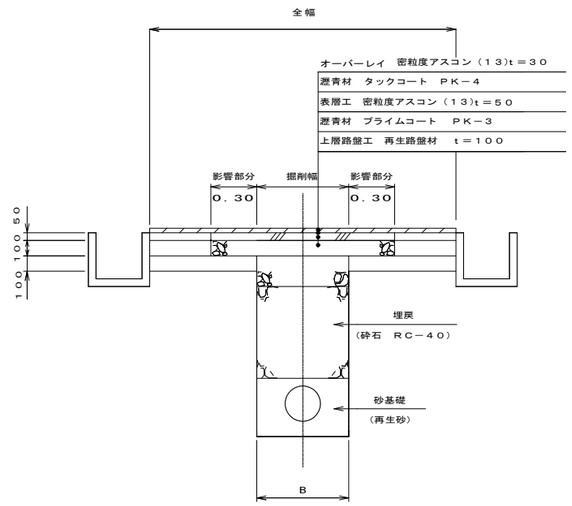

Ｂ－７型道路（アスファルト） (D01)

仮復旧

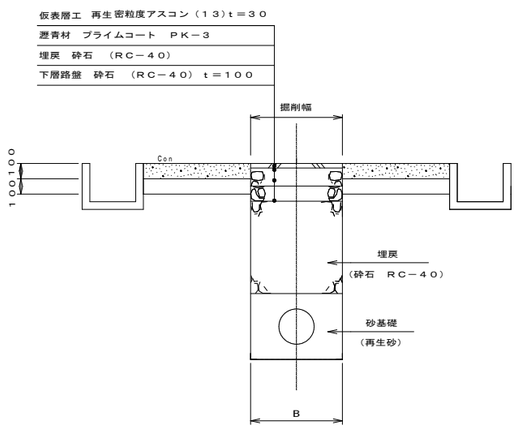

本復旧

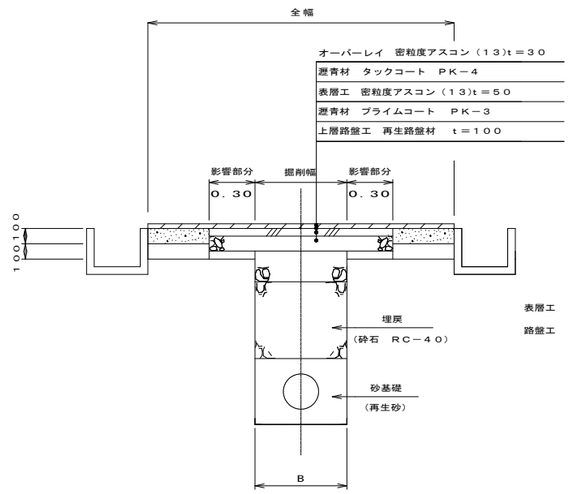

Ｂ－８型道路（アスファルト） (D02)

仮復旧

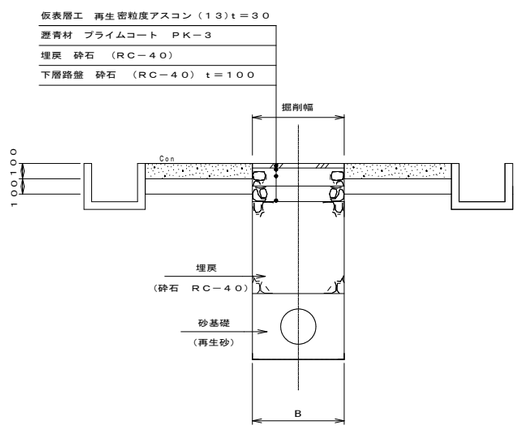

本復旧

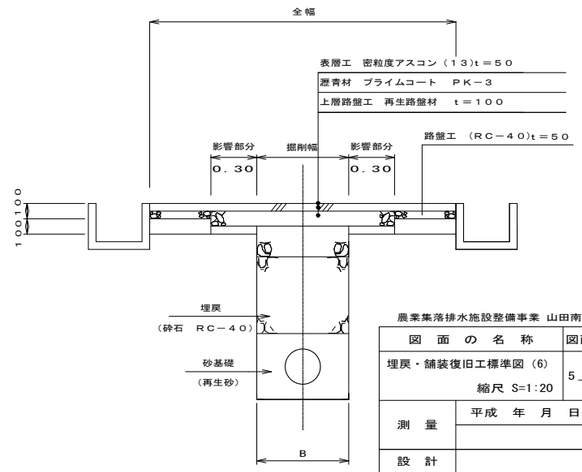

農業集落排水施設整備事業　山田南地区

図面の名称		図面番号
埋戻・舗装復旧工標準図（6） 縮尺 S=1:20		5－4／20
測量	平成　年　月　日終了	
設計		
製図 原図		
製図 複写		
伊賀市		

埋戻・舗装復旧工標準図

S＝1：20

Ｂ－９型道路（コンクリート） (D03)

仮復旧

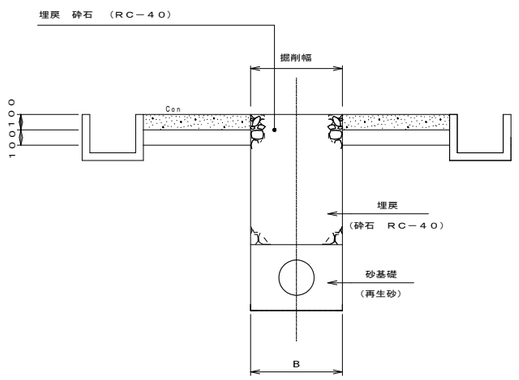

本復旧

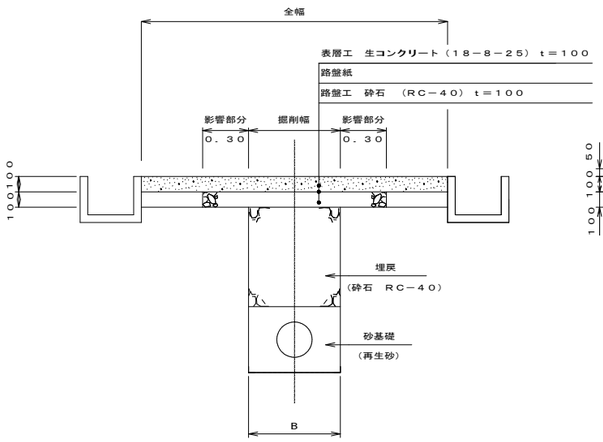

Ｂ－１０型道路（アスファルト） (B07)

Ｂ＝４．０ｍ以下
（自動車荷重なしの場合）

仮復旧

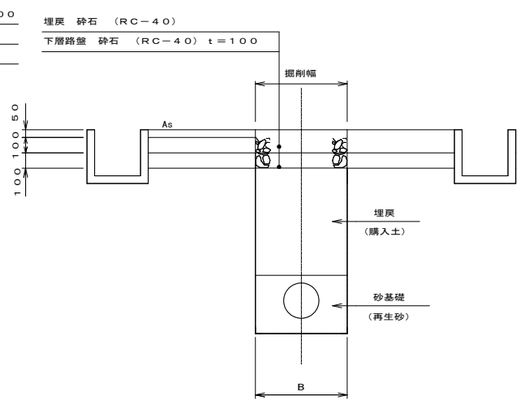

本復旧

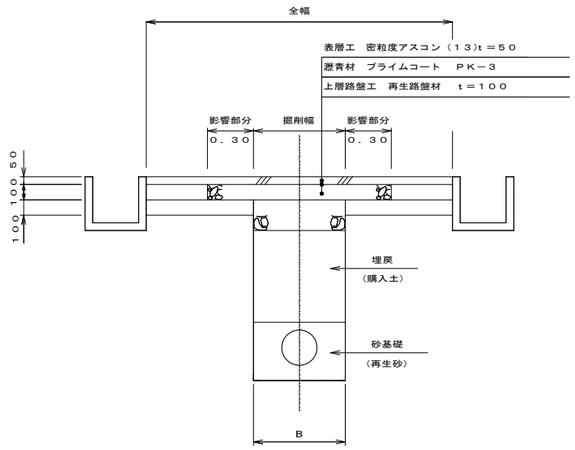

Ｂ－１１型道路（アスファルト） (B08)

Ｂ＝４．０ｍ以下
（自動車荷重なしの場合）

仮復旧

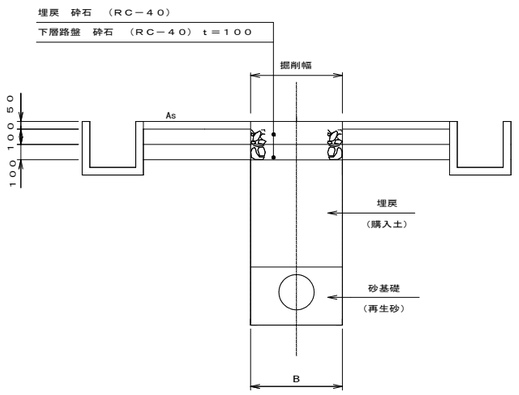

本復旧

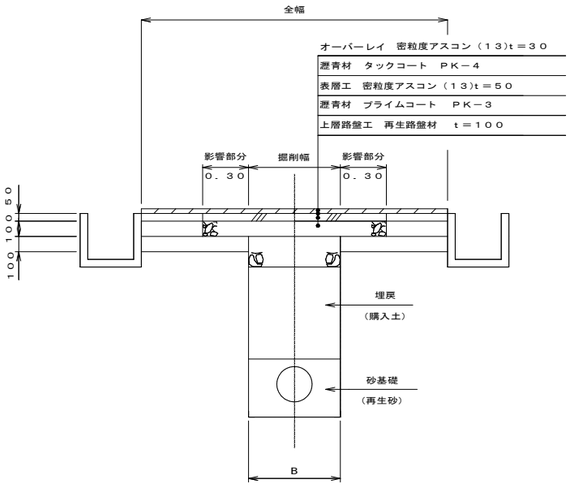

Ｂ－１２型道路（アスファルト） (D04)

（自動車荷重なしの場合）

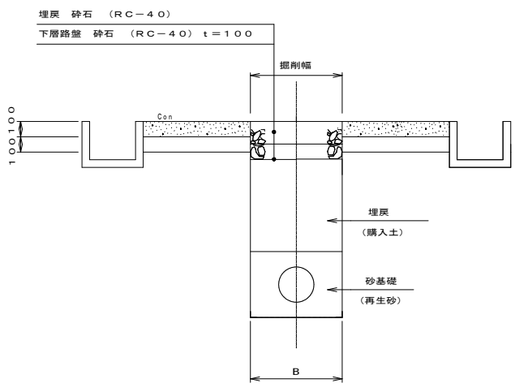

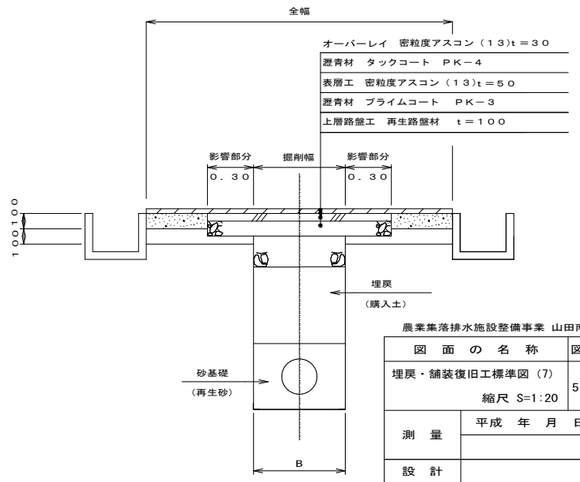

農業集落排水施設整備事業　山田南地区

図　面　の　名　称		図面番号
埋戻・舗装復旧工標準図（7） 縮尺 S=1:20		5 － 5／20
測　量	平成　年　月　日終了	
設　計		
製図	原図	
	複写	
伊　賀　市		

埋戻・舗装復旧工標準図

S＝1：20

C－5型道路（コンクリート） (D09)

市道以外

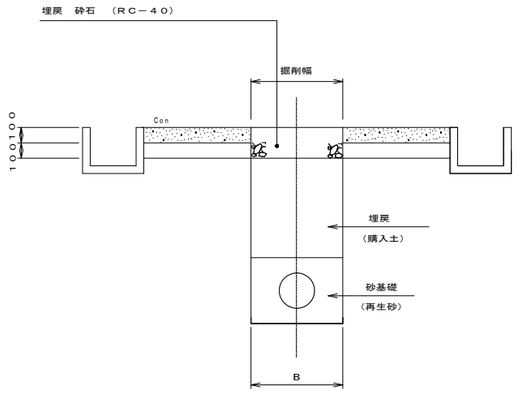

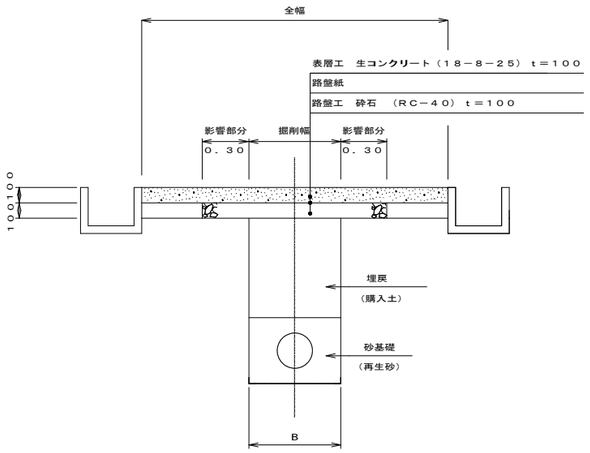

C－6型道路（敷砂利） (C03)

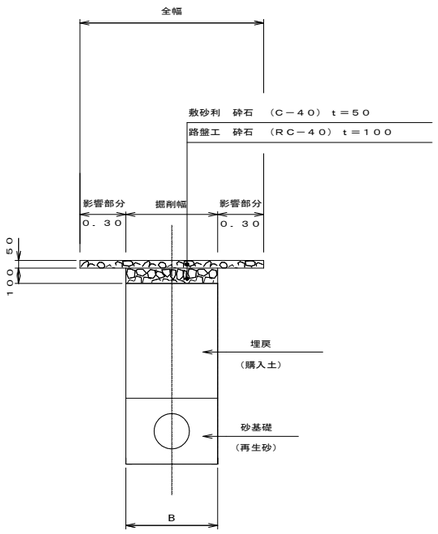

C－7型道路（未舗装） (C04)

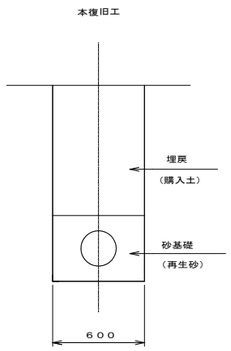

農業集落排水施設整備事業　山田南地区

図　面　の　名　称		図面番号
埋戻・舗装復旧工標準図（10） 縮尺 S=1:20		5－6／20
測　量	平成　年　月　日終了	
設　計		
製図	原図	
	複写	
伊　賀　市		

仮設土留工標準図

S=1:20

道路幅員B＜2.0mの場合

軽量鋼矢板
切梁材（ネジ式）

標準断面図

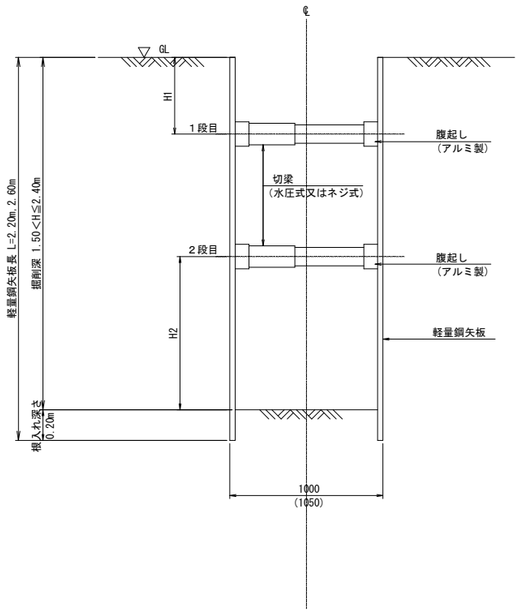

平面図

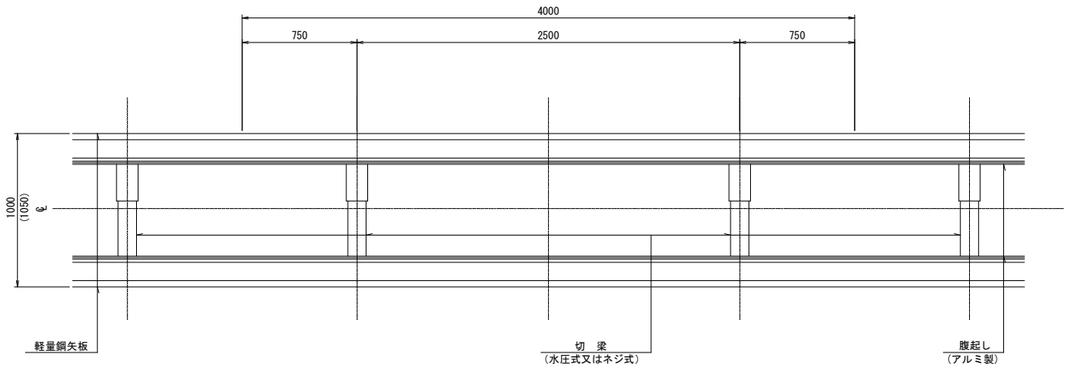

100m当り

土留工タイプ	掘削深 (H)	矢　板　材			腹起し材（アルミ製）			切梁材（水圧式サポート）		切梁位置 (m)
		規　格	矢板長(L)	総重量(t)	規　格	段　数	数量（本）	規　格	数量（本）	
A－Ⅰ	1.5<H≦2.0 m	軽量鋼矢板 LSP-1型 t=4mm B=250mm 0.0104t/m	2.20m	18.30	12×7.5cm L=4.0m	1	50	59～90cm	50	H1=0.50

100m当り

土留工タイプ	掘削深 (H)	矢　板　材			腹起し材（アルミ製）			切梁材（ネジ式サポート）		切梁位置 (m)
		規　格	矢板長(L)	総重量(t)	規　格	段　数	数量（本）	規　格	数量（本）	
A－Ⅱ	2.0<H≦2.4 m	軽量鋼矢板 LSP-1型 t=4mm B=250mm 0.0104t/m	2.60m	21.63	12×7.5cm L=4.0m	2	100	61～100cm	100	H1=0.50 H2=1.00

農業集落排水施設整備事業　山田南地区

図面の名称	図面番号
仮設土留工標準図（1） 縮尺 1：20	5－7／20
測量	平成　年　月　日終了
設計	
製図 原図	
製図 複写	
仮設土留工標準図（H2707）	
伊賀市	

仮設土留工標準図

S=1:20

道路幅員2.0≦B＜3.0mの場合

軽量鋼矢板

切梁材（ネジ式）

標準断面図

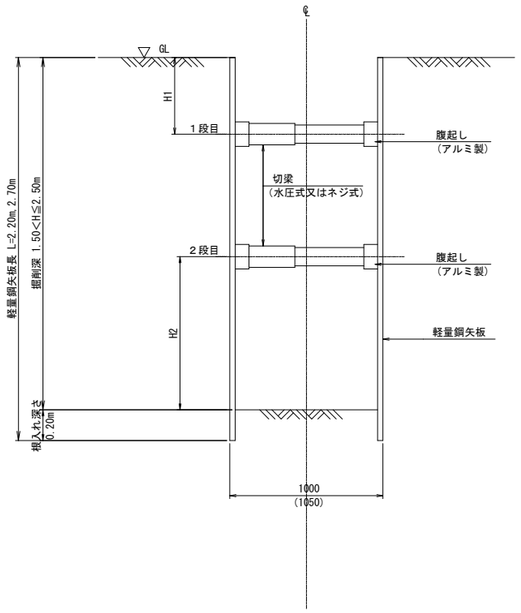

平面図

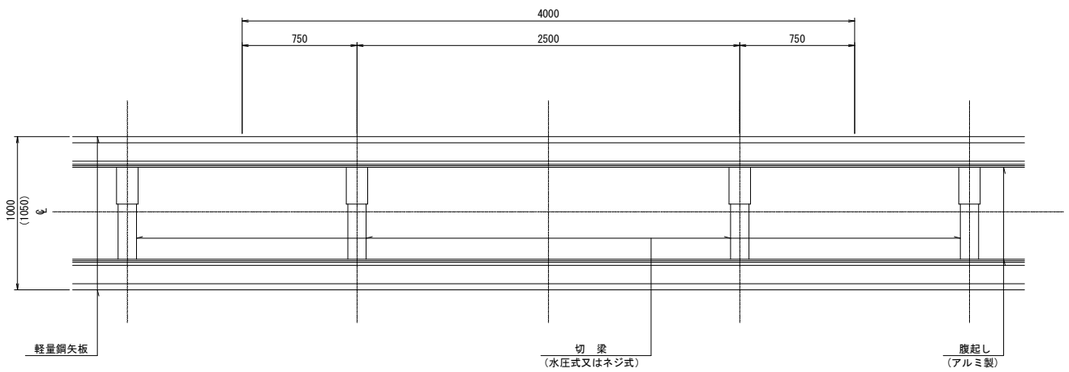

100m当り

土留工タイプ	掘削深 (H)	矢板材			腹起し材（アルミ製）			切梁材（水圧式サポート）		切梁位置 (m)
		規格	矢板長(L)	総重量(t)	規格	段数	数量（本）	規格	数量（本）	
B－Ⅰ	1.5＜H≦2.0 m	軽量鋼矢板 LSP-1型 t=4mm B=250mm 0.0104t/m	2.20m	18.30	12×7.5cm L=4.0m	1	50	59～90cm	50	H1=0.50

100m当り

土留工タイプ	掘削深 (H)	矢板材			腹起し材（アルミ製）			切梁材（ネジ式サポート）		切梁位置 (m)
		規格	矢板長(L)	総重量(t)	規格	段数	数量（本）	規格	数量（本）	
B－Ⅱ	2.0＜H≦2.5 m	軽量鋼矢板 LSP-1型 t=4mm B=250mm 0.0104t/m	2.70m	22.46	12×7.5cm L=4.0m	2	100	61～100cm	100	H1=0.50 H2=1.00

農業集落排水施設整備事業　山田南地区

図面の名称	図面番号
仮設土留工標準図（2） 縮尺 1：20	5－8/20
測量	平成　年　月　日終了
設計	
製図 原図	
製図 複写	
仮設土留工標準図 (H2707)	
伊賀市	

仮設土留工標準図

S=1:20

道路幅員3.0≦B＜4.0mの場合

軽量鋼矢板

切梁材（水圧式又はネジ式）

標準断面図

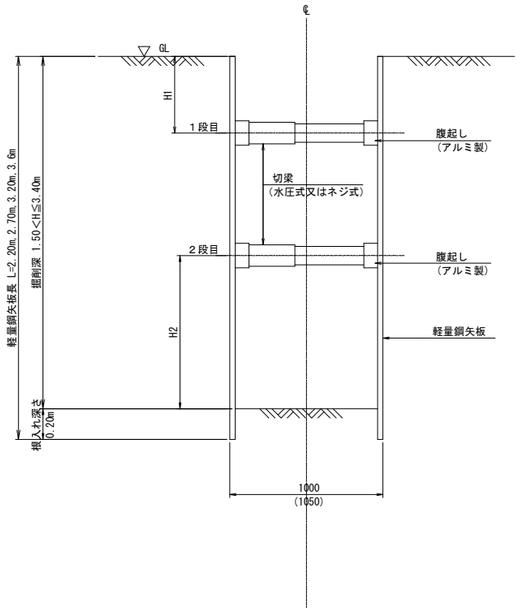

平面図

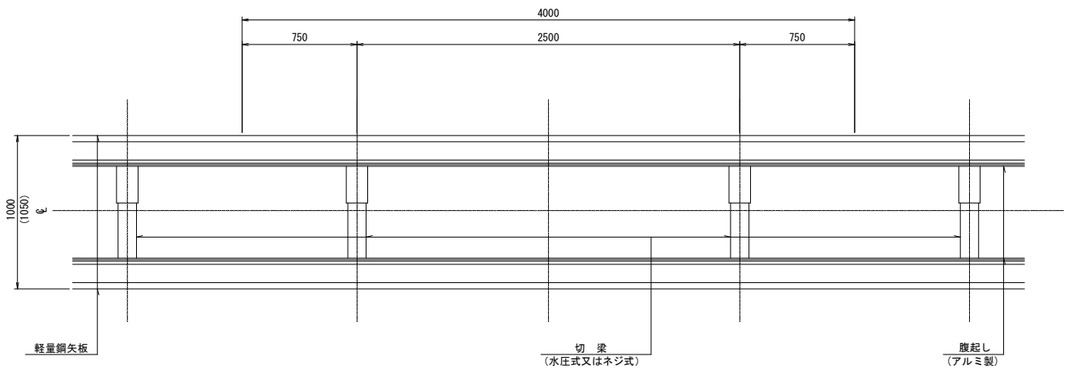

100m当り

土留工タイプ	掘削深 (H)	矢板材			腹起し材（アルミ製）			切梁材（水圧式サポート）		切梁位置 (m)
		規格	矢板長(L)	総重量(t)	規格	段数	数量（本）	規格	数量（本）	
C－Ⅰ	1.5<H≦2.0 m	軽量鋼矢板 LSP-1型 t=4mm B=250mm 0.0104t/m	2.20m	18.30	12×7.5cm L=4.0m	1	50	59～90cm	50	H1=0.50

100m当り

土留工タイプ	掘削深 (H)	矢板材			腹起し材（アルミ製）			切梁材（ネジ式サポート）		切梁位置 (m)
		規格	矢板長(L)	総重量(t)	規格	段数	数量（本）	規格	数量（本）	
C－Ⅱ	2.0<H≦2.5 m	軽量鋼矢板 LSP-1型 t=4mm B=250mm 0.0104t/m	2.70m	22.46	12×7.5cm L=4.0m	2	100	61～100cm	100	H1=0.50 H2=1.00
C－Ⅲ	2.5<H≦3.0 m	軽量鋼矢板 LSP-1型 t=4mm B=250mm 0.0104t/m	3.20m	26.62	①12×7.5cm L=4.0m ②12×10cm L=4.0m	2	100	61～100cm	100	H1=0.50 H2=1.20
C－Ⅳ	3.0<H≦3.4 m	軽量鋼矢板 LSP-1型 t=4mm B=250mm 0.0104t/m	3.60m	29.95	①12×7.5cm L=4.0m ②12×12cm L=4.0m	2	100	61～100cm	100	H1=0.50 H2=1.20

＊腹起し材、①は1段目、②は2段目

農業集落排水施設整備事業　山田南地区

図面の名称	図面番号
仮設土留工標準図（3） 縮尺 1：20	5－9/20
測量	平成　年　月　日終了
設計	
製図 原図	
製図 複写	
仮設土留工標準図（H2707）	
伊賀市	

仮設土留工標準図

S=1:30

道路幅員4.0＜Bmの場合

軽量鋼矢板

切梁材(水圧式又はネジ式)

標準断面図

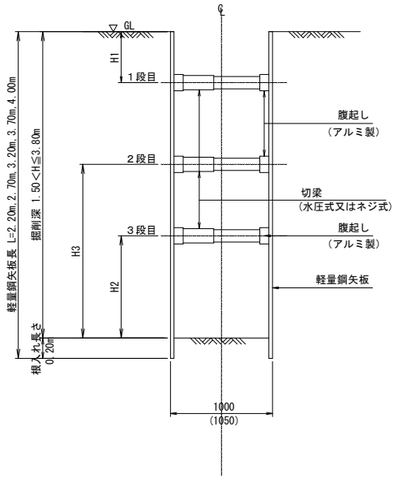

平面図

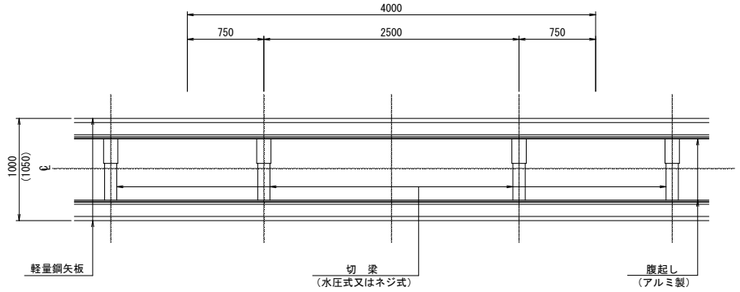

100m当り

土留工タイプ	掘削深 (H)	矢板材			腹起し材（アルミ製）			切梁材（水圧式サポート）		切梁位置 (m)
		規格	矢板長(L)	総重量(t)	規格	段数	数量(本)	規格	数量(本)	
D－Ⅰ	1.5<H≦2.0 m	軽量鋼矢板 LSP-1型 t=4mm B=250mm 0.0104t/m	2.20m	18.30	12×7.5cm L=4.0m	1	50	59～90cm	50	H1=0.50

100m当り

土留工タイプ	掘削深 (H)	矢板材			腹起し材（アルミ製）			切梁材（ネジ式サポート）		切梁位置 (m)
		規格	矢板長(L)	総重量(t)	規格	段数	数量（本）	規格	数量（本）	
D－Ⅱ	2.0<H≦2.5 m	軽量鋼矢板 LSP-1型 t=4mm B=250mm 0.0104t/m	2.70m	22.46	12×7.5cm L=4.0m	2	100	61～100cm	100	H1=0.50 H2=1.00
D－Ⅲ	2.5<H≦3.0 m	軽量鋼矢板 LSP-1型 t=4mm B=250mm 0.0104t/m	3.20m	26.62	①12×7.5cm L=4.0m ②12×10cm L=4.0m	2	100	61～100cm	100	H1=0.50 H2=1.20
D－Ⅳ	3.0<H≦3.5 m	軽量鋼矢板 LSP-1型 t=4mm B=250mm 0.0104t/m	3.70m	30.78	①12×7.5cm L=4.0m ②12×12cm L=4.0m	2	100	61～100cm	100	H1=0.50 H2=1.20
D－Ⅴ	3.5<H≦3.8 m	軽量鋼矢板 LSP-1型 t=4mm B=250mm 0.0104t/m	4.00m	33.28	①12×7.5cm L=4.0m ②12×10cm L=4.0m ③12×10cm L=4.0m	3	150	61～100cm	150	H1=0.50 H2=1.00 H3=1.90

＊腹起し材、①は1段目、②は2段目、③は3段目

建込み簡易土留

標準断面図

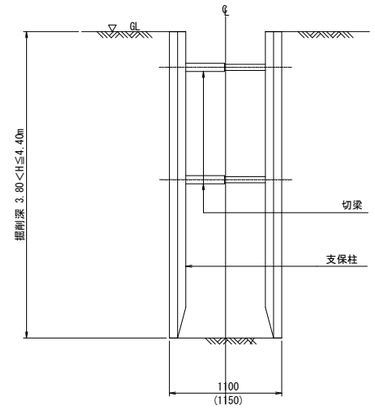

平面図

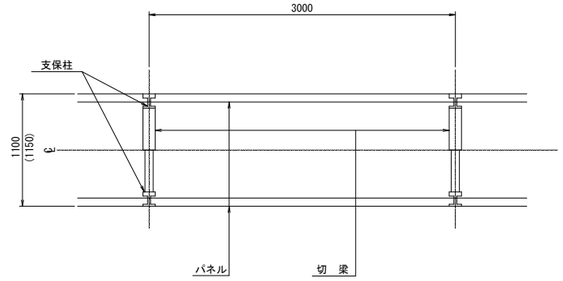

100m当り

土留工タイプ	掘削深 (H)	建込み簡易土留タイプ		平均掘削深
		掘削深	掘削幅	
E－Ⅰ	3.8<H≦4.0 m	4.0m	B=1100mm	3.90m
E－Ⅱ	4.0<H≦4.4 m	4.4m	B=1100mm	4.20m

農業集落排水施設整備事業　山田南地区

図面の名称	図面番号
仮設土留工標準図 (4) 縮尺 1：30	5－10/20
測量	平成　年　月　日終了
設計	
製図 原図	
製図 複写	
仮設土留工標準図 (H2707)	
伊賀市	

Ｏ号マンホール標準図

S＝1：20

Ｏ号マンホール標準構造図

側面図

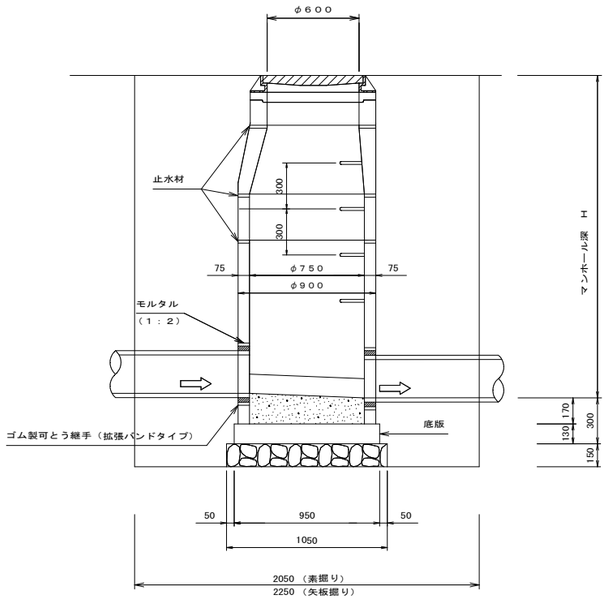

断面図

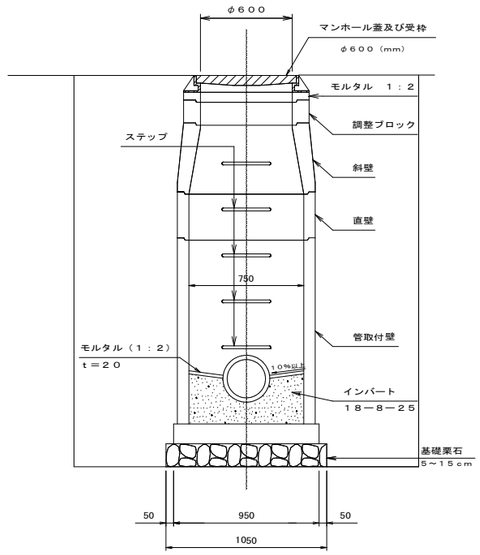

寸法表

ブロック類																	
管取付壁 φ７５０					直壁 φ７５０						斜壁 φ７５０Ｘ６００			調整ブロック			底版
600	900	1200	1500	1800	**300**	**600**	900	1200	1500	1800	150	300	450	50	100	150	130

※　調整部にはモルタルを充填すること。（無収縮モルタルで、圧縮強度が１．５時間で１００ｋｇｔ／ｃｍ＜２０℃＞以上のもの）

インバート及び基礎工標準図

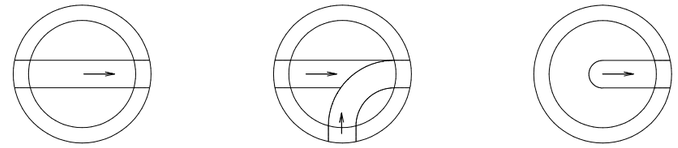

直　線　部　　曲折部及び合流部　　始　点　部

平面図

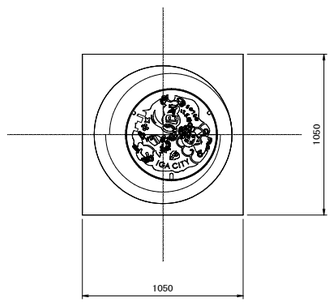

断面図

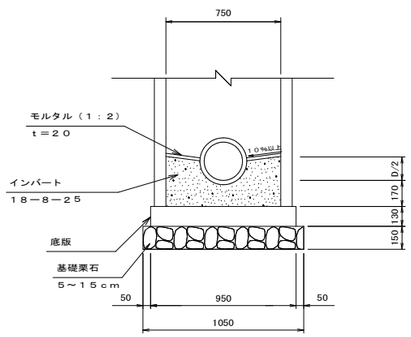

（参　考）

インバート及び基礎工数量表（１ケ所当り）			
タイプ	名　称	計　算　式	数　量
Ｏ号マンホール	無筋コンクリート １８－８－２５	１／４×０．７５^2×３．１４×０．２７－１／４×０．２０^2×３．１４×１／２×０．７５ ＝０．１０７	０．１１ m^3
	モルタル　１：２ ㋐　２０	１／４×０．７５^2×３．１４－０．２０×０．７５＋３．１４×０．１０×０．７５ ＝０．５２７	０．５３ m^2
	基礎栗石 ５～１５ｃｍ	１．０５×１．０５ ＝１．１０３	１．１０ m^2

※　流入、流出管の落差が６０ｃｍ以上となる場合に副管工を設け、落差が１０ｃｍ以上６０ｃｍ未満の時は、直落しとし、
　インバートは２ｃｍの段差をすりつけるものとする。又落差が２ｃｍ以上１０ｃｍより小さい場合は、落差分だけすりつけるものとする。

止　　水　　材：各部材間隔に入れ水密性が十分期待できる材料

マンホール接合材：管とマンホールの接合部分に入れ水密性及び可とう性が十分期待できる材料

マンホール鉄蓋：雑排水についてはデザインの「のうしゅう」はなしとする

∴　単位の表示のないものはmmとする。

農業集落排水施設整備事業　山田南地区

図面の名称		図面番号
Ｏ号マンホール標準図 縮尺 S=1:20		5－11／20
測　量	平成　年　月　日終了	
設　計		
製図	原図	
	複写	
伊　賀　市		

１号マンホール標準図

S＝１：２０

１号マンホール標準構造図

側面図

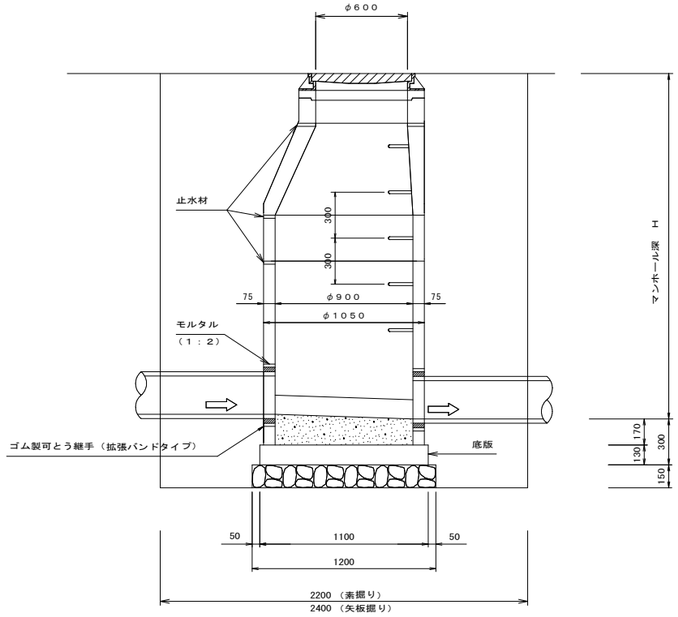

断面図

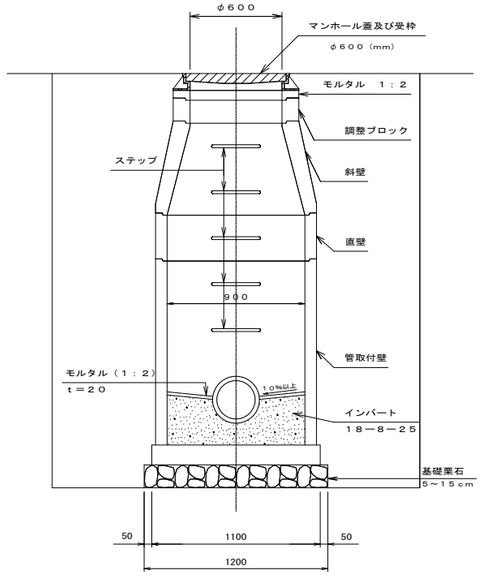

平面図

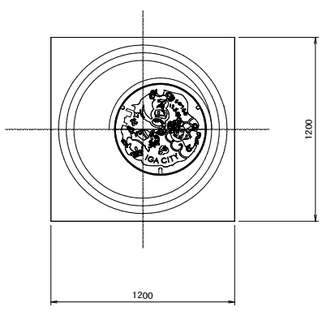

断面図

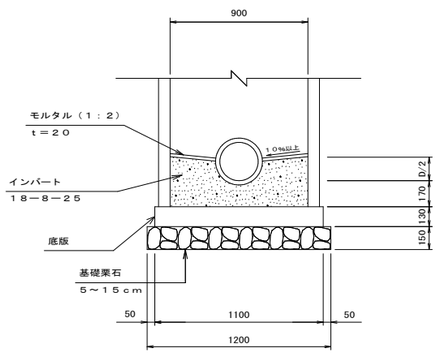

止　　水　　材：各部材間隔に入れ水密性が十分期待できる材料

マンホール接合材：管とマンホールの接合部分に入れ水密性及び可とう性が十分期待できる材料

マンホール鉄蓋：雑排水についてはデザインの「のうしゅう」はなしとする

基礎コンクリート工

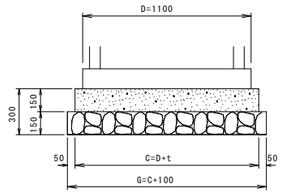

基礎コンクリート工数量表

１ヶ所当り

タ　イ　プ		A型	B型	C型	D型	E型	F型	G型
		D+0.10	D+0.20	D+0.30	D+0.40	D+0.50	D+0.60	D+0.70
寸法　C	m	1.20	1.30	1.40	1.50	1.60	1.70	1.80
寸法　G	m	1.30	1.40	1.50	1.60	1.70	1.80	1.90
コンクリート	m^3	0.22	0.25	0.29	0.34	0.38	0.43	0.49
型　　枠	m^2	0.72	0.78	0.84	0.90	0.96	1.02	1.08
基礎栗石　t＝150	m^2	1.69	1.96	2.25	2.56	2.89	3.24	3.61

※　基盤整形は、管路で計上

寸法表

ブロック類																		
管取付壁 φ９００					直　壁 φ９００						斜　壁 φ９００Ｘ６００			調整ブロック			底 版
600	900	1200	1500	1800	300	600	900	1200	1500	1800	300	450	600	50	100	150	130

※　調整部にはモルタルを充填すること。（無収縮モルタルで、圧縮強度が１．５時間で１００ｋｇｔ／ｃｍ＜２０℃＞以上のもの）

インバート及び基礎工標準図

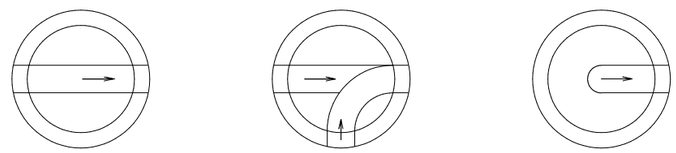

直　線　部　　曲折部及び合流部　　始　点　部

（参　考）

インバート及び基礎工数量表（１ケ所当り）

タイプ	名　称	計　算　式	数　量
１号マンホール	無筋コンクリート １８－８－２５	１／４×０．９０²×３．１４×０．２７－１／４×０．２０²×３．１４×１／２×０．９０ ＝０．１５７	０．１６ m^3
	モルタル　１：２ ㋐　２０	１／４×０．９０²×３．１４－０．２０×０．９０＋３．１４×０．１０×０．９０ ＝０．７３８	０．７４ m^2
	基礎栗石 ５～１５ｃｍ	１．２０×１．２０ ＝１．４４０	１．４４ m^2

※　流入、流出管の落差が６０ｃｍ以上となる場合に副管工を設け、落差が１０ｃｍ以上６０ｃｍ未満の時は、直落しとし、
　　インバートは３ｃｍの段差をすりつけるものとする。又落差が３ｃｍ以上１０ｃｍより小さい場合は、落差分だけすりつけるものとする。

∴　単位の表示のないものはmmとする。

農業集落排水施設整備事業 山田南地区

図　面　の　名　称		図面番号
１号マンホール標準図 縮尺 S=1:20		5－12／20
測　量	平成　年　月　日終了	
設　計		
製図 原図		
製図 複写		
伊　賀　市		

２号マンホール標準図

S＝1：20

２号マンホール標準構造図

側面図

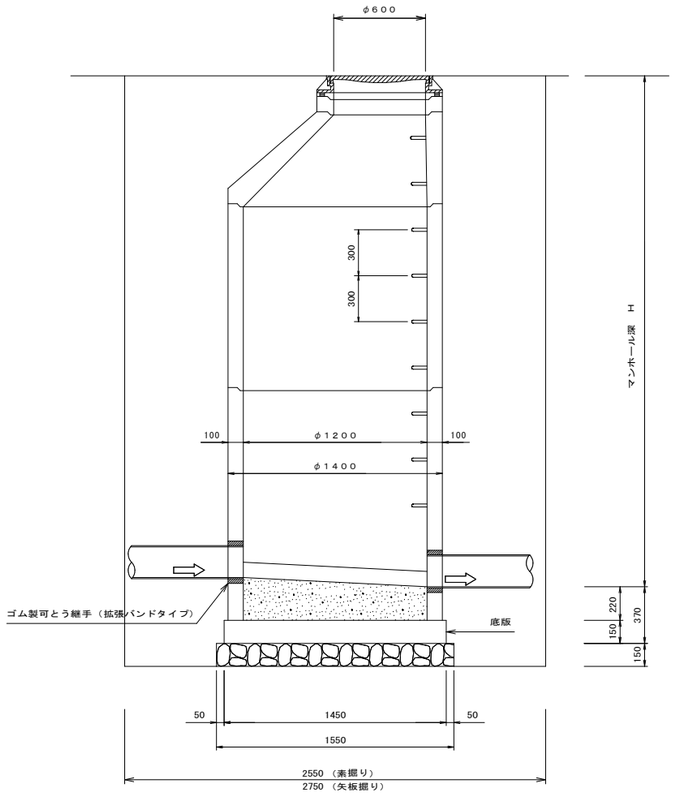

断面図

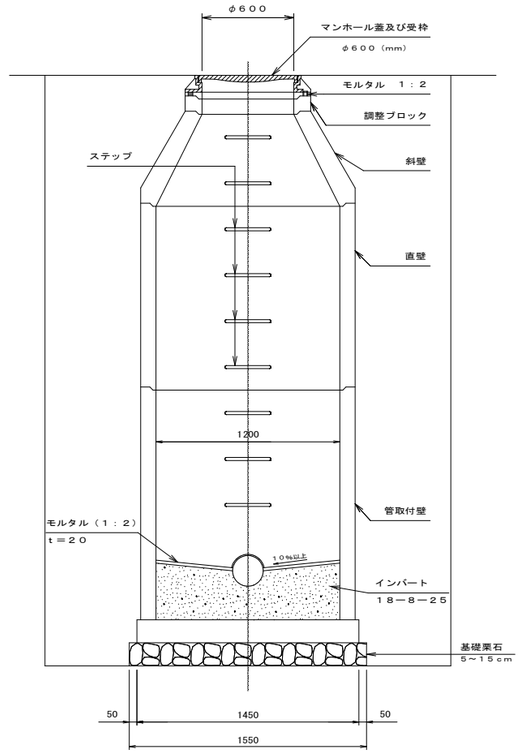

平面図

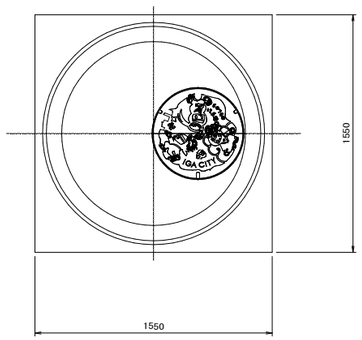

断面図

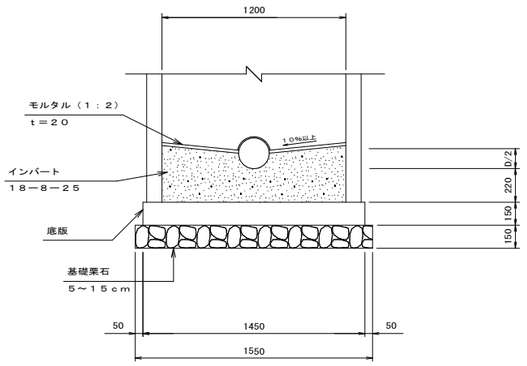

止　　水　　材：各部材間隔に入れ水密性が十分期待できる材料

マンホール接合材：管とマンホールの接合部分に入れ水密性及び可とう性が十分期待できる材料

マンホール鉄蓋：雑排水についてはデザインの「のうしゅう」はなしとする

寸法表

ブロック類																			
管取付壁 φ1200						直壁 φ1200							斜壁 φ1200×600			調整ブロック			底版
900	1200	1500	1800	2100	2400	600	900	1200	1500	1800	2100	2400	300	450	600	50	100	150	150

※　調整部にはモルタルを充填すること。（無収縮モルタルで、圧縮強度が1．５時間で１００ｋｇｔ／ｃｍ＜２０℃＞以上のもの）

インバート及び基礎工標準図

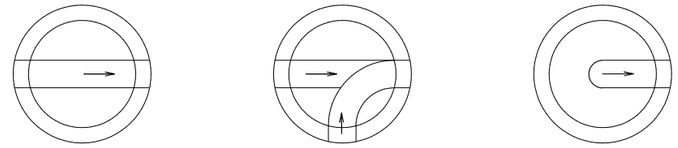

直　線　部　　曲折部及び合流部　　始　点　部

（参　考）

インバート及び基礎工数量表（１ケ所当り）			
タイプ	名　称	計　算　式	数　量
２号マンホール	無筋コンクリート 18－8－25	$1／4×1．20^2×3．14×0．32－1／4×0．20^2×3．14×1／2×1．20$ ＝0．343	0．34 m^3
	モルタル　1：2 ⑦ 20	$1／4×1．20^2×3．14－0．20×1．20＋3．14×0．10×1．20$ ＝1．267	1．27 m^2
	基礎栗石 5～15cm	1．55×1．55 ＝2．402	2．40 m^2

※　流入，流出管の落差が６０ｃｍ以上となる場合に副管工を設け、落差が１０ｃｍ以上６０ｃｍ未満の時は、直落しとし、
　インバートは２ｃｍの段差をすりつけるものとする。又落差が２ｃｍ以上１０ｃｍより小さい場合は、落差分だけすりつけるものとする。

∴　単位の表示のないものはmmとする。

農業集落排水施設整備事業　山田南地区

図面の名称		図面番号
２号マンホール標準図 縮尺 S=1:20		5－13／20
測　量	平成　年　月　日終了	
設　計		
製図	原図	
	複写	
伊　賀　市		

Ａ１号マンホール標準図

S=1：20

Ａ１号マンホール標準構造図

側面図

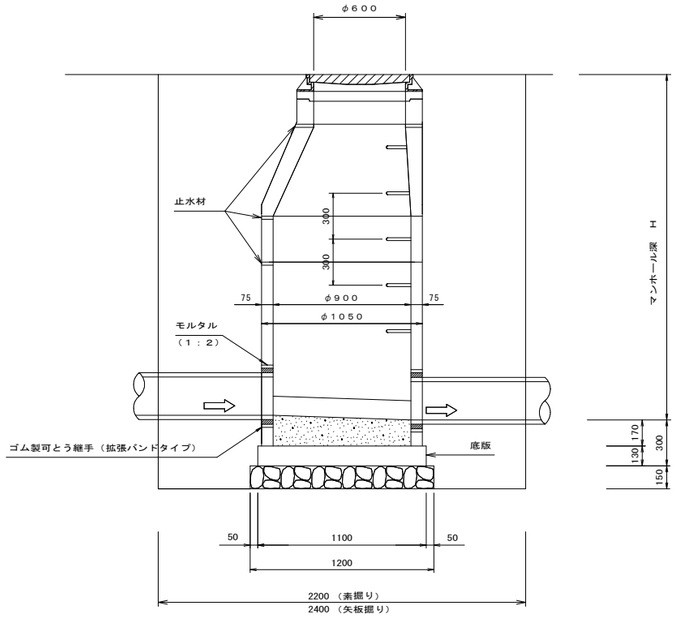

断面図

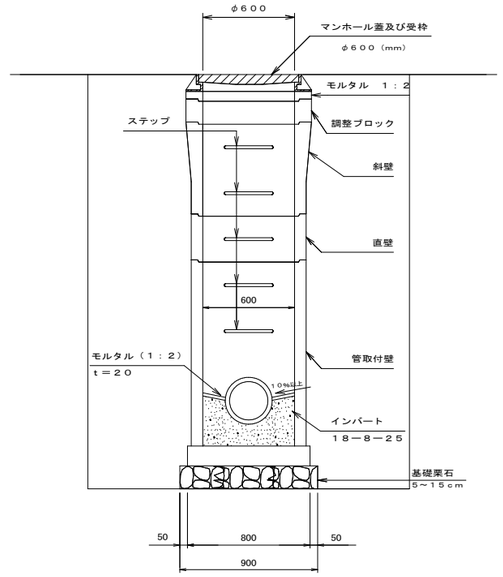

寸法表

ブロック類											
管取付壁 φ900X600		直壁 φ900X600			斜壁 φ900X600X600			調整ブロック			底版
600	900	300	**600**	900	150	450	600	50	100	150	130

※　調整部にはモルタルを充填すること。（無収縮モルタルで、圧縮強度が１．５時間で１００ｋｇｔ／ｃｍ＜２０℃＞以上のもの）

インバート及び基礎工標準図

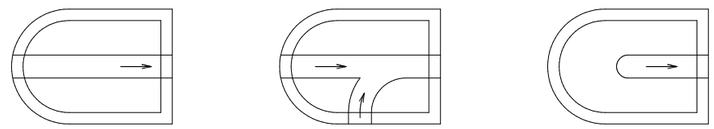

直　線　部　　曲折部及び合流部　　始　点　部

平面図

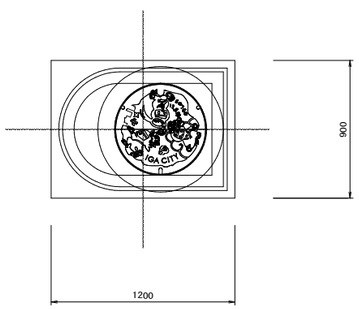

断面図

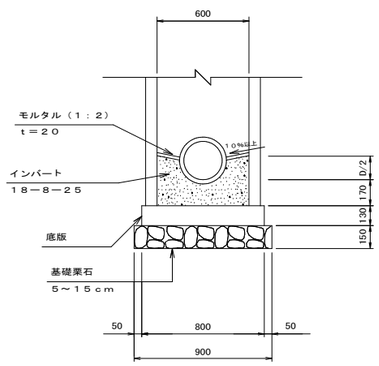

（参　考）

インバート及び基礎工数量表（１ケ所当り）			
タイプ	名　称	計　算　式	数　量
Ａ１号マンホール	無筋コンクリート 18－8－25	（1／4×0．60²×3．14×1／2＋0．60²）×0．27－1／4×0．15²×3．14×1／2＋0．90 ＝0．127	0．13 m³
	モルタル 1：2 ㋐ 20	（1／4×0．60²×3．14×1／2＋0．60²）－0．15×0．90＋3．14×0．075×0．90 ＝0．577	0．58 m²
	基礎栗石 5～15cm	1．20×0．90 ＝1．080	1．08 m²

※　流入、流出管の落差が６０ｃｍ以上となる場合に副管工を設け、落差が１０ｃｍ以上６０ｃｍ未満の時は、直落しとし、
　インバートは３ｃｍの段差をすりつけるものとする。又落差が３ｃｍ以上１０ｃｍより小さい場合は、落差分だけすりつけるものとする。

∴　単位の表示のないものはmmとする。

止　　水　　材：各部材間隔に入れ水密性が十分期待できる材料

マンホール接合材：管とマンホールの接合部分に入れ水密性及び可とう性が十分期待できる材料

マンホール鉄蓋：雑排水についてはデザインの「のうしゅう」はなしとする

農業集落排水施設整備事業　山田南地区

図　面　の　名　称		図面番号
Ａ１号マンホール標準図 縮尺 S=1:20		5－14／20
測　量	平成　年　月　日終了	
設　計		
製図 原図		
製図 複写		
伊　賀　市		

１号レジンマンホール標準図

１号レジンマンホール標準構造図

S=1：20

側面図

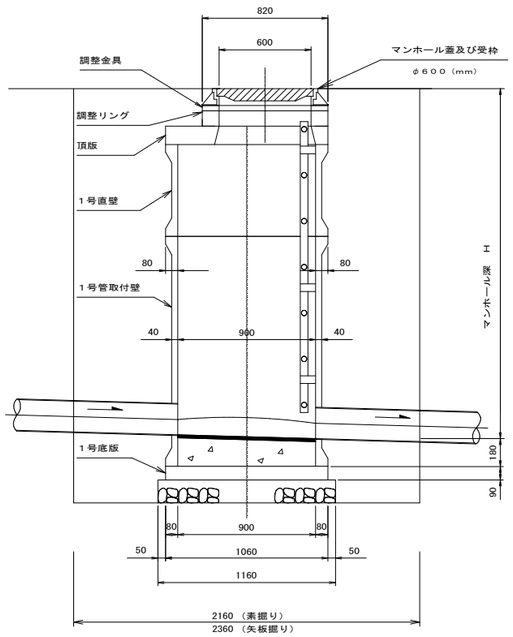

断面図

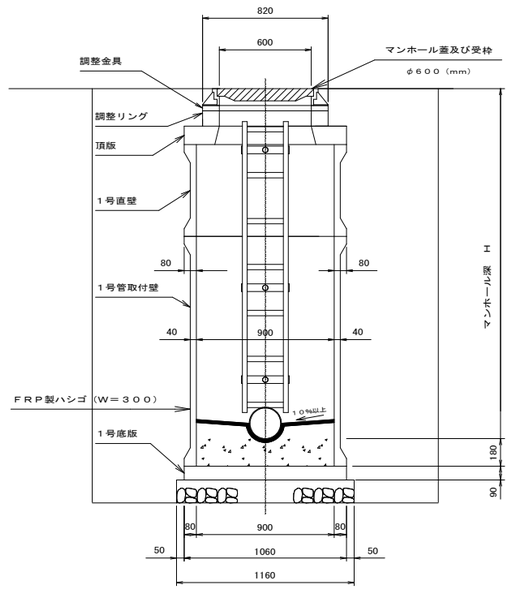

寸法表

ブロック類														
管取付壁 φ９００				直壁 φ９００					スラブ φ900	頂版 φ900×600	調整リング			底版
600	900	1200	1500	300	600	900	1200	1500	80	120	50	100	150	90

インバート及び基礎工標準図

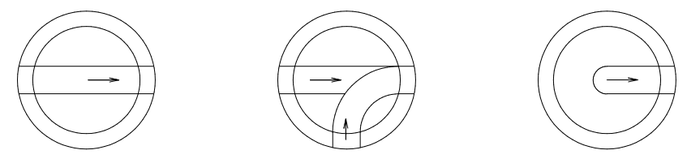

直　線　部　　曲折部及び合流部　　始　点　部

（参　考）

インバート及び基礎工数量表（１ケ所当り）			
タイプ	名　称	計　算　式	数　量
１号レジンマンホール	無筋コンクリート １８－８－２５	１／４×０．９０^2×３．１４×０．２８－１／４×０．２０^2×３．１４×１／２×０．９０ ＝０．１６４	０．１６ m^3
	モルタル １：２ t＝２０	１／４×０．９０^2×３．１４－０．２０×０．９０＋３．１４×０．１０×０．９０ ＝０．７３８	０．７４ m^2
	基礎栗石 ５～１５ｃｍ	１．１６×１．１６ ＝１．３４６	１．３５ m^2

※　流入、流出管の落差が６０ｃｍ以上となる場合に副管工を設け、落差が１０ｃｍ以上６０ｃｍ未満の時は、直落しとし、
　インバートは２ｃｍの段差をすりつけるものとする。又落差が２ｃｍ以上１０ｃｍより小さい場合は、落差分だけすりつけるものとする。

平面図

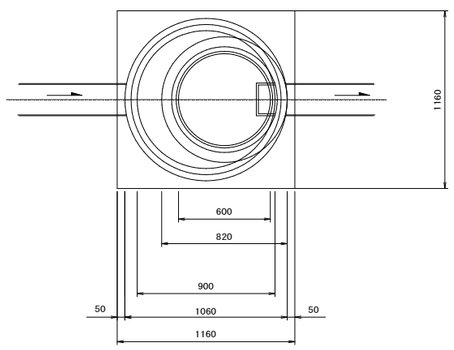

断面図

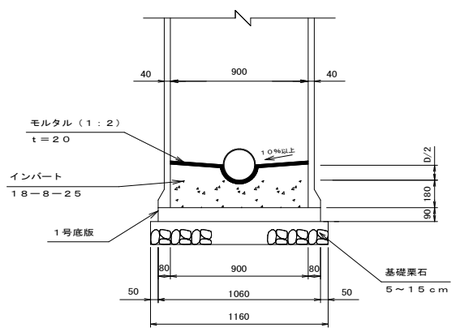

止　　水　　材：各部材間隔に入れ水密性が十分期待できる材料

マンホール接合材：管とマンホールの接合部分に入れ水密性及び可とう性が十分期待できる材料

マンホール鉄蓋：雑排水についてはデザインの「のうしゅう」はなしとする

∴　単位の表示のないものはmmとする。

農業集落排水施設整備事業 山田南地区

図面の名称		図面番号
１号レジンマンホール標準図 縮尺 S=1:20		5－15/20
測量	平成　年　月　日終了	
設計		
製図 原図		
製図 複写		
伊賀市		

副管取付工（内副管）

φ１５０－１５０

６００＜Ｈの時

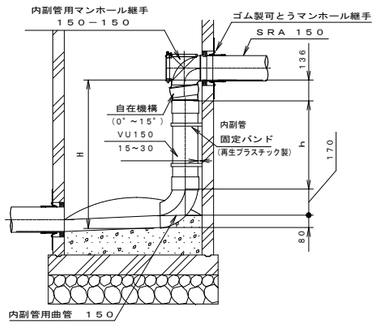

内副管用曲管詳細図
９０ＳＴ １５０

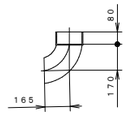

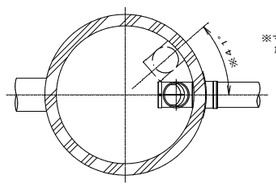

※マンホール内壁からの離れ１５ｍｍで
施工した場合の２ヶ所取付時の最小角度

６００＜Ｈの時

品　　名	規　格	数　量	単位
内副管用継手	φ１５０×１５０	１	個
ＶＵ直管	φ１５０	Ｈ－０．３８	ｍ
９０°曲管	φ１５０	１	個
固定バンド	φ１５０	※１	個

※直管部分１ｍ以下の場合に適用し標準とする。
　ただし、それ以上の場合は１ｍ毎に１箇所程度考慮する。

φ２００－１５０

６００＜Ｈの時

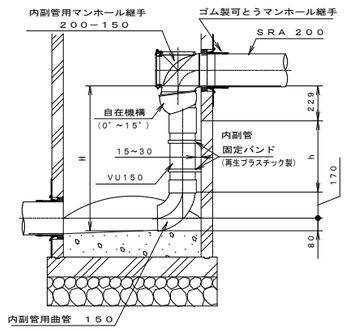

内副管用曲管詳細図
９０ＳＴ １５０

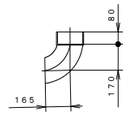

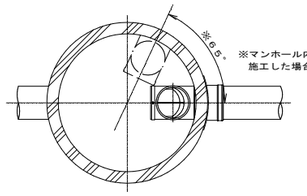

※マンホール内壁からの離れ１５ｍｍで
施工した場合の２ヶ所取付時の最小角度

逓２００－１５０

６００＜Ｈの時

品　　名	規　格	数　量	単位
内副管用継手	φ２００×１５０	１	個
ＶＵ直管	φ１５０	Ｈ－０．４８	ｍ
９０°曲管	φ１５０	１	個
固定バンド	φ１５０	※１	個

※直管部分１ｍ以下の場合に適用し標準とする。
　ただし、それ以上の場合は１ｍ毎に１箇所程度考慮する。

圧送放流部詳細図

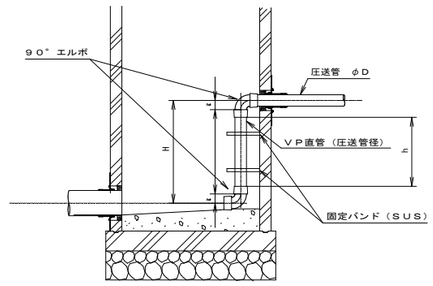

品　　名	規　格	数　量	単位
ＶＰ直管	φＤ	Ｈ－ｚ×２	ｍ
９０°エルボ	φＤ		個
固定バンド	φＤ	２	個

農業集落排水施設整備事業　山田南地区

図　面　の　名　称		図面番号
副管取付工工法図 縮尺		5－16／20
測　量	平成　年　月　日終了	
設　計		
製図	原図	
	複写	
伊　賀　市		

塩ビ製小口径マンホール設置標準図 （その１）

起　点

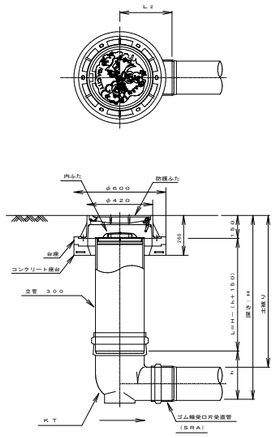

起　点

管路径	インバート 略号	L1	L2	h	所用立管長 L（m）
φ150	KT 150-300	280	360		H−0.41
φ200	KT 200-300	290	410		H−0.56
φ250	KT 250-300	350	460		H−0.61

中間点

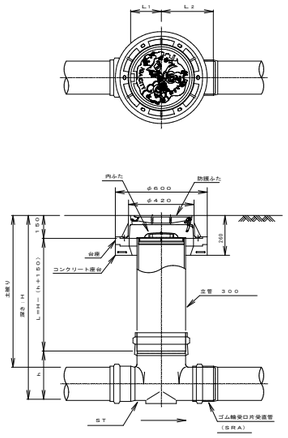

中間点・曲点

管路径	インバート 略号	L1	L2	h	屈曲角度（θ） V型自在継手使用	屈曲角度（θ） V型自在なし	所用立管長 L（m）
φ150	ST 150-300	180	280	360	0°±1°	0°～15°	H−0.41
	15L 150-300	190	290	360	15°±1°	15°～30°	
	30L 150-300	190	290	360	30°±1°	30°～45°	
	45L 150-300	190	290	360	45°±1°	45°～60°	
	60L 150-300	190	290	360	60°±1°	60°～75°	
	75L 150-300	190	290	360	75°±1°	75°～90°	
	90L 150-300	190	290	360	90°±1°	(90°～105°)	
φ200	ST 200-300	180	290	410	0°±1°	0°～15°	H−0.56
	15L 200-300	200	290	410	15°±1°	15°～30°	
	30L 200-300	200	290	410	30°±1°	30°～45°	
	45L 200-300	200	290	410	45°±1°	45°～60°	
	60L 200-300	200	290	410	60°±1°	60°～75°	
	75L 200-300	200	290	410	75°±1°	75°～90°	
	90L 200-300	200	290	410	90°±1°	(90°～105°)	
φ250	ST 250-300	190	350	460	0°±1°	0°～15°	H−0.61
	15L 250-300	210	360	460	15°±1°	15°～30°	
	30L 250-300	210	360	460	30°±1°	30°～45°	
	45L 250-300	210	360	460	45°±1°	45°～60°	
	60L 250-300	210	360	460	60°±1°	60°～75°	
	75L 250-300	210	360	460	75°±1°	75°～90°	
	90L 250-300	210	360	460	90°±1°	(90°～105°)	

曲　点

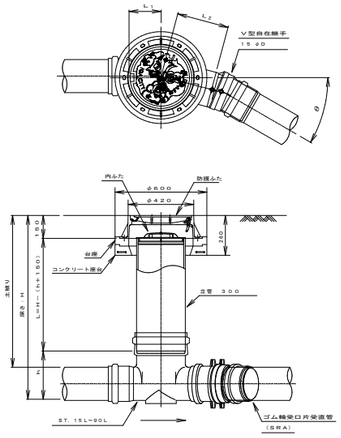

合流点（４５Ｙ，６０Ｙ）

（30° ≦θ≦75°）

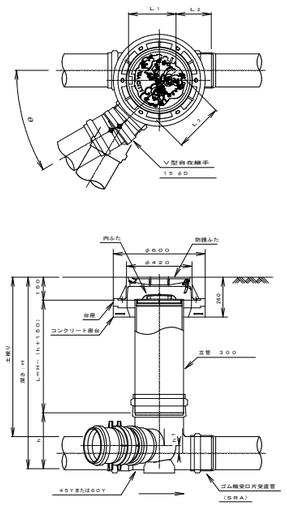

合流点（９０Ｙ）

（75° ＜θ≦90°）

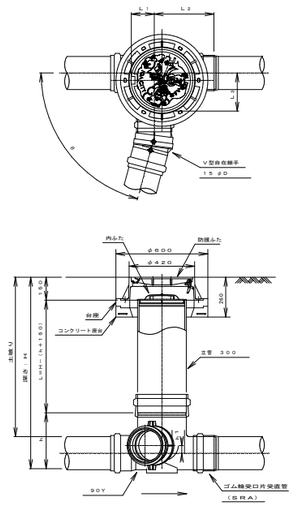

合流点

管路径	インバート 略号	L	L1	L2	h	h'	屈曲角度（θ） V型自在なし	屈曲角度（θ） V型自在使用	所用立管長 L(m)
φ150	45Y 150-300	200	270	270	360	55	45°±1°	30°～60°	H−0.41
	60Y 150-300	320	140	210	360	55	60°±1°	75°～90°（～105°）	
φ200	45Y 200-300	200	290	290	410	55	90°±1°	30°～60°	H−0.56
	60Y 200-300	320	140	220	410	55	45°±1°	75°～90°（～105°）	

マルチ

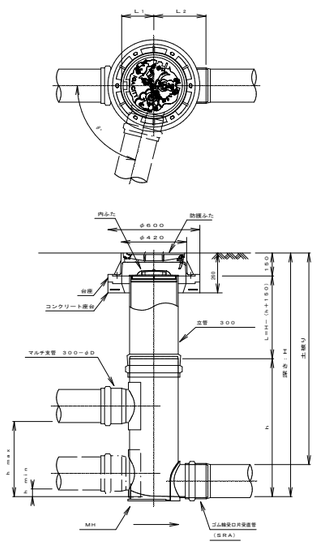

マルチ

管路径	インバート 略号	L1	L2	h	所用立管長 L（m）	最小落差 h min	最大落差 h max	屈曲角度（θ）
φ150	MH 150-300	210	310	910	H−1.060	50	520	0°～90°（0≦h≦260）
φ200	MH 200-300	210	340	1040	H−1.190	50	630	0°～76°（0≦h≦295）

マルチ

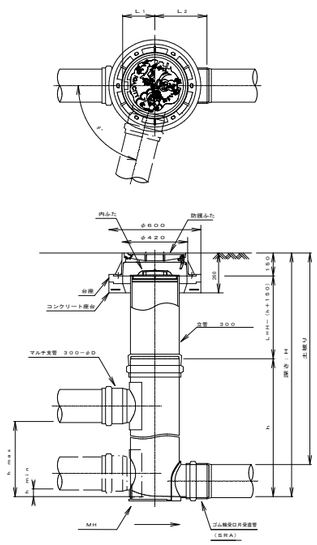

マルチ（MHH）

管路径	インバート 略号	L1	L2	h	所用立管長 L（m）	最小落差 h min	最大落差 h max	屈曲角度（θ）
φ150	MHH 150-300×0.6	210	310	600	H−750	50	210	0°～90°（0≦h≦260）（上記のh範囲内に設置出来ません。）
	MHH 150-300×0.8			800	H−950	50	410	
	MHH 150-300×1.0			1000	H−1.150	50	610	
	MHH 150-300×1.2			1200	H−1.350	50	810	
	MHH 150-300×1.4			1400	H−1.550	50	1.010	
	MHH 150-300×1.6			1600	H−1.750	50	1.210	
	MHH 150-300×1.8			1800	H−1.950	50	1.410	
	MHH 150-300×2.0			2000	H−2.150	50	1.610	

管路径	インバート 略号	L1	L2	h	所用立管長 L（m）	最小落差 h min	最大落差 h max	屈曲角度（θ）
φ200	MHH 200-300×0.6	210	340	600	H−750	50	190	0°～76°（0≦h≦295）（上記のh範囲内に設置出来ません。）
	MHH 200-300×0.8			800	H−950	50	390	
	MHH 200-300×1.0			1000	H−1.150	50	590	
	MHH 200-300×1.2			1200	H−1.350	50	790	
	MHH 200-300×1.4			1400	H−1.550	50	990	
	MHH 200-300×1.6			1600	H−1.750	50	1.190	
	MHH 200-300×1.8			1800	H−1.950	50	1.390	
	MHH 200-300×2.0			2000	H−2.150	50	1.590	

勾配：０‰～８７‰の場合

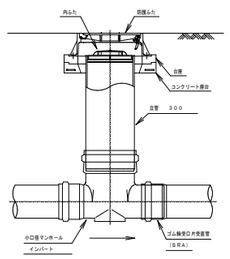

農業集落排水施設整備事業 山田南地区

図面の名称		図面番号
参考図 （1） 縮尺 S=1:20		5 − 17/20
測量	平成 年 月 日終了	
設計		
製図	原図	
	複写	
塩ビ製小口径マンホール		
伊賀市		

塩ビ製小口径マンホール　インバート構造図 φ150−300

起　点
（KT 150−300）

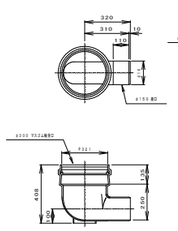

ストレート
（ST 150−300）

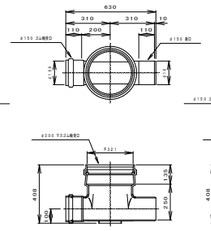

15°曲り
（15L 150−300）

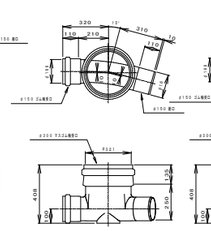

30°曲り
（30L 150−300）

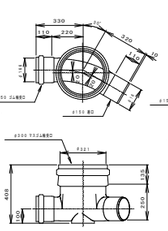

45°曲り
（45L 150−300）

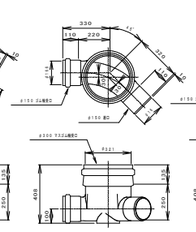

60°曲り
（60L 150−300）

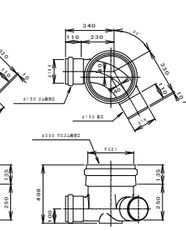

75°曲り
（75L 150−300）

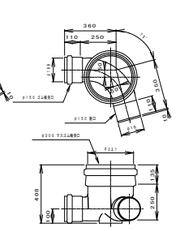

90°曲り
（90L 150−300）

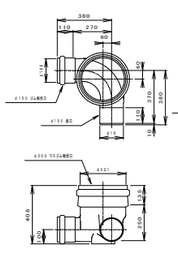

45°合流
（45Y 150−300）

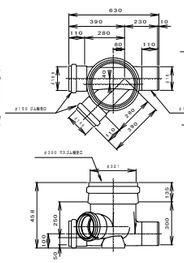

60°合流
（60Y 150−300）

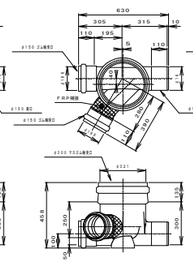

90°合流
（90Y 150−300）

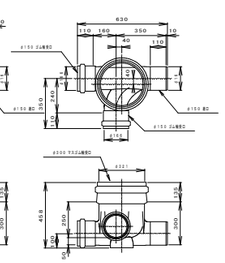

マルチ
（MH 150−300）

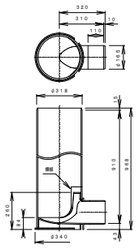

マルチ
（MH 150−300）

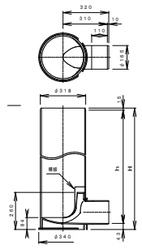

呼び	h	H
MHH 150−300×0.6	600	658
MHH 150−300×0.8	800	858
MHH 150−300×1.0	1000	1058
MHH 150−300×1.2	1200	1258
MHH 150−300×1.4	1400	1458
MHH 150−300×1.6	1600	1658
MHH 150−300×1.8	1800	1858
MHH 150−300×2.0	2000	2058

塩ビ製小口径マンホール　インバート構造図 φ200−300

起　点
（KT 200−300）

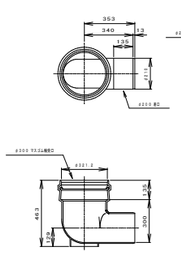

ストレート
（ST 200−300）

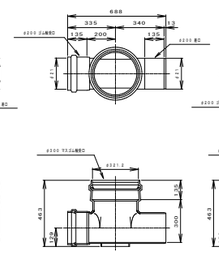

15°曲り
（15L 200−300）

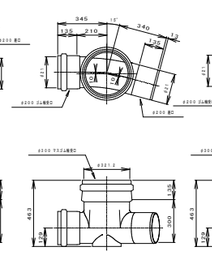

30°曲り
（30L 200−300）

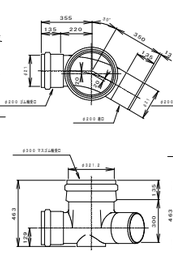

45°曲り
（45L 200−300）

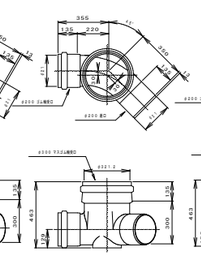

60°曲り
（60L 200−300）

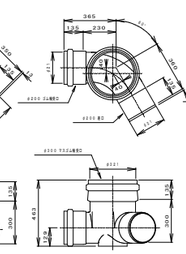

75°曲り
（75L 200−300）

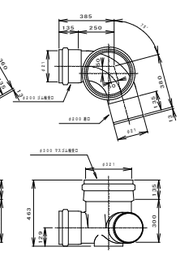

90°曲り
（90L 200−300）

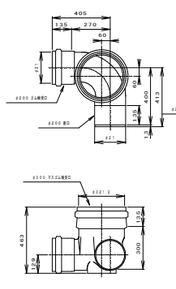

45°合流
（45Y 200−300）

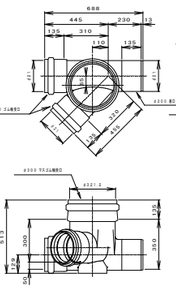

60°合流
（60Y 200−300）

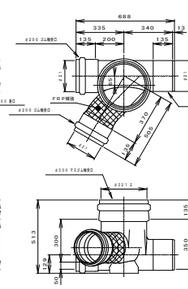

90°合流
（90Y 200−300）

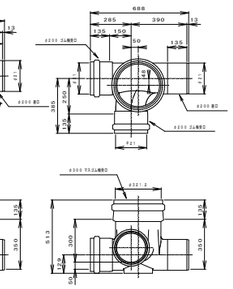

マルチ
（MH 200−300）

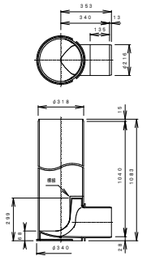

マルチ
（MHH 200−300）

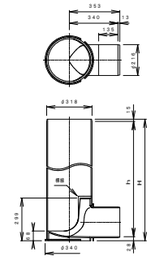

呼び	h	H
MHH 200−300×0.6	600	643
MHH 200−300×0.8	800	843
MHH 200−300×1.0	1000	1043
MHH 200−300×1.2	1200	1243
MHH 200−300×1.4	1400	1443
MHH 200−300×1.6	1600	1643
MHH 200−300×1.8	1800	1843
MHH 200−300×2.0	2000	2043

塩ビ製小口径マンホール　部品図　（1）

立　管
（MVU 300）

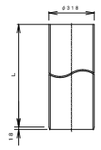

呼び	L
MVU 300X0.6	600
MVU 300X0.9	900
MVU 300X1.2	1200
MVU 300X1.5	1500
MVU 300X1.8	1800
MVU 300X2.1	2100
MVU 300X2.4	2400
MVU 300X2.7	2700
MVU 300X3.0	3000

V型自在継手

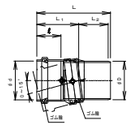

呼び	D	d	ℓ	L_1	L_2	L
15 150	165	166.4	110	190	135	325
15 200	216	218.0	135	235	165	413
15 250	267	269.6	155	280	195	491

受口プラグ

φ150
（150）

φ200
（200）

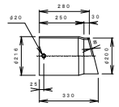

φ250
（250）

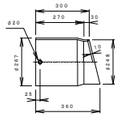

ゴム輪受口異径ソケット

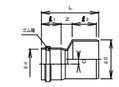

呼び	D	d	ℓ	$ℓ_1$	Z	L	Q
150×100	165	115.6	105	170	60	345	25
200×150	216	165.7	110	135	62	320	25
250×200	267	218.0	135	155	65	391	24

マルチインバート用支管
（90MHR）

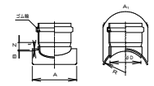

呼び	D	R	Z	L_1（最小）	B（最大）	A	A_1
200×150	165	159	51	5	9.2	310	320
200×200	216	159	51	5	9.2	310	320
200×250	267	159	76	5	9.2	370	420

内ふた
（300）

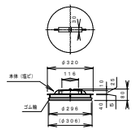

塩ビ製蓋
（適用荷重　T−2）

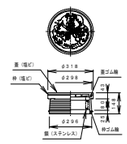

防護ふた
（適用荷重　T−25，14，8）
（合成樹脂製台座）

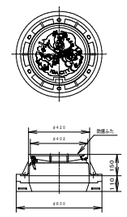

塩ビ製小口径マンホール防護ふた及び蓋設置標準図

防護ふた設置標準図

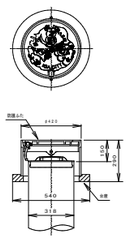

塩ビ製蓋設置標準図

防護ふた（デザイン蓋）

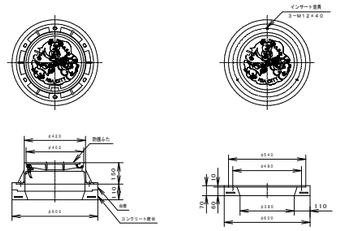

農業集落排水施設整備事業　山田南地区		
図　面　の　名　称		図面番号
参　考　図　（2） 縮尺 S=1:20		5 − 18/20
測　量	平成　年　月　日終了	
設　計		
製図	原図	
	複写	
塩ビ製小口径マンホール		
伊　賀　市		

公共汚水桝（宅地用　A型）

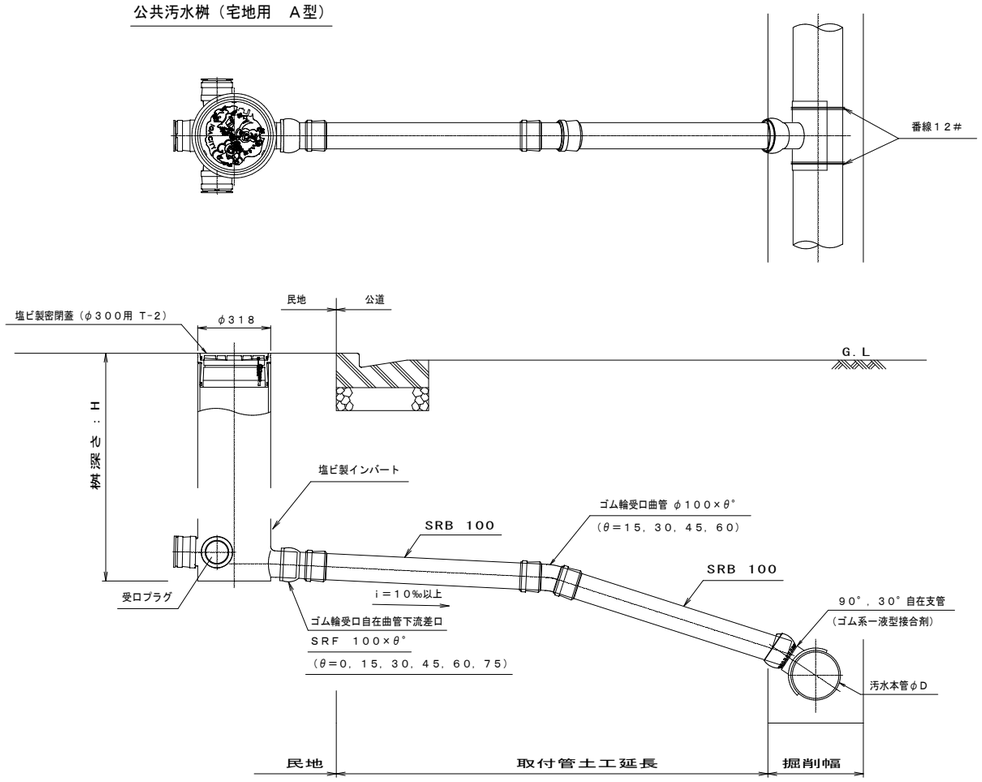

公共汚水桝（車道用　C型・D型）

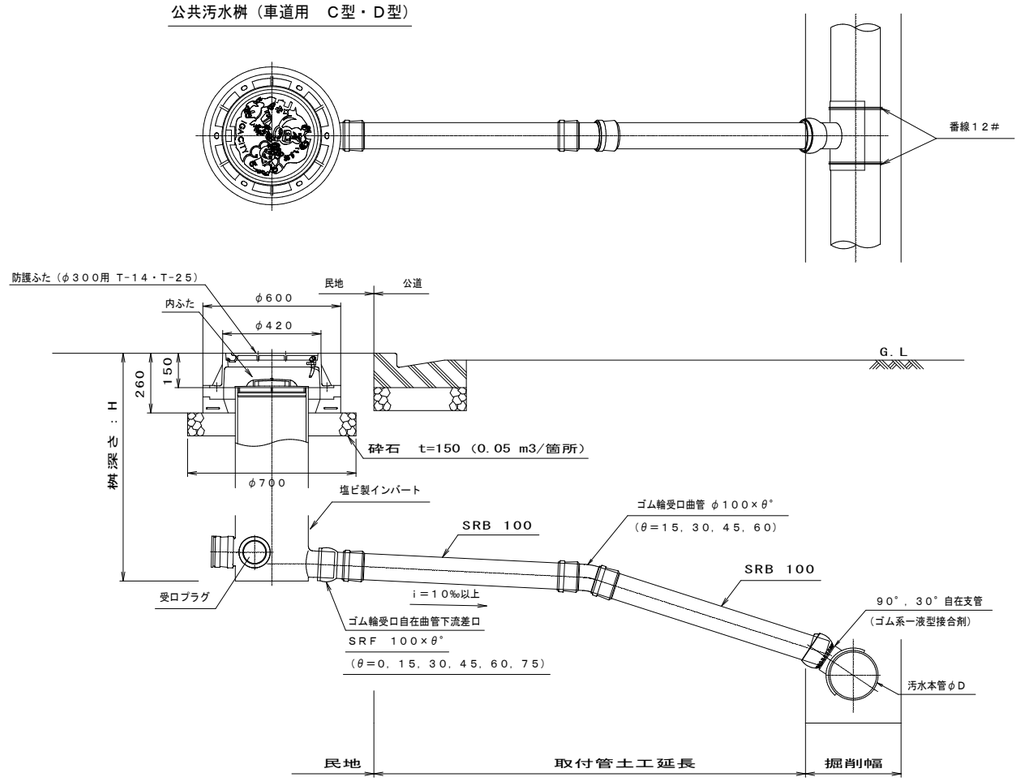

公共汚水桝（車道用　B型）

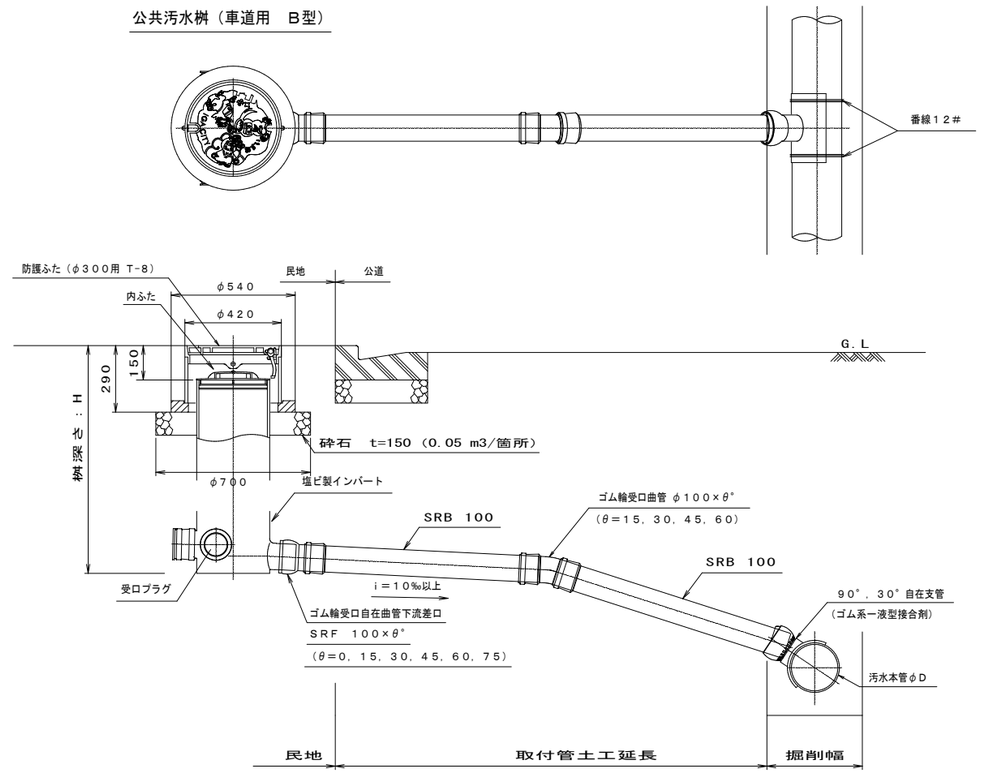

注）　１．公共汚水桝は、塩ビ製小口径公共汚水桝φ３００を使用し、本管との接着部は、
　　所定の接合剤で行うものとする。

２．取付管はφ１００を標準とするが、処理対象人員が１２５人以上の場合は、取付管をφ
　　１５０とし、公共汚水桝も１５０用インバートを使用する。

３．公共汚水桝タイプは宅地用と車道用に分類するものとし、以下に示すように表示する。

・A型---宅地用で荷重のかからない所とし、塩ビ製蓋T-2を使用する。

・B型----一般の宅地で車の乗り入れ荷重がかかる所とし、保護鉄蓋T-8を使用する。

・C型---工場等で車の乗り入れ「荷重がかかる所とし、保護鉄蓋T-14を使用する。

・D型---工場等で車の乗り入れ「荷重がかかる所とし、保護鉄蓋T-25を使用する。

４．処理対象人員が、１２５人以上の公共汚水桝タイプは、塩ビ製インバートが１５０用で
　　あるため、形式にダッシュを付けて表示する。

５．桝深　H＞１．５０mとなる場合は、０号又はＹ号組立人孔を使用する。

農業集落排水施設整備事業　山田南地区

図面の名称		図面番号
参考図（3） 縮尺 S=1:20		5－19／20
測量	平成　年　月　日終了	
設計		
製図 原図		
製図 複写		
塩ビ製公共汚水桝及び取付管布設標準図		
伊賀市		

塩ビ製インバート　詳細図

（φ１００　３方向流入　受口プラグ付）

下流差口（φ１００）タイプ

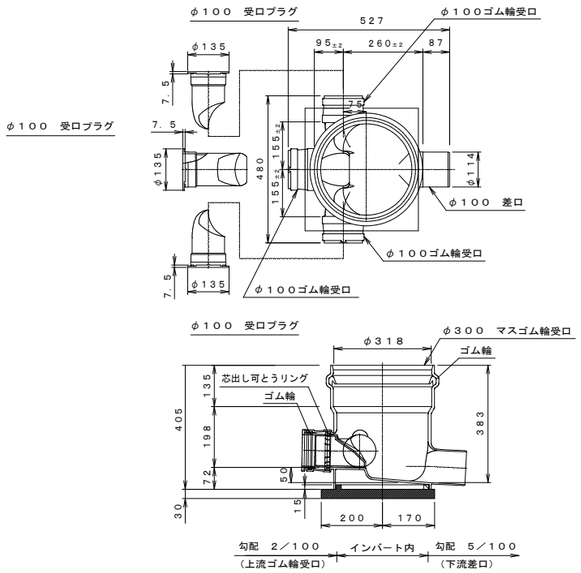

下流差口（φ１５０）タイプ

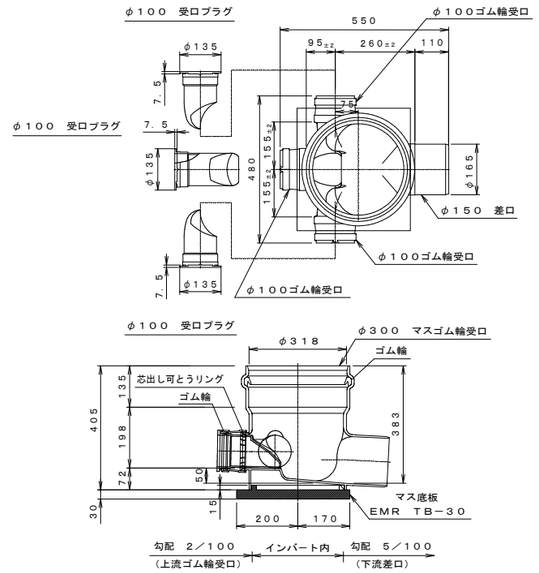

公共汚水桝数量表（６００≦Ｈ≦１５００）

タイプ	高さ（Ｈ）	範囲	蓋 保護鉄蓋 Ｔ－２５	蓋 保護鉄蓋 Ｔ－１４	蓋 保護鉄蓋 Ｔ－８	蓋 塩ビ製 Ｔ－２	蓋 内蓋（塩ビ製）	沈下防止板	塩ビ製インバート φ１００用	桝立管（m）	掘削（m³）	埋戻（m³）	砂基礎Ｓ１（m³）	砂基礎Ｓ２（m³）	保護コンクリート（m³）
６００－Ａ	０．６０	Ｈ≦０．６０				１			１	０．３６	０．４２	０．２０	０．０６	０．１１	０．０５
６００－Ｂ					１		１	１	１	０．２５	０．４２	０．１８	０．０６	０．１１	０．０５
６００－Ｃ				１			１	１	１	０．２５	０．４２	０．１９	０．０６	０．１１	０．０５
６００－Ｄ			１				１	１	１	０．２５	０．４２	０．１９	０．０６	０．１１	０．０５
７００－Ａ	０．７０	０．６０<Ｈ≦０．７０				１			１	０．４６	０．４８	０．２５	０．０６	０．１１	０．０５
７００－Ｂ					１		１	１	１	０．３５	０．４８	０．２４	０．０６	０．１１	０．０５
７００－Ｃ				１			１	１	１	０．３５	０．４８	０．２４	０．０６	０．１１	０．０５
７００－Ｄ			１				１	１	１	０．３５	０．４８	０．２４	０．０６	０．１１	０．０５
８００－Ａ	０．８０	０．７０<Ｈ≦０．８０				１			１	０．５６	０．５４	０．３１	０．０６	０．１１	０．０５
８００－Ｂ					１		１	１	１	０．４５	０．５４	０．２９	０．０６	０．１１	０．０５
８００－Ｃ				１			１	１	１	０．４５	０．５４	０．２９	０．０６	０．１１	０．０５
８００－Ｄ			１				１	１	１	０．４５	０．５４	０．２９	０．０６	０．１１	０．０５
９００－Ａ	０．９０	０．８０<Ｈ≦０．９０				１			１	０．６６	０．６０	０．３６	０．０６	０．１１	０．０５
９００－Ｂ					１		１	１	１	０．５５	０．６０	０．３４	０．０６	０．１１	０．０５
９００－Ｃ				１			１	１	１	０．５５	０．６０	０．３４	０．０６	０．１１	０．０５
９００－Ｄ			１				１	１	１	０．５５	０．６０	０．３４	０．０６	０．１１	０．０５
１０００－Ａ	１．００	０．９０<Ｈ≦１．００				１			１	０．７６	０．６６	０．４１	０．０６	０．１１	０．０５
１０００－Ｂ					１		１	１	１	０．６５	０．６６	０．３９	０．０６	０．１１	０．０５
１０００－Ｃ				１			１	１	１	０．６５	０．６６	０．３９	０．０６	０．１１	０．０５
１０００－Ｄ			１				１	１	１	０．６５	０．６６	０．３９	０．０６	０．１１	０．０５
１１００－Ａ	１．１０	１．００<Ｈ≦１．１０				１			１	０．８６	０．７２	０．４６	０．０６	０．１１	０．０５
１１００－Ｂ					１		１	１	１	０．７５	０．７２	０．４４	０．０６	０．１１	０．０５
１１００－Ｃ				１			１	１	１	０．７５	０．７２	０．４５	０．０６	０．１１	０．０５
１１００－Ｄ			１				１	１	１	０．７５	０．７２	０．４５	０．０６	０．１１	０．０５
１２００－Ａ	１．２０	１．１０<Ｈ≦１．２０				１			１	０．９６	０．７８	０．５１	０．０６	０．１１	０．０５
１２００－Ｂ					１		１	１	１	０．８５	０．７８	０．５０	０．０６	０．１１	０．０５
１２００－Ｃ				１			１	１	１	０．８５	０．７８	０．５０	０．０６	０．１１	０．０５
１２００－Ｄ			１				１	１	１	０．８５	０．７８	０．５０	０．０６	０．１１	０．０５
１３００－Ａ	１．３０	１．２０<Ｈ≦１．３０				１			１	１．０６	０．８４	０．５７	０．０６	０．１１	０．０５
１３００－Ｂ					１		１	１	１	０．９５	０．８４	０．５５	０．０６	０．１１	０．０５
１３００－Ｃ				１			１	１	１	０．９５	０．８４	０．５５	０．０６	０．１１	０．０５
１３００－Ｄ			１				１	１	１	０．９５	０．８４	０．５５	０．０６	０．１１	０．０５
１４００－Ａ	１．４０	１．３０<Ｈ≦１．４０				１			１	１．１６	０．９０	０．６２	０．０６	０．１１	０．０５
１４００－Ｂ					１		１	１	１	１．０５	０．９０	０．６０	０．０６	０．１１	０．０５
１４００－Ｃ				１			１	１	１	１．０５	０．９０	０．６０	０．０６	０．１１	０．０５
１４００－Ｄ			１				１	１	１	１．０５	０．９０	０．６０	０．０６	０．１１	０．０５
１５００－Ａ	１．５０	１．４０<Ｈ≦１．５０				１			１	１．２６	０．９６	０．６７	０．０６	０．１１	０．０５
１５００－Ｂ					１		１	１	１	１．１５	０．９６	０．６５	０．０６	０．１１	０．０５
１５００－Ｃ				１			１	１	１	１．１５	０．９６	０．６５	０．０６	０．１１	０．０５
１５００－Ｄ			１				１	１	１	１．１５	０．９６	０．６５	０．０６	０．１１	０．０５

※１　桝深　Ｈ＞１５００は、組立人孔を使用。
※２　数量は　管路工にて計上。
※３　保護コンクリートは必要に応じて計上。

塩ビ製蓋（Ｔ－２）

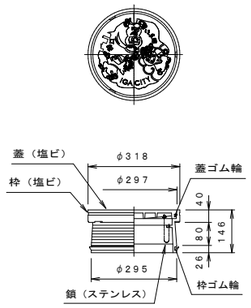

防護ふた（Ｔ－８）

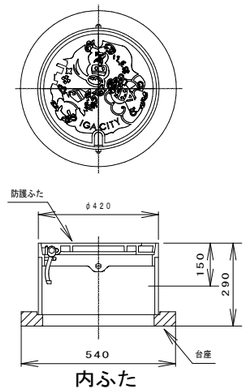

公共汚水桝土工

Ｓ＝１：１０

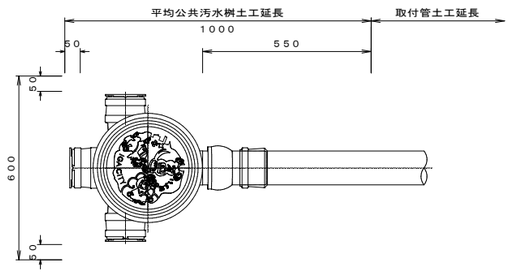

防護ふた（Ｔ－１４・Ｔ－２５）

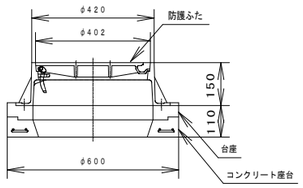

内ふた

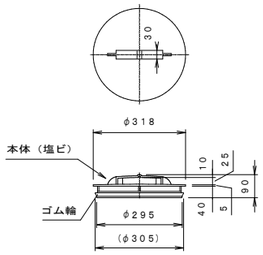

取付管基礎標準断面図

（Ｈ＜１．５０）　Ｓ＝１：１０

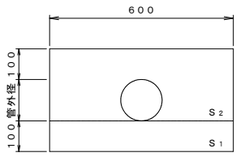

宅地内公共汚水桝土工算定式

掘削

（Ｔ－２）（Ｔ－８）（Ｔ－１４）（Ｔ－２５）

Ｖ＝１．００×０．６０×（Ｈ＋０．１０）

埋戻

（Ｔ－２）

Ｖ＝（１．００×０．６０－π／４×０．３１８^2）×（Ｈ－０．２１４）

（Ｔ－８）

Ｖ＝（Ｔ－２）式－（π／４×（０．４２０^2－０．３１８^2）×０．２９）

（Ｔ－１４・Ｔ－２５）

Ｖ＝（Ｔ－２）式－（π／４×（０．４２０^2－０．３１８^2）×０．２６）

砂基礎

（Ｓ１）

Ｖ＝１．００×０．６０×０．１０＝０．０６m³

（Ｓ２）

Ｖ＝（１．００×０．６０－π／４×０．３１８^2）×０．２１４－０．５５×π／４×０．１１４^2＝０．１１m³

保護コンクリート

（Ｈ≦１．５［塩ビ蓋］）

Ｖ＝（１．００×０．６０－π／４×０．３１８^2）×０．１０＝０．０５m³

（Ｈ≦１．５［防護ふた］）

Ｖ＝（１．００×０．６０－π／４×０．４２^2）×０．１０＝０．０５m³

（Ｈ＞１．５）

Ｖ＝（２．２５×２．２５－π／４×０．６５^2）×０．１０＝０．４７m³

農業集落排水施設整備事業　山田南地区

図面の名称		図面番号
参考図（４）　縮尺 S=1:20		5 _ 20／20
測量	平成　年　月　日終了	
設計		
製図 原図		
製図 複写		
塩ビ製インバート詳細図		
伊賀市		

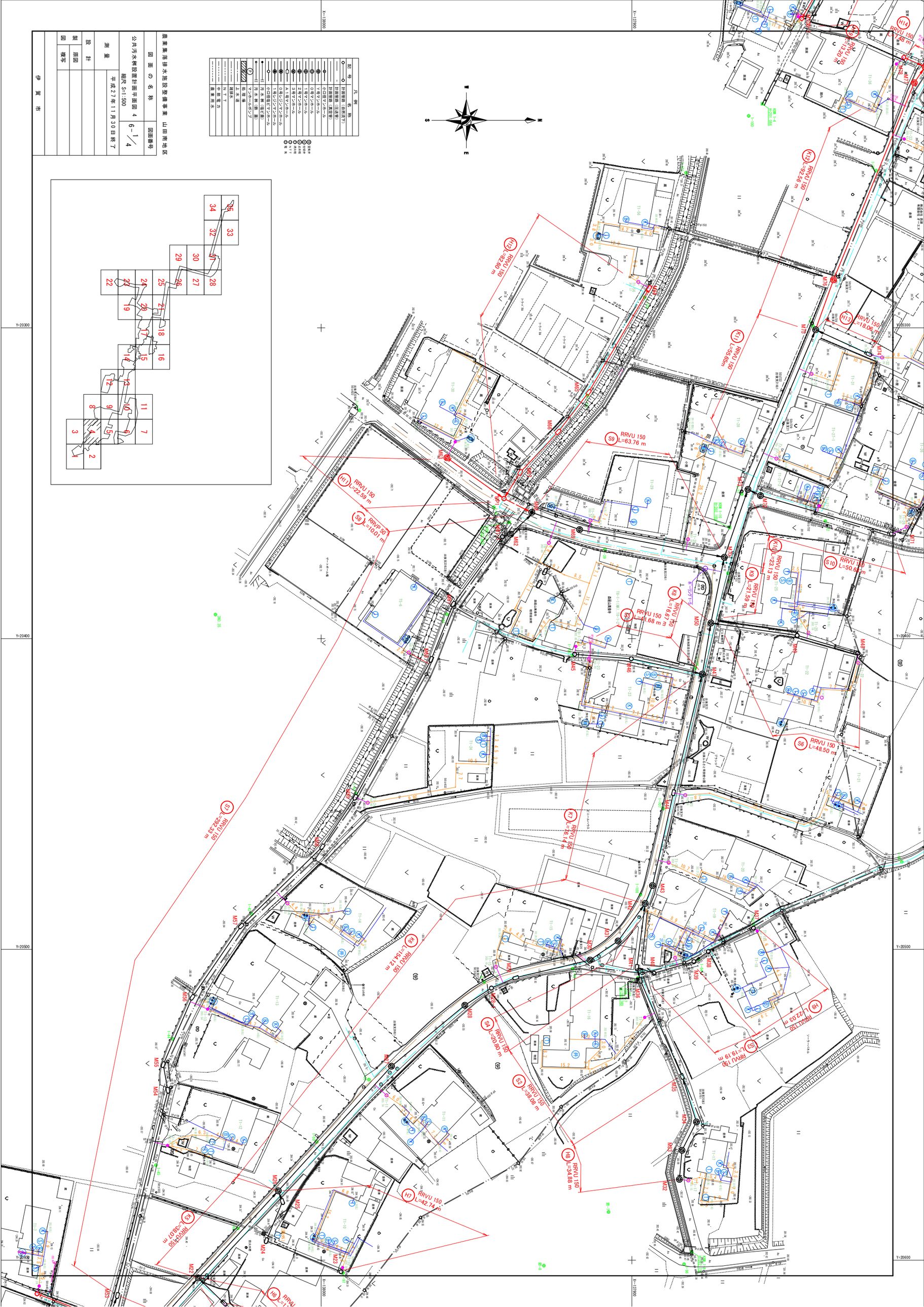
農業集落排水施設整備事業 山田南地区
図面の名称
公共汚水桝設置計画平面図 4
縮尺 S=1:500
図面番号
6-1/4
平成27年11月30日終了
測量
設計
製図
原図
複写
伊賀市
凡例
記号
名称
計画桝部（自然流下）
計画桝部（圧送管）
小口径マンホール
Y字マンホール
0号マンホール
1号マンホール
2号マンホール
3号マンホール
A1号マンホール
0号レジンマンホール
1号レジンマンホール
小口径塩ビマンホール
汚水桝（接続）
マンホールポンプ
処理場
上水道
雑排水
N T T
中部電力
農業用水
RRVU 150
L=292.33 m
RRVU 150
L=154.12 m
RRVU 150
L=92.80 m
RRVU 150
L=58.65 m
RRVU 150
L=92.56 m
RRVU 150
L=113.20 m
RRVU 150
L=18.06 m
RRVU 150
L=63.76 m
RRVU 150
L=22.59 m
RRVP 50
L=10.01 m
RRVU 150
L=38.08 m
RRVU 150
L=20.80 m
RRVU 150
L=42.74 m
RRVU 150
L=34.88 m
RRVU 150
L=19.19 m
RRVU 150
L=22.03 m
RRVU 150
L=48.50 m
RRVU 150
L=50.66 m
RRVU 150
L=23.13 m
RRVU 150
L=19.59 m
RRVU 150
L=10.01 m
RRVU 150
L=11.68 m
RRVU 150
L=16.14 m
RRVU 150
L=38.07 m
RRVU 150
L=48.48 m
X=-136000
X=-137000
Y=-20300
Y=-20400
Y=-20500
Y=-20600

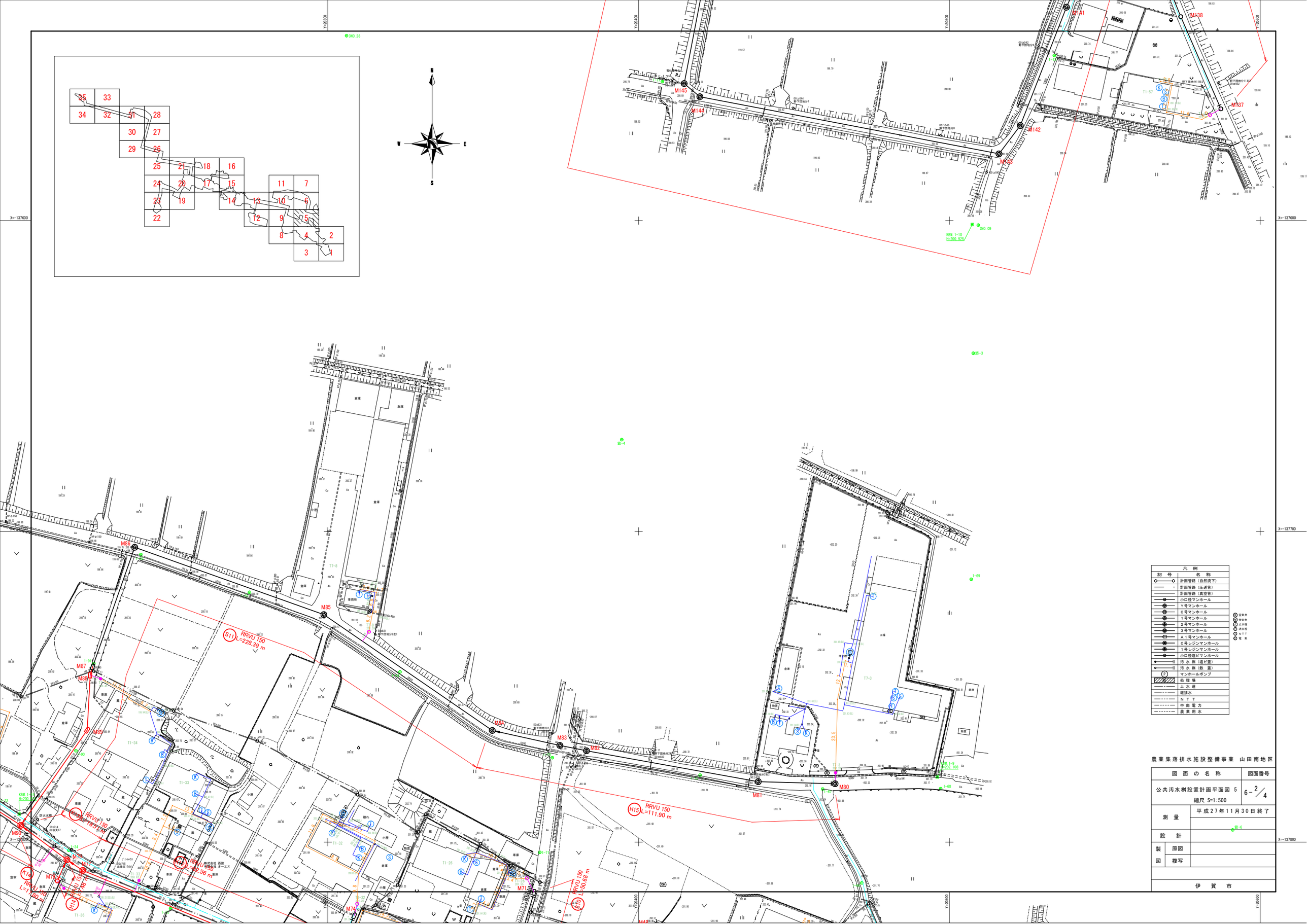

凡 例

記 号	名 称
	計画管路（自然流下）
	計画管路（圧送管）
	計画管路（真空管）
	小口径マンホール
	Y号マンホール
	0号マンホール
	1号マンホール
	2号マンホール
	3号マンホール
	A 1号マンホール
	0号レジンマンホール
	1号レジンマンホール
	小口径塩ビマンホール
	汚 水 桝（塩ビ蓋）
	汚 水 桝（鉄 蓋）
P	マンホールポンプ
	処 理 場
	上 水 道
	雑排水
	N T T
	中 部 電 力
	農 業 用 水

Ⓚ 宮実弁
Ⓑ 仕切弁
Ⓣ 止水栓
消火栓
N T T
電 気

農業集落排水施設整備事業　山田南地区

図 面 の 名 称		図面番号
公共汚水桝設置計画平面図 5 縮尺 S=1:500		6－2/4
測 量	平成27年11月30日終了	
設 計		
製 図	原図	
	複写	
伊 賀 市		

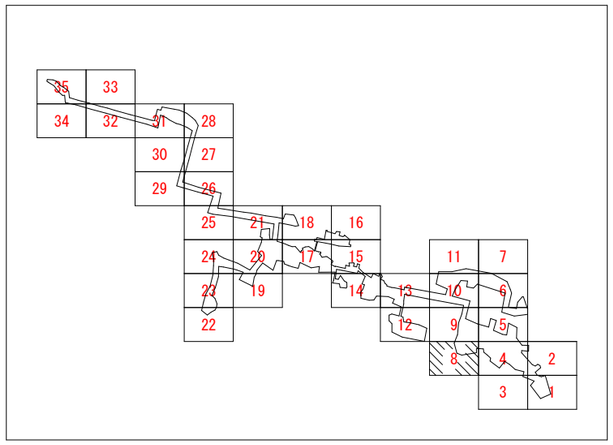

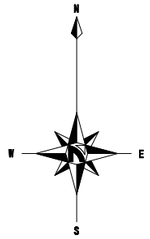

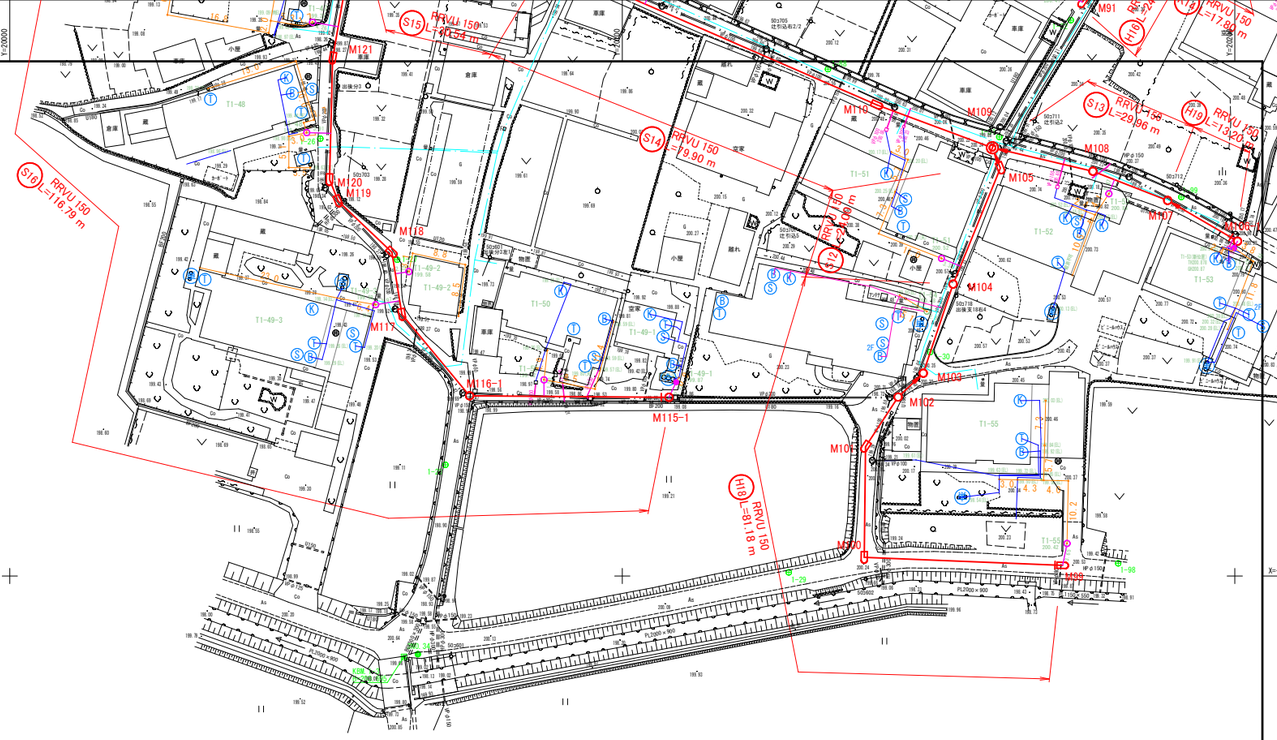

凡　例	
記　号	名　称
	計画管路（自然流下）
	計画管路（圧送管）
	計画管路（真空管）
	小口径マンホール
	Ｙ号マンホール
	Ｏ号マンホール
	１号マンホール
	２号マンホール
	３号マンホール
	Ａ１号マンホール
	Ｏ号レジンマンホール
	１号レジンマンホール
	小口径塩ビマンホール
	汚水桝（塩ビ蓋）
	汚水桝（鉄　蓋）
	マンホールポンプ
	処理場
	上水道
	雑排水
	ＮＴＴ
	中部電力
	農業用水

空気弁
仕切弁
止水栓
消火栓
ＮＴＴ
電　気

農業集落排水施設整備事業　山田南地区

図　面　の　名　称		図面番号
公共汚水桝設置計画平面図 8 縮尺 S=1:500		6－3／4
測　量	平成２７年１１月３０日終了	
設　計		
製図 原図		
製図 複写		
伊　賀　市		

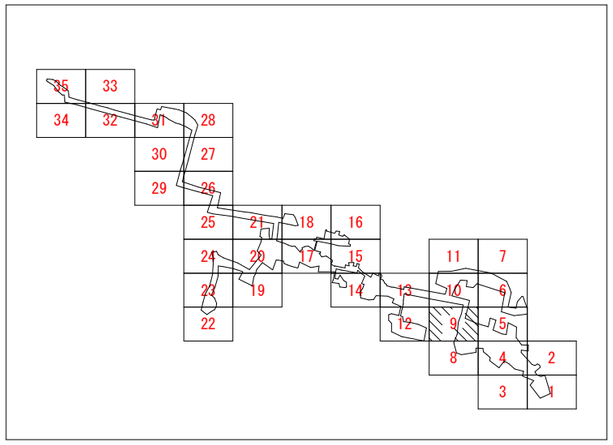

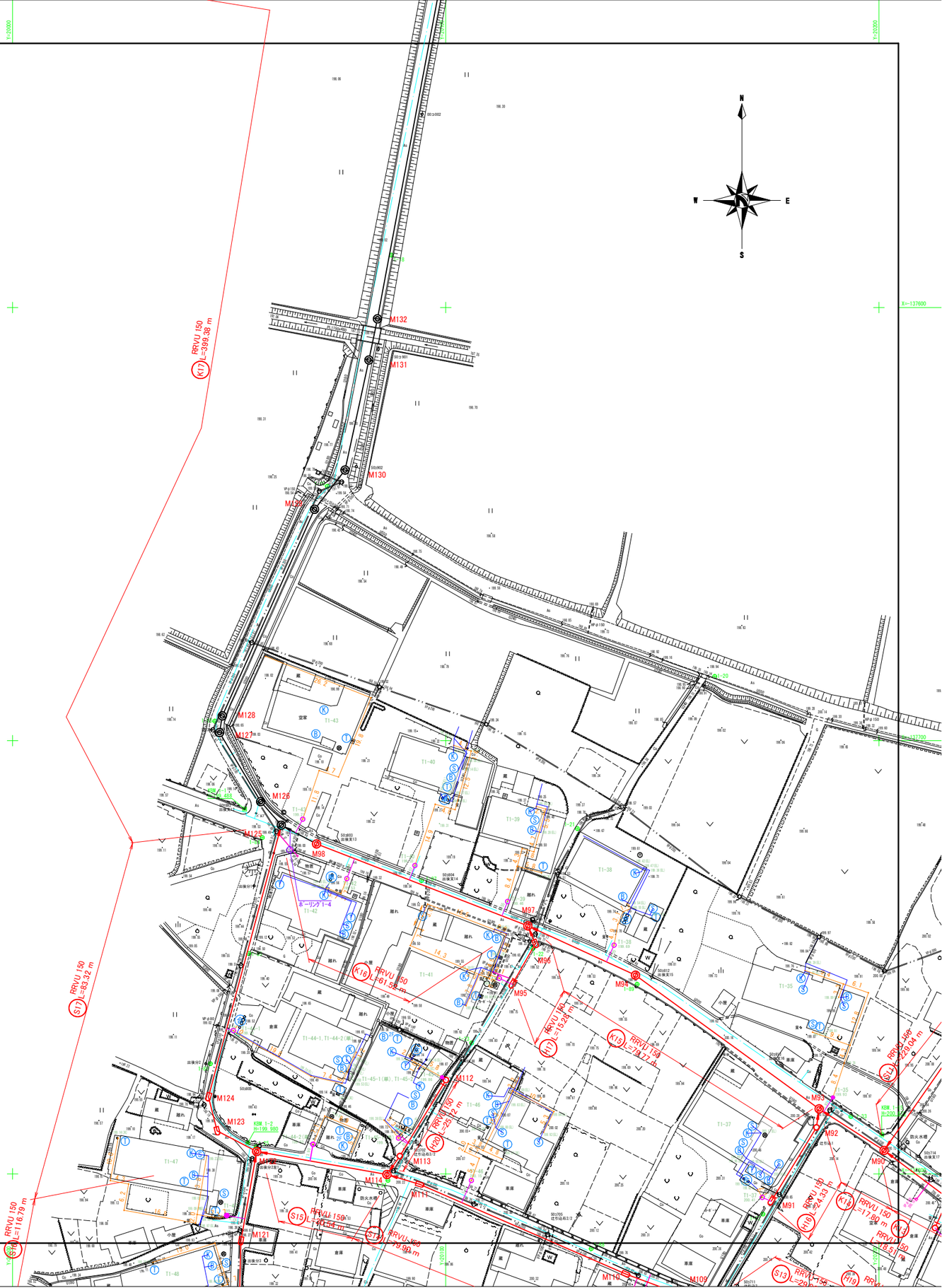

凡　例	
記　号	名　称
	計画管路（自然流下）
	計画管路（圧送管）
	計画管路（真空管）
	小口径マンホール
	Ｙ号マンホール
	０号マンホール
	１号マンホール
	２号マンホール
	３号マンホール
	Ａ１号マンホール
	０号レジンマンホール
	１号レジンマンホール
	小口径塩ビマンホール
	汚 水 桝（塩ビ蓋）
	汚 水 桝（鉄　蓋）
	マンホールポンプ
	処 理 場
	上 水 道
	雑排水
	Ｎ Ｔ Ｔ
	中 部 電 力
	農 業 用 水

空気弁
空切弁
止水栓
消火栓
ＮＴＴ
電　気

農業集落排水施設整備事業　山田南地区

図　面　の　名　称		図面番号
公共汚水桝設置計画平面図 9 縮尺 S=1:500		6－4/4
測　量	平成２７年１１月３０日終了	
設　計		
製図	原図	
	複写	
伊　賀　市		

中継ポンプ槽工法図　　ＭＰ１（Ｓ８）
（２号マンホール）

平面図 S=1:20

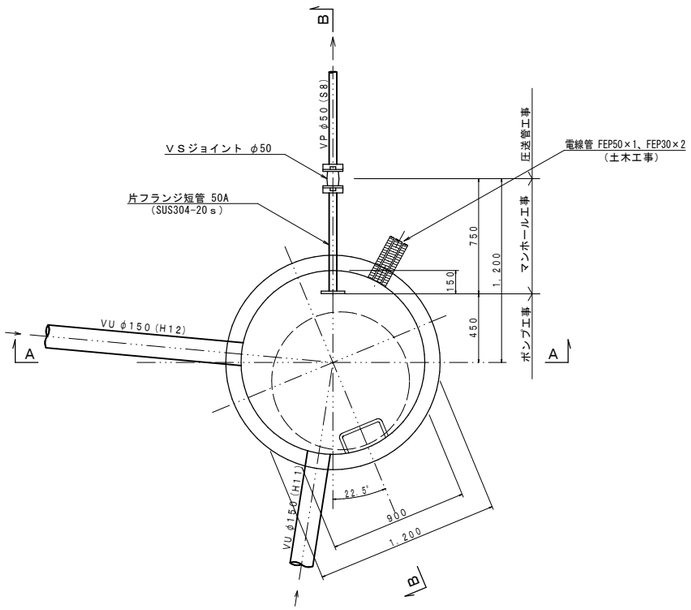

平面図 S=1:200

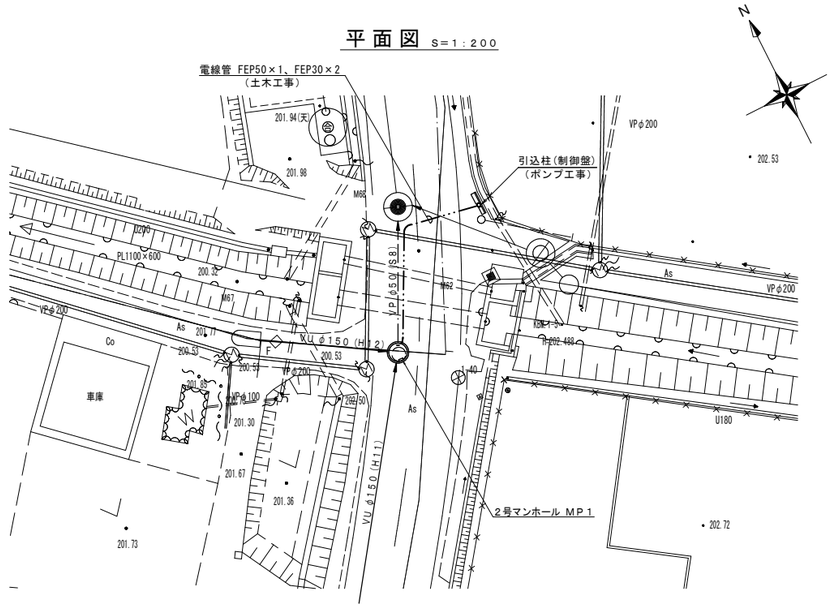

Ａ－Ａ断面図 S=1:20

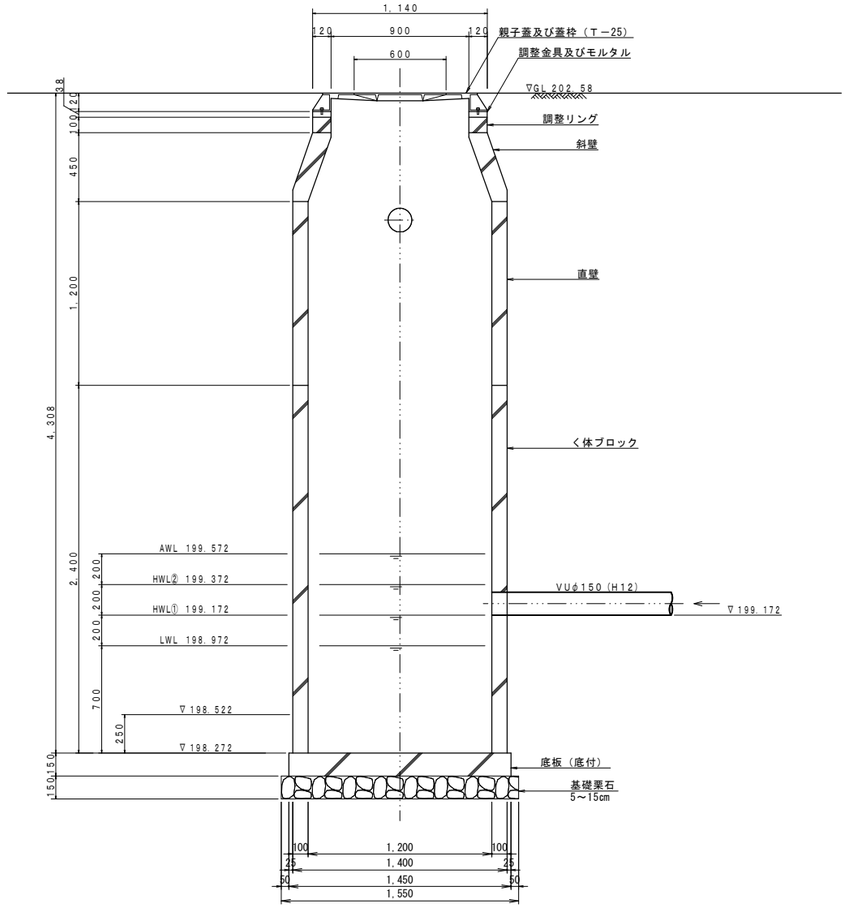

Ｂ－Ｂ断面図 S=1:20

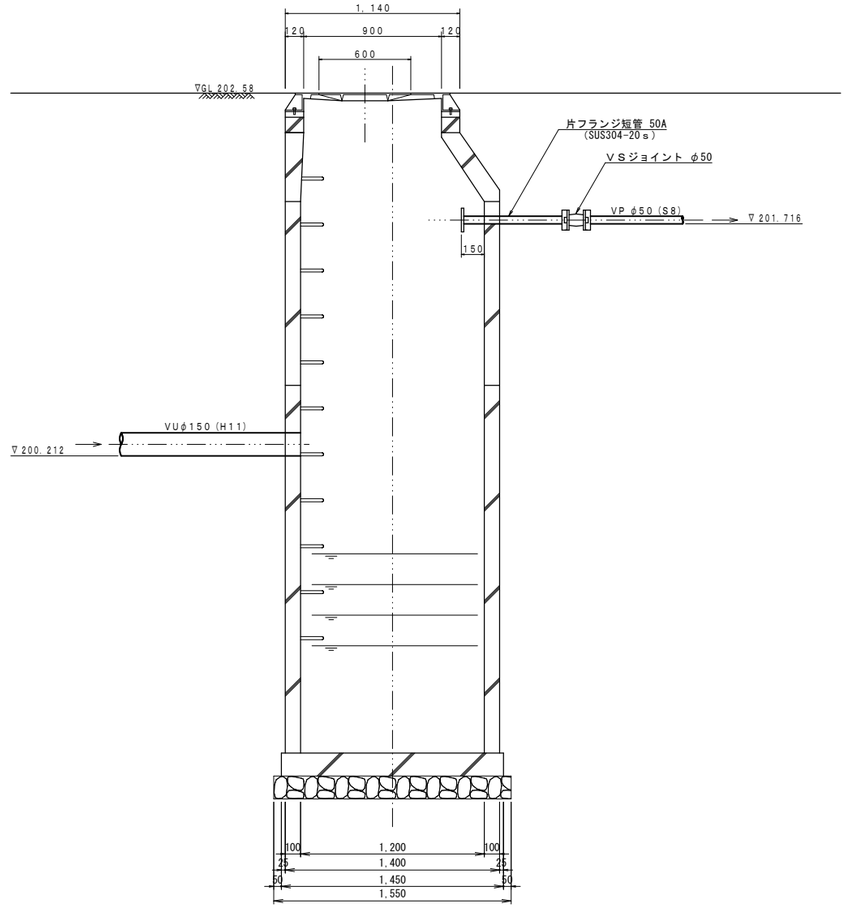

農業集落排水施設整備事業 山田南地区

図面の名称		図面番号
中継ポンプ槽工法図 MP.1 (S-8) 縮尺 図示		7 - 1/1
測量	平成 年 月 日終了	
設計		
製図	原図	
	複写	
伊賀市		

簡易推進工標準図

S＝1：20

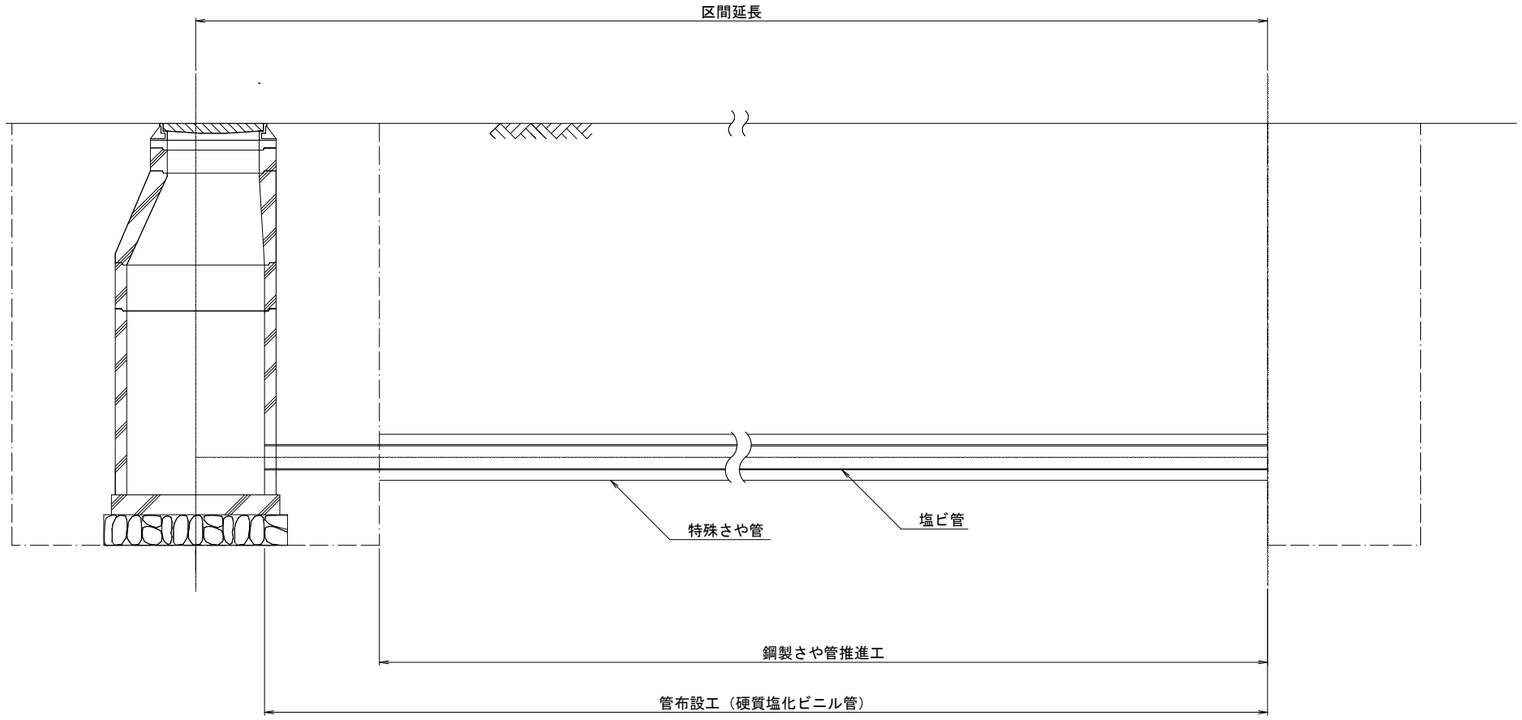

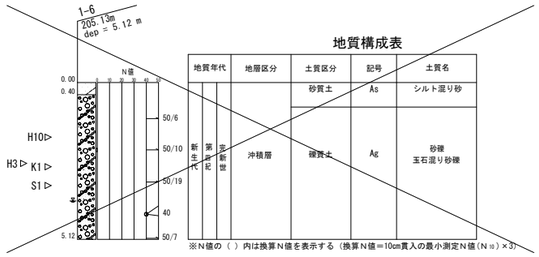

地質構成表

地質年代			地層区分	土質区分	記号	土質名
新生代	第四紀	完新世	沖積層	砂質土	As	シルト混り砂
				礫質土	Ag	砂礫 玉石混り砂礫

※N値の（ ）内は換算N値を表示する（換算N値＝10cm貫入の最小測定N値（N_{10}）×3）

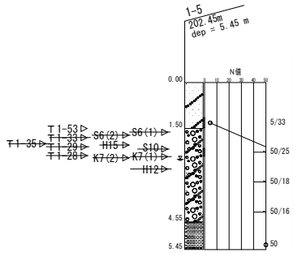

地質構成表

地質年代			地層区分	土質区分	記号	土質名
新生代	第四紀	完新世	沖積層	砂質土	As	礫混り砂
				礫質土	Ag	砂礫 玉石混り砂礫
新生代	第三紀	鮮新世	古琵琶湖層群（上野累層）	粘性土	Kc	固結シルト

※N値の（ ）内は換算N値を表示する（換算N値＝10cm貫入の最小測定N値（N_{10}）×3）

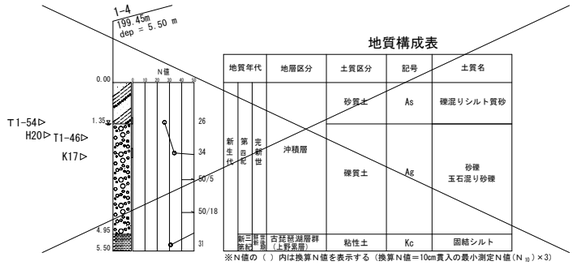

地質構成表

地質年代			地層区分	土質区分	記号	土質名
新生代	第四紀	完新世	沖積層	砂質土	As	礫混りシルト質砂
				礫質土	Ag	砂礫 玉石混り砂礫
新生代	第三紀	鮮新世	古琵琶湖層群（上野累層）	粘性土	Kc	固結シルト

※N値の（ ）内は換算N値を表示する（換算N値＝10cm貫入の最小測定N値（N_{10}）×3）

簡易推進工（本管）数量表

路線名	区間	区間延長	特殊さや管径	特殊さや管土被り	推進工延長	塩ビ管径	塩ビ管布設延長
K1	M4+21．60～M4+23．60	2．0 m	φ300	2．75 m	2．0 m	φ150	2．0 m
K7 (1)	M44+1．00～M44+2．00	1．0 m	φ300	2．43 m	1．0 m	φ150	1．0 m
K7 (2)	M44+9．50～M44+10．50	1．0 m	φ300	2．46 m	1．0 m	φ150	1．0 m
S1	M16+2．05～M16+5．05	3．0 m	φ300	3．36 m	3．0 m	φ150	3．0 m
S6 (1)	M49+18．75～M49+19．75	1．0 m	φ300	1．63 m	1．0 m	φ150	1．0 m
S6 (2)	M49+24．85～M49+26．85	2．0 m	φ300	1．72 m	2．0 m	φ150	2．0 m
S10	M72+1．20～M72+2．20	1．0 m	φ300	2．18 m	1．0 m	φ150	1．0 m
K17	M131+3．85～M131+7．85	4．0 m	φ300	2．42 m	4．0 m	φ150	4．0 m
H3	M7-1+1．20～M7-1+3．20	2．0 m	φ300	2．64 m	2．0 m	φ150	2．0 m
H12	M67+1．20～M67+5．20	4．0 m	φ300	2．83 m	4．0 m	φ150	4．0 m
H10	M51+0．44～M51+1．44	1．0 m	φ300	1．79 m	1．0 m	φ150	1．0 m
H15	M82+2．90～M82+4．90	2．0 m	φ300	2．04 m	2．0 m	φ150	2．0 m
H20	M113～M114	5．2 m	φ300	1．71 m	5．2 m	φ150	5．2 m

簡易推進工（取付管）数量表

路線名	宅地番号	区間延長	特殊さや管径	特殊さや管土被り	推進工延長	塩ビ管径	塩ビ管布設延長
K12	T1－33	3．0 m	φ200	1．80 m	3．0m	φ100	3．0m
K14	T1－35	3．0 m	φ200	2．00 m	3．0m	φ100	3．0m
S9	T1－29	2．5 m	φ200	2．10 m	2．5m	φ100	2．5m
S9	T1－28	2．5 m	φ200	2．40 m	2．5m	φ100	2．5m
S12	T1－54	1．7 m	φ300	1．30 m	1．7m	φ100	1．7m
S14	T1－46	4．5 m	φ200	1．80 m	4．5m	φ100	4．5m
H19	T1－53	1．0 m	φ300	1．50 m	1．0 m	φ100	1．0 m

農業集落排水施設整備事業 山田南地区

図面の名称		図面番号
簡易推進標準図(4) 縮尺 S=1:20		8 － 1/1
測量	平成 年 月 日終了	
設計		
製図 原図		
製図 複写		
伊賀市		