工　事　設　計　書

施行年度	平成30年度	契約番号	上下水道部 下水道課
		2018000684	

工事名	平成30年度　市単下排水路整備事業 四十九町下排水路新設工事	設計番号
		30-39-0005-3-001
施工場所	伊賀市　四十九町　地内	設計・積算年月日
工種	下水道工事（2）	積算者 / 検算者
設計金額	円　内消費税相当額　円	

工期	110 日	延長	45.71 m	幅員	m

工事の大要	起工理由
平成30年度　市単下排水路整備事業　四十九町下排水路新設工事	別紙

土工		舗装復旧工	
掘削	80 m3	表層工	296 m2
埋戻	60 m3	上層路盤工	66 m2
残土処分	80 m3	不陸整正	296 m2
基礎工		土留工	
砂基礎	10 m3	C-Ⅱ型	41 m
配管工		C-Ⅲ型	4 m
塩化ビニール管φ200	43 m	副管工	1 式
1号マンホール工		余水吐工	1 式
ブロック底部工	3 箇所	布設替工	
底部付躯体ブロック	3 個	φ450	4 m
斜壁ブロックφ600*900*300	1 個	φ600	5 m
斜壁ブロックφ600*900*450	1 個	既設管撤去工	1 式
斜壁ブロックφ600*900*600	1 個		
削孔φ200用	2 箇所		
削孔φ300用	1 箇所		
マンホール据付工	3 箇所		
調整リングφ600*50	1 個		
調整リングφ600*100	1 個		
調整リングφ600*150	1 個		
調整金具45mm	3 組		
蓋及び受枠	3 組		
雑工			
舗装切断	122 m		
舗装取壊し	296 m2		
殻運搬処分	15 m3		
舗装切断排水処理	1 t		
区画線工			
区画線工	1 式		

伊賀市
上下水道部下水道課

設　計　内　訳　表

費目	工種	種別	細別	単位	数量	単価	金額	摘要
本工事費								
下水道工事				式	1.000			
	管路工			式	1.000			
		土工		式	1.000			第 0001 号 明細表
		基礎工		式	1.000			第 0002 号 明細表
		配管工		式	1.000			第 0003 号 明細表
	マンホール工			式	1.000			
		１号マンホール		式	1.000			第 0004 号 明細表
	雑工			式	1.000			

設　計　内　訳　表

費目	工種	種別	細別	単位	数量	単価	金額	摘要
	舗装撤去工			式	1.000			第 0005 号 明細表
	舗装工			式	1.000			
	舗装復旧工			式	1.000			第 0006 号 明細表
	区画線工			式	1.000			
	区画線工			式	1.000			第 0007 号 明細表
	土留工			式	1.000			
	土留工			式	1.000			第 0008 号 明細表
	付帯工			式	1.000			
	副管工			式	1.000			第 0009 号 明細表

設　計　内　訳　表

費目　工種　種別　細別	単位	数量	単価	金額	摘要
余水吐工	式	1.000			第 0010 号 明細表
布設替え工	式	1.000			第 0011 号 明細表
既設管撤去工	式	1.000			第 0012 号 明細表
交通誘導員	式	1.000			第 0013 号 明細表
水替工	式	1.000			第 0014 号 明細表
直接工事費計	式	1.000			
間接工事費					
共通仮設費					
共通仮設費（率計上額）	式	1.000			

設　計　内　訳　表

費目　工種　種別　細別	単 位	数　量	単　価	金　額	摘　要
共通仮設費計	式				
		1.000			
純工事費	式				
		1.000			
現場管理費	式				
		1.000			
工事原価	式				
		1.000			
一般管理費等	式				
		1.000			
工事価格	式				
		1.000			
消費税及び地方消費税相当額	式				
		1.000			
本工事費計	式				
		1.000			

第 0001 号 明細表　土工　　1 式

（上段　：前　回　　下段　：今　回）

名　称　　規　格	単　位	数　　量	単　　価	金　　額	摘　　要
機械掘削工（バックホウ）	m3				第0001号施工単価表
		80.000			
埋戻工 ＲＣ－４０	m3				第0001号単価表
		60.000			
発生土運搬工	m3				第0003号施工単価表
		80.000			
積込（ルーズ）（施工ﾊﾟｯｹｰｼﾞ） 土砂	m3				CB210020(0002)
		80.000			
発生土運搬工	m3				第0004号施工単価表
		80.000			
合　　計					

第 0002 号 明細表　基礎工　　1 式

（上段　：前　回　　下段　：今　回）

名　称　　規　格	単　位	数　　量	単　　価	金　　額	摘　　要
砂基礎工	m3				第0002号単価表
		10.000			
合　　計					

第 0003 号 明細表　配管工　　1 式

（上段　：前　回　　下段　：今　回）

名　称　　規　格	単　位	数　　量	単　　価	金　　額	摘　　要
硬質塩化ビニル管設置工 φ＝２００㎜	m				第0005号施工単価表
		43.000			
マンホール用自在継手 Φ２００用	個				
		4.000			
マンホール用自在継手 Φ４５０用	個				
		1.000			
埋設表示シート	m				第0003号単価表
		43.000			
合　　計					

第 0004 号 明細表　１号マンホール　　1 式

（上段　：前　回　　下段　：今　回）

名　称　　規　格	単　位	数　　量	単　　価	金　　額	摘　　要
組立１号マンホールブロック底部工	箇所				第0004号単価表
		3.000			
１号マンホール躯体ブロック Φ９００×１５００	個				
		3.000			
１号マンホール斜壁ブロック Φ６００×９００×３００	個				
		1.000			
１号マンホール斜壁ブロック Φ６００×９００×４５０	個				
		1.000			
１号マンホール斜壁ブロック Φ６００×９００×６００	個				
		1.000			
削孔費 １号塩ビ　Φ２００	箇所				
		2.000			
削孔費 １号塩ビ　Φ３００	箇所				
		1.000			
組立マンホール設置工（市場単価） １号　3m以下	箇所				第0009号施工単価表
		3.000			

第 0004 号 明細表　１号マンホール　　1 式

（上段　：前　回　　下段　：今　回）

名　称　　規　格	単　位	数　　量	単　　価	金　　額	摘　　要
調整リング Φ６００×５０	個				
		1.000			
調整リング Φ６００×１００	個				
		1.000			
調整リング Φ６００×１５０	個				
		1.000			
蓋据付工(受枠共)又は調整Conﾌﾞﾛｯｸ据付工 調整Conﾌﾞﾛｯｸ使用しない	組				第0010号施工単価表
		3.000			
合　　計					

第 0005 号 明細表　舗装撤去工　　1 式

（上段　：前　回　　下段　：今　回）

名　称　　規　格	単　位	数　　量	単　　価	金　　額	摘　　要
舗装版切断(施工ﾊﾟｯｹｰｼﾞ) ｱｽﾌｧﾙﾄ舗装版 15cm以下	m				CB430510(0005)
		122.000			
舗装版破砕(施工ﾊﾟｯｹｰｼﾞ) ｱｽﾌｧﾙﾄ舗装版 騒音振動対策必要 積込有り	m2				CB430310(0006)
		296.000			

第 0005 号 明細表　舗装撤去工					1 式 (上段　:前　回　　下段　:今　回)
名　称　　規　格	単　位	数　　量	単　　価	金　　額	摘　　要
Ａｓ殻運搬処分	m3				第0005号単価表
		15.000			
舗装切断排水処理	t				第0006号単価表
		1.000			
合　　計					

第 0006 号 明細表　舗装復旧工					1 式 (上段　:前　回　　下段　:今　回)
名　称　　規　格	単　位	数　　量	単　　価	金　　額	摘　　要
表層（車道・路肩部）（施工ﾊﾟｯｹｰｼﾞ） 1層当り平均仕上り厚 50 mm 再生密粒度アスファルト混合物（13）	m2				第0013号施工単価表
		296.000			
上層路盤(車道・路肩部)（施工ﾊﾟｯｹｰｼﾞ） 粒度調整砕石 M-30(リサイクル認定製品) 75mmを超え125mm以下	m2				第0014号施工単価表
		66.000			
不陸整正(施工ﾊﾟｯｹｰｼﾞ) 無し	m2				CB410010(0010)
		296.000			
合　　計					

第 0007 号 明細表　区画線工　　1 式

（上段　：前　回　　下段　：今　回）

名　称　　規　格	単　位	数　　量	単　　価	金　　額	摘　　要
区画線設置［溶融式200m未満、ペイント式500m未満］（市場単価） 溶融式手動	式				第0015号施工単価表
		1.000			
合　　計					

第 0008 号 明細表　土留工　　1 式

（上段　：前　回　　下段　：今　回）

名　称　　規　格	単　位	数　　量	単　　価	金　　額	摘　　要
土留工 軽量鋼矢板　C-Ⅱ型	m				
		41.000			
土留工 軽量鋼矢板　C-Ⅲ型	m				
		4.000			
合　　計					

第 0009 号 明細表　副管工　　1 式

（上段　：前　回　　下段　：今　回）

名　称　　規　格	単　位	数　　量	単　　価	金　　額	摘　　要
下水道用硬質塩化ビニール管 副管用９０°　支管　Φ２００×Φ１５０	個				
		1.000			
下水道用硬質塩化ビニール管 Φ１５０　９０°　曲管	個				
		1.000			
接着受口カラー Φ１５０	個				
		1.000			
副管取付工（外副管） 硬質塩化ﾋﾞﾆﾙ管	箇所				第0016号施工単価表
		1.000			
コンクリート(施工ﾊﾟｯｹｰｼﾞ) 無筋・鉄筋構造物 18-8-40 高炉 W/C=60%以下 小型車割増無し	m3				第0017号施工単価表
		0.100			
型枠(施工ﾊﾟｯｹｰｼﾞ) 一般型枠	m2				第0018号施工単価表
		0.300			
基礎砕石(施工ﾊﾟｯｹｰｼﾞ) 12.5cm超17.5cm以下 再生ｸﾗｯｼｬﾗﾝ 40～0 小型車割増無し	m2				CB221110(0013)
		0.100			
合　　計					

第 0010 号 明細表　余水吐工　　1 式

（上段　：前　回　　下段　：今　回）

名　称　　規　格	単　位	数　　量	単　　価	金　　額	摘　　要
機械掘削工（バックホウ）	m3				第0001号施工単価表
		10.000			
砂基礎工	m3				第0002号単価表
		5.000			
埋戻工 ＲＣ－４０	m3				第0001号単価表
		4.000			
上層路盤(車道・路肩部)（施工ﾊﾟｯｹｰｼﾞ） 粒度調整砕石 M-30(リサイクル認定製品) 75mmを超え125mm以下	m2				第0014号施工単価表
		1.000			
発生土運搬工	m3				第0003号施工単価表
		10.000			
積込（ルーズ）（施工ﾊﾟｯｹｰｼﾞ） 土砂	m3				CB210020(0002)
		10.000			
発生土運搬工	m3				第0004号施工単価表
		10.000			
硬質塩化ビニル管布設工 ＶＵ　φ＝４５０mm	m				第0007号単価表
		10.000			

第 0010 号 明細表　余水吐工　　1 式

（上段　：前　回　　下段　：今　回）

名　称　　規　格	単　位	数　　量	単　　価	金　　額	摘　　要
ＶＵΦ４５０曲管 ４５°ベンド	個				
		1.000			
ＶＰＣ継手 ＶＰＣ５６５	個				
		1.000			
コンクリート(施工ﾊﾟｯｹｰｼﾞ) 無筋・鉄筋構造物 18-8-40 高炉 W/C=60%以下 小型車割増無し	m3				第0017号施工単価表
		2.000			
型枠(施工ﾊﾟｯｹｰｼﾞ) 一般型枠	m2				第0018号施工単価表
		7.000			
基礎砕石(施工ﾊﾟｯｹｰｼﾞ) 17.5cm超20.0cm以下 再生ｸﾗｯｼｬﾗﾝ 40～0 小型車割増無し	m2				CB221110(0014)
		3.000			
逆水防止角型扉	式				
		1.000			
舗装版切断(施工ﾊﾟｯｹｰｼﾞ) ｱｽﾌｧﾙﾄ舗装版 15cm以下	m				CB430510(0005)
		13.000			
構造物とりこわし工（市場単価） 無筋構造物 低騒音・低振動対策する	m3				第0019号施工単価表
		1.000			

第 0010 号 明細表　余水吐工　　1 式

（上段　：前　回　　下段　：今　回）

名　称　　規　格	単　位	数　　量	単　　価	金　　額	摘　　要
無筋Ｃｏ殻運搬処分	m3				第0008号単価表
		1.000			
合　　計					

第 0011 号 明細表　布設替え工　　1 式

（上段　：前　回　　下段　：今　回）

名　称　　規　格	単　位	数　　量	単　　価	金　　額	摘　　要
鉄筋ｺﾝｸﾘｰﾄ管撤去工 呼び径φ=450mm	m				第0021号施工単価表
		4.000			
鉄筋ｺﾝｸﾘｰﾄ管撤去工 呼び径φ=600mm	m				第0022号施工単価表
		5.000			
鉄筋ｺﾝｸﾘｰﾄ管布設工 呼び径φ=450mm	m				第0023号施工単価表
		4.000			
鉄筋ｺﾝｸﾘｰﾄ管布設工 呼び径φ=600mm	m				第0024号施工単価表
		5.000			
合　　計					

第 0012 号 明細表　既設管撤去工　　1 式

（上段　：前　回　　下段　：今　回）

名　称　　規　格	単　位	数　　量	単　　価	金　　額	摘　　要
機械掘削工（バックホウ）	m3				第0001号施工単価表
		6.000			
埋戻工 ＲＣ－４０	m3				第0001号単価表
		6.000			
上層路盤(車道・路肩部)（施工ﾊﾟｯｹｰｼﾞ） 粒度調整砕石 M-30(リサイクル認定製品) 75mmを超え125mm以下	m2				第0014号施工単価表
		0.500			
発生土運搬工	m3				第0003号施工単価表
		6.000			
積込（ルーズ）（施工ﾊﾟｯｹｰｼﾞ） 土砂	m3				CB210020(0002)
		6.000			
発生土運搬工	m3				第0004号施工単価表
		6.000			
モルタル練(施工ﾊﾟｯｹｰｼﾞ) 高炉 1:3	m3				CB240060(0016)
		0.010			
舗装版切断(施工ﾊﾟｯｹｰｼﾞ) ｱｽﾌｧﾙﾄ舗装版 15cm以下	m				CB430510(0005)
		10.000			

第 0012 号 明細表　既設管撤去工					1 式 (上段　:前　回　　下段　:今　回)
名　称　　規　格	単　位	数　　量	単　　価	金　　額	摘　　要
鉄筋Ｃｏ殻運搬処分	m3				第0009号単価表
		0.200			
合　　計					

第 0013 号 明細表　交通誘導員					1 式 (上段　:前　回　　下段　:今　回)
名　称　　規　格	単　位	数　　量	単　　価	金　　額	摘　　要
交通誘導警備員費	式				第0025号施工単価表
		1.000			
合　　計					

第 0014 号 明細表　水替工　　1 式

（上段　：前　回　　下段　：今　回）

名　称　　規　格	単　位	数　　量	単　　価	金　　額	摘　　要
水替工（小口径）	式				第0026号施工単価表
		1.000			
合　　計					

機械掘削工（バックホウ）　　第　0001　号 施工単価表

100.000 m3　　当り

名　　称	単位	数　量	単　価	金　額	摘　　要
土木一般世話役	人				
普通作業員	人				
バックホウ運転費	時間				第0001号運転単価表
諸雑費	式	1.000			
合計	m3	100.000			
単位当り	m3	1.000	当り		

機械投入埋戻工（バックホウ埋戻）　　第　0002　号 施工単価表

100.000 m3　　当り

名　　称	単位	数　量	単　価	金　額	摘　　要
土木一般世話役	人				
普通作業員	人				
バックホウ運転費	時間				第0001号運転単価表
タンパ締固め(施工ﾊﾟｯｹｰｼﾞ)	m3	100.000			CB210450(0001)
諸雑費	式	1.000			
合計	m3	100.000			
単位当り	m3	1.000	当り		

発生土運搬工					第　0003　号 施工単価表 10.000 m3　当り
名　称	単位	数　量	単　価	金　額	摘　要
ダンプトラック運転費【基準】	日				第0003号運転単価表
合計	m3	10.000			
単位当り	m3	1.000	当り		

発生土運搬工					第　0004　号 施工単価表 100.000 m3　当り
名　称	単位	数　量	単　価	金　額	摘　要
ダンプトラック運転費【基準】	日				第0005号運転単価表
合計	m3	100.000			
単位当り	m3	1.000	当り		

硬質塩化ビニル管設置工　　第　0005　号 施工単価表
φ＝２００㎜　　1.000 m　　当り

名　　称	単位	数　量	単　価	金　額	摘　　要
硬質塩化ビニル管設置工 呼び径　200㎜	m	1.000			
合計	m	1.000			
単位当り	m	1.000	当り		

管明示シート工　　第　0006　号 施工単価表
100.000 m　　当り

名　　称	単位	数　量	単　価	金　額	摘　　要
普通作業員	人				
合計	m	100.000			
単位当り	m	1.000	当り		

インバートコンクリート　　第　0007　号 施工単価表
小型構造物 18-8-25(20) 高炉 W/C=60%以下 小型車割増無し　　10.000 m3　　当り

名　　称	単位	数　量	単　価	金　額	摘　　要
コンクリート(施工ﾊﾟｯｹｰｼﾞ) 小型構造物 18-8-25(高炉) W/C=60%以下 小型車割増無し	m3	10.000			CB240010(0003)
合計	m3	10.000			
単位当り	m3	1.000	当り		

ﾓﾙﾀﾙ上塗工(ﾏﾝﾎｰﾙ用)　　第　0008　号 施工単価表
配合1:2　　1.000 m2　　当り

名　　称	単位	数　量	単　価	金　額	摘　　要
モルタル練(施工ﾊﾟｯｹｰｼﾞ) 高炉 1:2	m3	0.020			CB240060(0004)
左官	人				
普通作業員	人				

ﾓﾙﾀﾙ上塗工(ﾏﾝﾎｰﾙ用)　　第　0008　号 施工単価表
配合1:2　　1.000 m2　　当り

名　　称	単位	数　量	単　価	金　額	摘　　要
諸雑費	式	1.000			
合計	m2	1.000			
単位当り	m2	1.000	当り		

組立マンホール設置工（市場単価）　　第　0009　号 施工単価表
１号　3m以下　　1.000 箇所　　当り

名　　称	単位	数　量	単　価	金　額	摘　　要
組立マンホール設置工 1号　3m以下	箇所	1.000			
合計	箇所	1.000			
単位当り	箇所	1.000	当り		

蓋据付工(受枠共)又は調整Conﾌﾞﾛｯｸ据付工　　第　0010　号 施工単価表
調整Conﾌﾞﾛｯｸ使用しない　　1.000 組　　当り

名　　称	単位	数　量	単　価	金　額	摘　　要
人孔用蓋	枚	1.000			
土木一般世話役	人				
特殊作業員	人				
普通作業員	人				
トラッククレーン賃料	日				
諸雑費	式	1.000			
合計	組	1.000			

蓋据付工(受枠共)又は調整Conﾌﾞﾛｯｸ据付工　　第　0010　号 施工単価表
調整Conﾌﾞﾛｯｸ使用しない　　1.000 組　　当り

名　　称	単位	数　量	単　価	金　額	摘　　要
単位当り	組	1.000	当り		

殻運搬(施工ﾊﾟｯｹｰｼﾞ)　　第　0011　号 施工単価表
舗装版破砕　　1.000 m3　　当り

名　　称	単位	数　量	単　価	金　額	摘　　要
殻運搬(施工ﾊﾟｯｹｰｼﾞ) 舗装版破砕	m3	1.000			CB227010(0007)
合計	m3	1.000			
単位当り	m3	1.000	当り		

排出汚泥運搬　　第　0012　号 施工単価表
10.000 m3　　当り

名　　称	単位	数　量	単　価	金　額	摘　　要
ダンプトラック運転費【基準】	日				第0003号運転単価表

排出汚泥運搬　　第　0012　号 施工単価表
10.000 m3　　当り

名　　称	単位	数　量	単　価	金　額	摘　　要
合計	m3	10.000			
単位当り	m3	1.000	当り		

表層（車道・路肩部）（施工ﾊﾟｯｹｰｼﾞ）　　第　0013　号 施工単価表
1層当り平均仕上り厚 50 mm 再生密粒度アスファルト混合物（13）　　1.000 m2　　当り

名　　称	単位	数　量	単　価	金　額	摘　　要
表層（車道・路肩部）（施工ﾊﾟｯｹｰｼﾞ） 1層当り平均仕上り厚 50 mm 再生密粒度ｱｽｺﾝ(13) ﾌﾟﾗｲﾑｺｰﾄ PK-3	m2	1.000			CB410260(0008)
合計	m2	1.000			
単位当り	m2	1.000	当り		

上層路盤(車道・路肩部)（施工ﾊﾟｯｹｰｼﾞ）　　第　0014　号 施工単価表
粒度調整砕石 M-30(リサイクル認定製品) 75mmを超え125mm以下　　1.000 m2　　当り

名　　称	単位	数　量	単　価	金　額	摘　　要
上層路盤（車道・路肩部）（施工ﾊﾟｯｹｰｼﾞ） 粒度調整砕石 M-30(リサイクル認定製品) 75mmを超え125mm以下	m2	1.000			CB410040(0009)
合計	m2	1.000			
単位当り	m2	1.000	当り		

区画線設置［溶融式200m未満、ペイント式500m未満］（市場単価）　　第　0015　号 施工単価表
溶融式手動　　1.000 式　　当り

名　　称	単位	数　量	単　価	金　額	摘　　要
区画線工溶融式（市場単価） 施工規模 200m未満	式	1.000			
合計	式	1.000			
単位当り	式	1.000	当り		

副管取付工（外副管）　　第　0016　号 施工単価表
硬質塩化ﾋﾞﾆﾙ管　　1.000 箇所　　当り

名　　称	単位	数　量	単　価	金　額	摘　　要
土木一般世話役	人				
特殊作業員	人				
普通作業員	人				
管類	式	1.000			
諸雑費	式	1.000			
合計	箇所	1.000			
単位当り	箇所	1.000	当り		

コンクリート(施工ﾊﾟｯｹｰｼﾞ)　　第　0017　号 施工単価表
無筋・鉄筋構造物 18-8-40 高炉 W/C=60%以下 小型車割増無し　　10.000 m3　　当り

名　　称	単位	数　量	単　価	金　額	摘　　要
コンクリート(施工ﾊﾟｯｹｰｼﾞ) 無筋・鉄筋構造物 18-8-40(高炉) W/C=60%以下 小型車割増無し	m3	10.000			CB240010(0011)
合計	m3	10.000			
単位当り	m3	1.000	当り		

型枠(施工ﾊﾟｯｹｰｼﾞ)　　第　0018　号 施工単価表
一般型枠　　100.000 m2　　当り

名　　称	単位	数　量	単　価	金　額	摘　　要
型枠(施工ﾊﾟｯｹｰｼﾞ) 一般型枠	m2	100.000			CB240210(0012)
合計	m2	100.000			
単位当り	m2	1.000	当り		

構造物とりこわし工（市場単価）　　第　0019　号 施工単価表
無筋構造物 低騒音・低振動対策する　　1.000 m3　　当り

名　　称	単位	数　量	単　価	金　額	摘　　要
構造物とりこわし工 機械施工　無筋構造物	m3	1.000			
合計	m3	1.000			
単位当り	m3	1.000	当り		

殻運搬(施工ﾊﾟｯｹｰｼﾞ)　　第　0020　号 施工単価表
ｺﾝｸﾘｰﾄ(無筋･鉄筋)構造物とりこわし　　1.000 m3　　当り

名　　称	単位	数　量	単　価	金　額	摘　　要
殻運搬(施工ﾊﾟｯｹｰｼﾞ) ｺﾝｸﾘｰﾄ(無筋･鉄筋)構造物とりこわし	m3	1.000			CB227010(0015)
合計	m3	1.000			
単位当り	m3	1.000	当り		

鉄筋ｺﾝｸﾘｰﾄ管撤去工　　第　0021　号 施工単価表
呼び径φ=450mm　　10.000 m　　当り

名　　称	単位	数　量	単　価	金　額	摘　　要
土木一般世話役	人				
普通作業員	人				
バックホウ運転費(賃料)【基準】	日				第0008号運転単価表
諸雑費	式	1.000			
合計	m	10.000			
単位当り	m	1.000	当り		

鉄筋ｺﾝｸﾘｰﾄ管撤去工　　第　0022　号 施工単価表
呼び径φ=600mm　　10.000 m　当り

名　称	単位	数　量	単　価	金　額	摘　要
土木一般世話役	人				
普通作業員	人				
バックホウ運転費(賃料)【基準】	日				第0008号運転単価表
諸雑費	式	1.000			
合計	m	10.000			
単位当り	m	1.000	当り		

鉄筋ｺﾝｸﾘｰﾄ管布設工　　第　0023　号 施工単価表
呼び径φ=450mm　　10.000 m　　当り

名　　称	単位	数　量	単　価	金　額	摘　　要
土木一般世話役	人				
特殊作業員	人				
普通作業員	人				
バックホウ運転費(賃料)【基準】	日				第0009号運転単価表
諸雑費	式	1.000			
合計	m	10.000			
単位当り	m	1.000	当り		

鉄筋ｺﾝｸﾘｰﾄ管布設工　　第　0024　号 施工単価表
呼び径φ=600mm　　10.000 m　　当り

名　　称	単位	数　量	単　価	金　額	摘　　要
土木一般世話役	人				
特殊作業員	人				
普通作業員	人				
バックホウ運転費(賃料)【基準】	日				第0009号運転単価表
諸雑費	式	1.000			
合計	m	10.000			
単位当り	m	1.000	当り		

交通誘導警備員費　　第　0025　号 施工単価表

1.000 式　　当り

名　　称	単位	数　量	単　価	金　額	摘　　要
交通誘導警備員Ｂ	人				
合計	式	1.000			
単位当り	式	1.000	当り		

水替工（小口径）　　第　0026　号 施工単価表

1.000 式　　当り

名　　称	単位	数　量	単　価	金　額	摘　　要
水替ポンプ運転（小口径）	日				第0027号施工単価表
水替ポンプ据付撤去（小口径）	箇所	1.000			第0028号施工単価表
合計	式	1.000			

水替工（小口径）　　第　0026　号 施工単価表

1.000 式　　当り

名　　称	単位	数　量	単　価	金　額	摘　　要
単位当り	式	1.000	当り		

水替ポンプ運転（小口径）　　第　0027　号 施工単価表

1.000 日　　当り

名　　称	単位	数　量	単　価	金　額	摘　　要
発動発電機運転経費(賃料)	日				第0010号運転単価表
特殊作業員	人				
諸雑費	式	1.000			
合計	日	1.000			
単位当り	日	1.000	当り		

水替ポンプ据付撤去（小口径）　　第　0028　号 施工単価表

1.000 箇所　　当り

名　　称	単位	数　量	単　価	金　額	摘　　要
土木一般世話役	人				
普通作業員	人				
合計	箇所	1.000			
単位当り	箇所	1.000	当り		

SJ0010　　埋戻工　　第　0001　号単価表
ＲＣ－４０　　1 m3　　当り

名　　称	単位	数　　量	単　　価	金　　額	摘　　要
機械投入埋戻工（バックホウ埋戻）	m3	1.000			第0002号施工単価表
再生クラッシャーラン ＲＣ－40	m3	1.330			
合　　計	m3	1.000			
単位当り	m3	1.000	当り		

SJ0020　　砂基礎工　　第　0002　号単価表
1 m3　　当り

名　　称	単位	数　　量	単　　価	金　　額	摘　　要
機械投入埋戻工（バックホウ埋戻）	m3	1.000			第0002号施工単価表
再生砂	m3	1.330			
合　　計	m3	1.000			
単位当り	m3	1.000	当り		

SJ0030　　埋設表示シート　　第　0003　号単価表
100　m　　当り

名　　称	単位	数　　量	単　　価	金　　額	摘　　要
埋設表示シート １５０ｍｍ×５０ｍ	巻	2.000			
管明示シート工	m	100.000			第0006号施工単価表
合　　計	m	100.000			
単位当り	m	1.000	当り		

SJ0040　　組立１号マンホールブロック底部工　　第　0004　号単価表
1 箇所　　当り

名　　称	単位	数　　量	単　　価	金　　額	摘　　要
インバートコンクリート 小型構造物 18-8-25(20) 高炉 W/C=60%以下 小型車割増無し	m3	0.172			第0007号施工単価表
ﾓﾙﾀﾙ上塗工(ﾏﾝﾎｰﾙ用) 配合1:2	m2	0.739			第0008号施工単価表
１号マンホール底版ブロック	個	1.000			
栗石（割） 5～15cm	m3	0.242			
合　　計	箇所	1.000			
単位当り	箇所	1.000	当り		

SJ0050　　Ａｓ殻運搬処分　　第　0005　号単価表
1 m3　　当り

名　　称	単位	数　　量	単　　価	金　　額	摘　　要
殻運搬(施工ﾊﾟｯｹｰｼﾞ) 舗装版破砕	m3	1.000			第0011号施工単価表
建設廃棄物受入れ料金（As塊）	m3	1.000			
合　　計	m3	1.000			
単位当り	m3	1.000	当り		

SJ0090　　舗装切断排水処理　　第　0006　号単価表
10 t　　当り

名　　称	単位	数　　量	単　　価	金　　額	摘　　要
汚泥処分（産業廃棄物）	t	10.000			
排出汚泥運搬	m3	9.100			第0012号施工単価表
合　　計	t	10.000			
単位当り	t	1.000	当り		

SJ0070　　硬質塩化ビニル管布設工　　第　0007　号単価表
ＶＵ　φ＝４５０㎜　　10　ｍ　　当り

名　　称	単位	数　　量	単　　価	金　　額	摘　　要
土木一般世話役	人				
特殊作業員	人				
普通作業員	人				
バックホウ運転費(賃料)【基準】	日				第0007号運転単価表
諸雑費	式	1.000			
合　　計	m	10.000			
単位当り	m	1.000	当り		

SJ0100　　無筋Ｃｏ殻運搬処分　　第　0008　号単価表
1 m3　　当り

名　　称	単位	数　　量	単　　価	金　　額	摘　　要
殻運搬(施工ﾊﾟｯｹｰｼﾞ) ｺﾝｸﾘｰﾄ(無筋･鉄筋)構造物とりこわし	m3	1.000			第0020号施工単価表
建設廃棄物受入れ料金（無筋Con塊）	m3	1.000			
合　　計	m3	1.000			
単位当り	m3	1.000	当り		

SJ0080　　鉄筋Ｃｏ殻運搬処分　　第　0009　号単価表
1 m3　　当り

名　　称	単位	数　　量	単　　価	金　　額	摘　　要
殻運搬(施工ﾊﾟｯｹｰｼﾞ) ｺﾝｸﾘｰﾄ(無筋･鉄筋)構造物とりこわし	m3	1.000			第0020号施工単価表
建設廃棄物受入れ料金（鉄筋Con塊）	m3	1.000			
合　　計	m3	1.000			
単位当り	m3	1.000	当り		

施工パッケージ単価一覧表

単価コード	施工名称	単位	標準単価	積算単価	条件名称	条件値
CB210450(0001)	タンパ締固め(施工ﾊﾟｯｹｰｼﾞ)	m3				
CB210020(0002)	積込（ルーズ）(施工ﾊﾟｯｹｰｼﾞ)	m3			土質	土砂
CB240010(0003)	コンクリート(施工ﾊﾟｯｹｰｼﾞ)	m3			構造物種別	小型構造物
					ｺﾝｸﾘｰﾄ規格	18-8-25(高炉)
					水セメント比	W/C=60%以下
					小型車割増	小型車割増無し
CB240060(0004)	モルタル練(施工ﾊﾟｯｹｰｼﾞ)	m3			ｾﾒﾝﾄ種類	高炉
					混合比	1:2
CB430510(0005)	舗装版切断(施工ﾊﾟｯｹｰｼﾞ)	m			舗装版種別	ｱｽﾌｧﾙﾄ舗装版
					ｱｽﾌｧﾙﾄ舗装版厚	15cm以下
CB430310(0006)	舗装版破砕(施工ﾊﾟｯｹｰｼﾞ)	m2			舗装版種別	ｱｽﾌｧﾙﾄ舗装版
					騒音振動対策	騒音振動対策必要
					積込作業の有無	積込有り
CB227010(0007)	殻運搬(施工ﾊﾟｯｹｰｼﾞ)	m3			殻発生作業	舗装版破砕

施工パッケージ単価一覧表

単価コード	施工名称	単位	標準単価	積算単価	条件名称	条件値
CB410260(0008)	表層（車道・路肩部）（施工ﾊﾟｯｹｰｼﾞ）	m2			1層当り平均仕上り厚(mm)	1層当り平均仕上り厚 50 mm
					材料	再生密粒度ｱｽｺﾝ(13)
					瀝青材料種類	ﾌﾟﾗｲﾑｺｰﾄ PK-3
CB410040(0009)	上層路盤（車道・路肩部）（施工ﾊﾟｯｹｰｼﾞ）	m2			材料	粒度調整砕石 M-30(リサイクル認定製品)
					平均厚さ	75mmを超え125mm以下
CB410010(0010)	不陸整正(施工ﾊﾟｯｹｰｼﾞ)	m2			補足材料の有無	無し
CB240010(0011)	コンクリート(施工ﾊﾟｯｹｰｼﾞ)	m3			構造物種別	無筋・鉄筋構造物
					ｺﾝｸﾘｰﾄ規格	18-8-40(高炉)
					水セメント比	W/C=60%以下
					小型車割増	小型車割増無し
CB240210(0012)	型枠(施工ﾊﾟｯｹｰｼﾞ)	m2			型枠の種類	一般型枠
CB221110(0013)	基礎砕石(施工ﾊﾟｯｹｰｼﾞ)	m2			砕石の厚さ	12.5cm超17.5cm以下
					砕石の種類	再生ｸﾗｯｼｬﾗﾝ 40～0
					小型車割増	小型車割増無し
CB221110(0014)	基礎砕石(施工ﾊﾟｯｹｰｼﾞ)	m2			砕石の厚さ	17.5cm超20.0cm以下
					砕石の種類	再生ｸﾗｯｼｬﾗﾝ 40～0
					小型車割増	小型車割増無し

施工パッケージ単価一覧表

単価コード	施工名称	単位	標準単価	積算単価	条件名称	条件値
CB227010(0015)	殻運搬(施工ﾊﾟｯｹｰｼﾞ)	m3			殻発生作業	ｺﾝｸﾘｰﾄ(無筋･鉄筋)構造物とりこわし
CB240060(0016)	モルタル練(施工ﾊﾟｯｹｰｼﾞ)	m3			ｾﾒﾝﾄ種類	高炉
					混合比	1:3

バックホウ運転費　　第　0001　号 運転単価表

1.000 時間　　当り

名　　称	単位	数　量	単　価	金　額	摘　　要
特殊運転手	人				
軽油 一般用	ﾘｯﾄﾙ				
バックホウ機械損料	時間				第0002号運転単価表
諸雑費	式	1.000			
合計	時間	1.000			
単位当り	時間	1.000	当り		

バックホウ機械損料　　第　0002　号 運転単価表

1.000 時間　　当り

名　　称	単位	数　量	単　価	金　額	摘　　要
バックホウ機械損料[13欄] 排出ガス対策型	時間				
合計	時間	1.000			
単位当り	時間	1.000	当り		

ダンプトラック運転費【基準】　　第　0003　号 運転単価表

1.000 日　　当り

名　　称	単位	数　量	単　価	金　額	摘　　要
一般運転手	人				
軽油 一般用	ﾘｯﾄﾙ				
ダンプトラック機械損料	供用日				第0004号運転単価表

ダンプトラック運転費【基準】　　第　0003　号 運転単価表

1.000 日　　当り

名　　称	単位	数　量	単　価	金　額	摘　　要
タイヤ損耗費	供用日				
諸雑費	式	1.000			
合計	日	1.000			
単位当り	日	1.000	当り		

ダンプトラック機械損料　　第　0004　号 運転単価表

1.000 供用日　当り

名　　称	単位	数　量	単　価	金　額	摘　　要
ダンプトラック機械損料[15欄]	供用日				
合計	供用日	1.000			

ダンプトラック機械損料　　第　0004　号 運転単価表
1.000 供用日　当り

名　称	単位	数　量	単　価	金　額	摘　要
単位当り	供用日	1.000	当り		

ダンプトラック運転費【基準】　　第　0005　号 運転単価表
1.000 日　当り

名　称	単位	数　量	単　価	金　額	摘　要
一般運転手	人				
軽油 一般用	ﾘｯﾄﾙ				
ダンプトラック機械損料	供用日				第0006号運転単価表
タイヤ損耗費	供用日				
諸雑費	式	1.000			

ダンプトラック運転費【基準】　　第　0005　号 運転単価表
1.000 日　　当り

名　　称	単位	数　量	単　価	金　額	摘　　要
合計	日	1.000			
単位当り	日	1.000	当り		

ダンプトラック機械損料　　第　0006　号 運転単価表
1.000 供用日　当り

名　　称	単位	数　量	単　価	金　額	摘　　要
ダンプトラック機械損料[15欄]	供用日				
合計	供用日	1.000			
単位当り	供用日	1.000	当り		

バックホウ運転費(賃料)【基準】　　第　0007　号 運転単価表

1.000 日　　当り

名　　称	単位	数　量	単　価	金　額	摘　　要
特殊運転手	人				
軽油 一般用	ﾘｯﾄﾙ				
バックホウ賃料 排ガス対策	供用日				
諸雑費	式	1.000			
合計	日	1.000			
単位当り	日	1.000	当り		

バックホウ運転費(賃料)【基準】　　第　0008　号 運転単価表

1.000 日　　当り

名　　称	単位	数　量	単　価	金　額	摘　　要
特殊運転手	人				
軽油 一般用	ﾘｯﾄﾙ				
バックホウ賃料 排ガス対策	供用日				
諸雑費	式	1.000			
合計	日	1.000			
単位当り	日	1.000	当り		

バックホウ運転費(賃料)【基準】　　第　0009　号 運転単価表

1.000 日　　当り

名　　称	単位	数　量	単　価	金　額	摘　　要
特殊運転手	人				
軽油 一般用	ﾘｯﾄﾙ				
バックホウ賃料 排ガス対策	供用日				
諸雑費	式	1.000			
合計	日	1.000			
単位当り	日	1.000	当り		

発動発電機運転経費(賃料)				第　0010　号 運転単価表 1.000 日　　当り	
名　　称	単位	数　量	単　価	金　額	摘　　要
ガソリン レギュラー80オクタン価以上	ﾘｯﾄﾙ				
発動発電機賃料	日				
合計	日	1.000			
単位当り	日	1.000	当り		

§1. 数　量　計　算　書

管路工（自然流下）数量総括表

工　　種	名　　称	規　　格　・　寸　　法	数　量	単位	備　　考
土　　工		土工延長　L=45.71m			φ200　　L=42.86m
	掘　　削	土　砂　　矢板機械 0.28	80	m3	
	基　盤　整　形	人力仕上げ	40	m2	
	埋　戻　2	RC-40　　機械 0.28+タンパ	60	m3	
	残　土　処　分				
	〃	土　砂 バックホウ0.28＋ダンプトラック4.0t	80	m3	84.8
基　礎　工	砂　基　礎				
	〃	再生砂　機械 0.28	10	m3	3.81 9.74
配　管　工	下水道用 硬質塩化ビニール管	RRVU　円形　φ200mm　L=4,000mm	43	m	
	マンホール用継手	φ200用	4	個	
	マンホール用継手	φ450用	1	個	
	埋設表示シート	150×50	43	m	

雑工　　数量総括表

工　　種	名　　称	規　　格・寸　　法	数　量	単位	備　　考
雑　工					
(管路部)	舗装切断	アスファルト舗装　切断　t=10cmまで	122	m	
	舗装取壊し	アスファルト舗装　機械　0.28	296	m2	
	殻運搬処分費	アスファルト塊	15	m^3	34.5ﾄﾝ
	舗装切断排水処理		1	t	余水吐工+既設管撤去工含む

マンホール工　数量総括表

工　　種	名　　称	規　　格　・　寸　　法	数　量	単位	備　　考
１号ﾏﾝﾎｰﾙ	ブロック底部工	φ900　基礎工含む（ｲﾝﾊﾞｰﾄ有り）	3	箇所	（全3箇所） M7・M8・M9
	底　版　付 躯体ブロック	φ900 ×　1500	3	個	
	斜壁ブロック	φ600 × 900 × 300	1	個	
	〃	φ600 × 900 × 450	1	個	
	〃	φ600 × 900 × 600	1	個	
	削　　孔	φ200 用	2	箇所	
	〃	φ300 用	1	箇所	
	マンホール据付工	1-Aﾀｲﾌﾟ　H≦ 3.00	3	箇所	
	調整リング	φ600 ×　50	1	個	
	〃	φ600 × 100	1	個	
	〃	φ600 × 150	1	個	
	調 整 金 具	45mm（ 調整高 26 ～ 50mmまで ）	3	組	蓋受枠設置工に含み積算
	蓋 及 び 受 枠	防水，防臭　φ600　T-25t ﾃﾞｻﾞｲﾝ入	3	組	

舗装復旧工　数量総括表

工　　種	名　　称	規　　格・寸　　法	数　量	単位	備　　考
舗装復旧工					
	表　層　工	再生密粒度アスコン　13mm　t=5cm 1.40≦B	296	㎡	Ⅱ型
	上層路盤工	再生路盤材　最大骨材径30mm　t=10cm	66	㎡	
	下層路盤工	再生クラッシャーラン　RC-40　t=20cm B＜1.40	-	㎡	埋戻し2で計上
	不陸整正	補足材なし	296	㎡	

舗装復旧工　数量総括表

工　　種	名　　称	規　　格・寸　　法	数　量	単位	備　　考
区画線工					
	区画線工(復旧)	溶融式　200m未満	1	式	

土留工　数量総括表

工　　種	名　　称	規　　格・寸　　法	数　量	単位	備　　考
土留工					
	C-Ⅱ型	H=2.01～2.50	41	m	41.4
	C-Ⅲ型	H=2.51～3.00	4	m	4.3

副管工　数量総括表

工　　種	名　　称	規　　格　・　寸　　法	数　量	単位	備　　考
副管工					（全 1箇所） 0.328
	下水道用 硬質塩化ビニール管	プレーエンド直管 VU　円形　φ150mm　L=4,000mm	1	本	
	下水道用 硬質塩化ビニール管	副管用90°支管　φ200×φ150	1	個	
	下水道用 硬質塩化ビニール管	φ150　90°曲管	1	個	
	接着受口カラー	φ150	1	個	
	副管取付工 段差：H	H<1.0m	1	箇所	
保護コンクリート					
	無筋コンクリート	18-8-40BB	0.1	m3	
	同上型枠		0.3	m2	
	基礎材	RC-40	0.1	m2	
	基面整正		0.1	m2	

余水吐工　数量総括表

工　　種	名　　称	規　　格　・　寸　　法	数　量	単位	備　　考
土工					
	掘削		10	m3	
	砂基礎		5	m3	
	埋戻し		4	m3	下層路盤含む
	上層路盤		1	m3	
	残土処分	土砂 バックホウ0.28+ダンプトラック4.0ｔ	10	m3	
管路工					
	VUφ450		10	m	
	VUφ450曲管	45°ベンド	1	個	
	VPC継手	VPC565	1	個	
擁壁工					
	無筋コンクリート	18-8-40BB	2	m3	
	同上型枠		7	m2	
	基礎材	RC-40	3	m2	
	基面整正		3	m2	
雑工					
	逆水防止角型扉		1	式	
	舗装切断	アスファルト舗装　切断　t=10cmまで	13	m	
	既設擁壁取壊し		1	m3	
	コンクリート撤去		1	m3	

布設替え工　数量総括表

工　　種	名　　称	規　　格・寸　　法	数　量	単位	備　　考
暗渠工					
	HP管撤去・据付	φ450	4	m	(全 2箇所) 1.29+2.48
	〃	φ600	5	m	(全 2箇所) 2.46+2.70

既設管撤去工　数量総括表

工　　種	名　　称	規　　格・寸　　法	数　量	単位	備　　考
HPφ300撤去工	素掘り掘削		6	m3	
	埋戻し	RC-40	6	m3	下層路盤含む
	上層路盤	RM-30	0.5	m3	
	残土処分	土　砂 バックホウ0.28＋ダンプトラック4.0t	6	m3	
雑　　工					
	モルタル充填		0.01	m3	
	舗装切断	アスファルト舗装　切断　t=10cmまで	10	m	
	鉄筋コンクリート撤去		0.2	m3	0.5ﾄﾝ

管路工数量集計表　（その１）　　（ 昼 間 ）

四十九町下排水路

路線名	マンホール番号	管路延長				土工												備考
			管径別延長			掘削土量（素掘土砂）				掘削土量（矢板掘土砂）				基盤整形		埋戻土量１		
			VU	HP	HP	バックホウ				バックホウ						流用土	砕石	
		総延長	φ200	φ300	φ600	人力	0.13	0.28	0.45	人力	0.13	0.28	0.45	土砂	岩	0.45	0.45	
		m	m	m	m	m^3	m^3	m^3	m^3	m^3	m^3	m^3	m^3	m^2	m^2	m^3	m^3	
2路線	M6　～ M7	14.50	13.60									28.7		12.3				
3路線	M6　～ M9	31.21	29.26									56.1		26.5				
	～																	
	～																	
	～																	
	～																	
	～																	
	～																	
	～																	
	～																	
	～																	
	～																	
	～																	
	～																	
	～																	
	～																	
	～																	
	～																	
	～																	
	～																	
	～																	
	～																	
	～																	
	～																	
	～																	
	～																	
	～																	
合　計		45.71	42.86									84.8		38.8				

管路工数量集計表　（その２）　　（ 昼 間 ）

四十九町下排水路

路線名	マンホール番号	土工																	備考
		埋戻土量２										残土処分（土砂）				残土処分（ 岩 ）			
		流用土			砕石（RC-40）			購入土				バックホウ				バックホウ			
		0.13	0.28	0.45	0.13	0.28	0.45	人力	0.13	0.28	0.45	人力	0.13	0.28	0.45	人力	0.13	0.28	
		m^3	m^3	m^3	m^3	m^3	m^3	m^3	m^3	m^3	m^3	m^3	m^3	m^3	m^3	m^3	m^3	m^3	
2路線	M6　～ M7					22.3								28.7					
3路線	M6　～ M9					42.3								56.1					
	～																		
	～																		
	～																		
	～																		
	～																		
	～																		
	～																		
	～																		
	～																		
	～																		
	～																		
	～																		
	～																		
	～																		
	～																		
	～																		
	～																		
	～																		
	～																		
	～																		
	～																		
	～																		
	～																		
	～																		
	～																		
	～																		
	～																		
合　計						64.6								84.8					

管路工数量集計表　（その３）　　（ 昼 間 ）

四十九町下排水路

路線名	マンホール番号	管材													基礎工						備考
		総延長	管種管径別数量延長												コンクリート基礎						
			硬質塩化ビニール管			ヒューム管(2種)			硬質塩化ﾋﾞﾆｰﾙ管(高剛性)			ステンレス管			管径	φ75	φ100	φ150	φ200	φ250	
			φ150	φ200	φ250	φ300	φ600		φ150	φ200	φ250	φ150	φ200	φ250							
		m	m	m	m	m	m	m	m	m	m	m	m	m		m	m	m	m	m	
2路線	M6　～ M7	14.50		13.60											φ200						
3路線	M6　～ M9	31.21		29.26											φ200						
	～																				
	～																				
	～																				
	～																				
	～																				
	～																				
	～																				
	～																				
	～																				
	～																				
	～																				
	～																				
	～																				
	～																				
	～																				
	～																				
	～																				
	～																				
	～																				
	～																				
	～																				
	～																				
	～																				
	～																				
	～																				
	～																				
合　計		45.71		42.86																	

管路工数量集計表　（その４）　　（ 昼 間 ）

四十九町下排水路

路線名	マンホール番号	管材														基礎工										備考
			継手													砂基礎										
				下流側接合材						接合材		90°	V型	90°	異径	S１					S２					
		総延長	管径	Y号	0号	A1号	1号	2号	3号	下流	上流	枝付管	継手	支管	ソケット	人力		0.13	0.28	0.45	人力		0.13	0.28	0.45	
		m		本	本	本	本	本	本	本	本	本	本	本	本	m^3	m^3	m^3	m^3	m^3	m^3	m^3	m^3	m^3	m^3	
2路線	M6　～ M7	14.50	φ200				1												1.21					3.09		
3路線	M6　～ M9	31.21	φ200				3												2.60					6.65		
	～																									
	～																									
	～																									
	～																									
	～																									
	～																									
	～																									
	～																									
	～																									
	～																									
	～																									
	～																									
	～																									
	～																									
	～																									
	～																									
	～																									
	～																									
	～																									
	～																									
	～																									
	～																									
	～																									
	～																									
合　計		45.71					4												3.81					9.74		
種別数量			φ600																							
			φ200				4																			

１号人孔（組立マンホール）数量集計表　（昼間）

四十九町下排水路

路線名	ブロック類																	調整金具		蓋及び受け枠					削孔							マンホール据付工			摘要
	底版	躯体ブロック				直壁					斜壁				調整リング										流入管 φ					副管 φ					
	PB	60	90	120	150	30	60	90	120	150	15	30	45	60	5	10	15	25	45	T-6	T-9	T-14	T-20	T-25	150	200	300	400	450 余水	100	150	1-A	1-B	1-C	
	個	個	個	個	個	個	個	個	個	個	個	個	個	個	個	個	個	個	個	枚	枚	枚	枚	枚	箇所	箇所	箇所	箇所	箇所	箇所	箇所	箇所	箇所	箇所	
M6　～ M9	3				3							1	1	1	1	1	1		3					3		2	1					3			
～																																			
～																																			
～																																			
～																																			
～																																			
～																																			
～																																			
～																																			
～																																			
～																																			
～																																			
～																																			
～																																			
～																																			
～																																			
～																																			
～																																			
～																																			
～																																			
～																																			
～																																			
～																																			
～																																			
～																																			
～																																			
～																																			
～																																			
～																																			
～																																			
～																																			
～																																			
～																																			
～																																			
～																																			
～																																			
～																																			
～																																			
～																																			
合　計	3				3							1	1	1	1	1	1		3					3		2	1					3			

舗装復旧工（自然流下）数量集計表 （その１）　（ 昼 間 ）

四十九町下排水路

路線名	マンホール番号	道路種別	舗装切断					舗装取り壊し									舗装切断	取壊し	
			アスファルト			コンクリート		アスファルト舗装					コンクリート舗装				t=10cm	t=10cm	
			仮復旧	本復旧		仮復旧	本復旧	バックホウ					バックホウ						
			t=10cm	t=10cm	t=10cm	t=10cm	t=10cm		本復旧		仮復旧								
			まで	まで	まで	まで	まで	人力	0.13	0.28	0.13	0.28	人力	0.13	0.28	0.45			
			m	m	m	m	m	m^3	m^3	m^3	m^3	m^3	m^3	m^3	m^3	m^3	m	m^3	
2路線	M6 ～ M7	Ⅱ		29.00						295.9									
3路線	M6 ～ M9	Ⅱ		62.42															
	～			30.49															
	～																		
	～																		
	～																		
	～																		
	～																		
	～																		
	～																		
	～																		
	～																		
	～																		
	～																		
	～																		
	～																		
	～																		
	～																		
	～																		
	～																		
	～																		
	～																		
	～																		
	～																		
	～																		
	～																		
合　計				121.91						295.9									

舗装復旧工（自然流下）数量集計表　（その２）　（ 昼 間 ）

四十九町下排水路

路線名	マンホール番号	道路種別	表層工 種別 AS or CO	表層工 厚さ cm	表層工 本復旧 ①～1.39 m²	表層工 本復旧 ②1.4～3.0 m²	表層工 本復旧 ③3.01～ m²	表層工	表層工 仮復旧 ①～1.39 m²	上層路盤工 厚さ cm	上層路盤工 ①～1.39 m²	上層路盤工 ②1.4～3.0 m²	上層路盤工	下層路盤工 厚さ cm	下層路盤工 ①～1.39 m²	下層路盤工 ②1.4～3.0 m²	敷砂利 m²	表層工 ①～1.39 m²	表層工 ②1.4～3.0 m²	表層工 ③3.01～ m²	表層工	備考
2路線	M6 ～ M7	Ⅱ	ｱｽﾌｧﾙﾄ	5			295.9					21.0		20	埋戻２で計上							AS
3路線	M6 ～ M9	Ⅱ	ｱｽﾌｧﾙﾄ	5								45.3										AS
	～																					
	～																					
	～																					
	～																					
	～																					
	～																					
	～																					
	～																					
	～																					
	～																					
	～																					
	～																					
	～																					
	～																					
	～																					
	～																					
	～																					
	～																					
	～																					
	～																					
	～																					
	～																					
	～																					
	～																					
合　計							295.9					66.3										
種別数量		一層	ｱｽﾌｧﾙﾄ	5			295.9			10				10								
		表層基層	ｱｽﾌｧﾙﾄ	10						13				14								
			ｺﾝｸﾘｰﾄ	10								66.3		20								
												66.3										

土留工集計表

四十九町下排水路

名　　称	C- Ⅰ 型	C- Ⅱ 型	C- Ⅲ 型	C- Ⅳ 型											備　　考
	1.51～	2.01～	2.51～	3.01～											
	m	m	m	m	m	m	m	m	m	m	m	m	m	m	
2路線		10.20	4.30												
3路線		31.21													
合　　計		41.41	4.30												

管路数量計算書　（その１）

路線番号	2

非補助

四十九町下排水路

路線名	人孔番号	人孔種別	土被り 起点 m	土被り 終点 m	区間延長 m	控除延長 m	土工延長 m	道路種別	掘削機種	管種管径	掘削土量 掘削深 H m	掘削土量 掘削深 H1 m	掘削土量 掘削幅 m	掘削土量 法勾配	掘削土量 断面積 m^2	掘削土量 数量 素堀り m^3	掘削土量 数量 矢板掘 m^3	基盤整形 幅 m	基盤整形 数量 土砂 m^2	基盤整形 数量 岩 m^2	埋戻土量1 高さ H3 m	埋戻土量1 断面積 m^2	埋戻土量1 数量 流用 m^3	埋戻土量1 数量 砕石 m^3	埋戻土量1 数量 購入 m^3	摘要
2路線	M6	1号	2.40	2.38																						
	M7	1号	1.74		14.50		14.50	Ⅱ	0.28	VU φ200	2.38	2.33	0.85		1.98		28.7	0.85	12.3							
計					14.50		14.50										28.7		12.3							
工種別数量										φ150					人力											
					14.50		14.50			φ200																
										φ250					0.13											
															0.28		28.7									
															0.45											

管路数量計算書　（その２）

路線番号	2

非補助

四十九町下排水路

路線名	人孔番号	人孔種別	土被り 起点 m	土被り 終点 m	区間延長 m	控除延長 m	土工延長 m	道路種別	掘削機種	管種管径	埋戻土量２ 掘削深 H m	埋戻土量２ 掘削深 H1 m	埋戻土量２ 掘削幅 m	埋戻土量２ 法勾配	埋戻土量２ 高さ H2 m	埋戻土量２ 断面積 m^2	埋戻土量２ 数量 流用 m^3	埋戻土量２ 数量 砕石 m^3	埋戻土量２ 数量 購入 m^3	残土処分 数量 運搬機種	残土処分 数量 土砂 m^2	残土処分 数量 岩 m^2	土留工 ﾀｲﾌﾟ	土留工 軽量矢板 m	土留工 建込土留 m	摘要
2路線	M6	１号	2.40	2.38																						
	M7	１号	1.74		14.50		14.50	Ⅱ	0.28	VU φ200	2.38	2.33	0.85		1.81	1.54		22.3		0.28+ 4t	28.7		C-Ⅲ	4.30		
																							C-Ⅱ	10.20		
計					14.50		14.50											22.3			28.7			14.50		
工種別数量										φ150						人力				人力+ 2t			Ⅰ型			
					14.50		14.50			φ200													Ⅱ型			
										φ250						0.13				0.13+ 2t			Ⅲ型	4.30		
																0.28		22.3		0.28+ 4t	28.7		Ⅳ型			
																0.45				0.45+ 10t			Ⅴ型			
																							Ⅵ型			
																							Ⅶ型			

管路数量計算書　（その３）

路線番号	2

非補助

四十九町下排水路

路線名	人孔番号	人孔種別	人孔細別	区間延長	管材												掘削機種	基礎砂						コンクリート基礎延長
					控除延長	管渠延長	管種管径	０号接合材		１～３号接合材		90°枝付	Ｖ型継手	90°支管	異径ソケット	直管延長		控除延長	基礎延長	基礎砂１		基礎砂２		
								下流	上流	下流	上流									面積	数量	面積	数量	
				m	m	m		本	本	本	本	本	本	本	本	m		m	m	m^2	m^3	m^2	m^3	m
2路線	M6	１号																						
	M7	１号		14.50	0.90	13.60	VU φ200			1	1					13.60	0.28	1.05	13.45	0.09	1.21	0.23	3.09	
計				14.50	0.90	13.60				1	1					13.60		1.05	13.45		1.21		3.09	

工種別数量																				
				φ150										人力						
	14.50	0.90	13.60	φ200			1	1					13.60							
				φ250										0.13						
														0.28				1.21		3.09
														0.45						

管路数量計算書　（その４）

路線番号	2

非補助

四十九町下排水路

路線名	人孔番号	区間延長 m	道路種別	掘削機種	仮復旧 舗装切断 m	仮復旧 舗装取り壊し 幅 m	仮復旧 舗装取り壊し 厚み m	仮復旧 舗装取り壊し 数量 m^3	仮復旧 表層・路盤 幅 m	仮復旧 表層・路盤 数量 m^2	本復旧 舗装取り壊し アスファルト舗装 切断 m	本復旧 アスファルト舗装 厚み m	本復旧 アスファルト舗装 幅 m	本復旧 アスファルト舗装 断面 m^2	本復旧 アスファルト舗装 数量 m^3	本復旧 コンクリート舗装 切断 m	本復旧 コンクリート舗装 厚み m	本復旧 コンクリート舗装 幅 m	本復旧 コンクリート舗装 断面 m^2	本復旧 コンクリート舗装 数量 m^3	摘要
2路線	M6																				
	M7	14.50	Ⅱ	0.28+ 4t							29.00	0.05									
計		14.50									29.00										
工種別数量							人力+ 2t														
							0.13+ 2t														
							0.28+ 4t														
							0.45+ 4t														

管路数量計算書　（その５）

路線番号	2

非補助

四十九町下排水路

路線名	人孔番号	区間延長 m	道路種別	掘削機種	本復旧 表層工 幅 m	表層工 数量① m^2 0～1.39	表層工 数量② m^2 1.40～3.00	表層工 数量③ m^2 3.01～		上層路盤工 幅 m	上層路盤工 数量① m^2 0～1.39	上層路盤工 数量② m^2 1.40～3.00	下層路盤工 幅 m	下層路盤工 数量① m^2 0～1.39	下層路盤工 数量② m^2 1.40～3.00	敷砂利 幅 m	敷砂利 数量 m^2	オーバーレイ 幅 m	オーバーレイ 数量① m^2 0～1.39	オーバーレイ 数量② m^2 1.40～3.00	オーバーレイ 数量③ m^2 3.01～		摘要
2路線	M6																						
	M7	14.50	Ⅱ	0.28+ 4t	表層工は舗装展開図より別計算					1.45		21.0	0.85	~~12.3~~									
計		14.50										21.0		~~12.3~~									

工種別数量

※下層路盤は埋戻２で計上済み

管路数量計算書　（その１）

路線番号	2

非補助

四十九町下排水路

路線名	人孔番号	人孔種別	土被り 起点 m	土被り 終点 m	区間延長 m	控除延長 m	土工延長 m	道路種別	掘削機種	管種管径	掘削土量 掘削深 H m	掘削土量 掘削深 H1 m	掘削土量 掘削幅 m	掘削土量 法勾配	掘削土量 断面積 m^2	掘削土量 数量 素堀り m^3	掘削土量 数量 矢板掘 m^3	基盤整形 幅 m	基盤整形 数量 土砂 m^2	基盤整形 数量 岩 m^2	埋戻土量1 高さ H3 m	埋戻土量1 断面積 m^2	埋戻土量1 数量 流用 m^3	埋戻土量1 数量 砕石 m^3	埋戻土量1 数量 購入 m^3	摘要
3路線	M6	２号		1.72																						
	M8	１号	1.97	1.95	20.11		20.11	Ⅱ	0.28	VU φ200	2.16	2.11	0.85		1.79		36.0	0.85	17.1							
	M9	１号	1.78		11.10		11.10	Ⅱ	0.28	VU φ200	2.18	2.13	0.85		1.81		20.1	0.85	9.4							
計					31.21		31.21										56.1		26.5							
工種別数量										φ150					人力											
					31.21		31.21			φ200																
										φ250					0.13											
															0.28		56.1									
															0.45											

管路数量計算書　（その２）

路線番号	2

非補助

四十九町下排水路

路線名	人孔番号	人孔種別	土被り 起点 m	土被り 終点 m	区間延長 m	控除延長 m	土工延長 m	道路種別	掘削機種	管種管径	埋戻土量2 掘削深 H m	埋戻土量2 掘削深 H1 m	埋戻土量2 掘削幅 m	埋戻土量2 法勾配	埋戻土量2 高さ H2 m	埋戻土量2 断面積 m^2	埋戻土量2 数量 流用 m^3	埋戻土量2 数量 砕石 m^3	埋戻土量2 数量 購入 m^3	残土処分 数量 運搬機種	残土処分 数量 土砂 m^2	残土処分 数量 岩 m^2	土留工 ﾀｲﾌﾟ	土留工 軽量矢板 m	土留工 建込土留 m	摘要
3路線	M6	２号		1.72																						
	M8	１号	1.97	1.95	20.11		20.11	Ⅱ	0.28	VU φ200	2.16	2.11	0.85		1.59	1.35		27.1		0.28+ 4t	36.0		C-Ⅱ	20.11		
	M9	１号	1.78		11.10		11.10	Ⅱ	0.28	VU φ200	2.18	2.13	0.85		1.61	1.37		15.2		0.28+ 4t	20.1		C-Ⅱ	11.10		
計					31.21		31.21											42.3			56.1			31.21		
工種別数量										φ150						人力				人力+ 2t			Ⅰ型			
					31.21		31.21			φ200													Ⅱ型	31.21		
										φ250						0.13				0.13+ 2t			Ⅲ型			
																0.28		42.3		0.28+ 4t	56.1		Ⅳ型			
																0.45				0.45+ 10t			Ⅴ型			
																							Ⅵ型			
																							Ⅶ型			

管路数量計算書　（その３）

路線番号	2

非補助

四十九町下排水路

路線名	人孔番号	人孔種別	人孔細別	区間延長	管材 控除延長	管材 管渠延長	管材 管種管径	管材 0号接合材 下流	管材 0号接合材 上流	管材 1～3号接合材 下流	管材 1～3号接合材 上流	管材 90°枝付	管材 V型継手	管材 90°支管	管材 異径ソケット	管材 直管延長	掘削機種	基礎砂 控除延長	基礎砂 基礎延長	基礎砂 基礎砂1 面積	基礎砂 基礎砂1 数量	基礎砂 基礎砂2 面積	基礎砂 基礎砂2 数量	コンクリート基礎延長
				m	m	m		本	本	本	本	本	本	本	本	m		m	m	m^2	m^3	m^2	m^3	m
3路線	M6	２号																						
	M8	１号		20.11	1.05	19.06	VU φ200			1	1					19.06	0.28	1.23	18.88	0.09	1.70	0.23	4.34	
	M9	１号		11.10	0.90	10.20	VU φ200			1	1					10.20	0.28	1.05	10.05	0.09	0.90	0.23	2.31	
計				31.21	1.95	29.26				2	2					29.26		2.28	28.93		2.60		6.65	
工種別数量							φ150										人力							
				31.21	1.95	29.26	φ200			2	2					29.26								
							φ250										0.13							
																	0.28				2.60		6.65	
																	0.45							

管路数量計算書　（その４）

路線番号	2

非補助

四十九町下排水路

路線名	人孔番号	区間延長 m	道路種別	掘削機種	仮復旧 舗装切断 m	仮復旧 舗装取り壊し 幅 m	仮復旧 舗装取り壊し 厚み m	仮復旧 舗装取り壊し 数量 m^3	仮復旧 表層・路盤 幅 m	仮復旧 表層・路盤 数量 m^2	本復旧 舗装取り壊し アスファルト舗装 切断 m	本復旧 アスファルト舗装 厚み m	本復旧 アスファルト舗装 幅 m	本復旧 アスファルト舗装 断面 m^2	本復旧 アスファルト舗装 数量 m^3	本復旧 コンクリート舗装 切断 m	本復旧 コンクリート舗装 厚み m	本復旧 コンクリート舗装 幅 m	本復旧 コンクリート舗装 断面 m^2	本復旧 コンクリート舗装 数量 m^3	摘　要
3路線	M6																				
	M8	20.11	Ⅱ	0.28+ 4t							40.22	0.05									AS取り壊しは
	M9	11.10	Ⅱ	0.28+ 4t							22.20	0.05									舗装展開図参照
計		31.21									62.42										
工種別数量							人力+ 2t														
							0.13+ 2t														
							0.28+ 4t														
							0.45+ 4t														

管路数量計算書　（その５）

路線番号	2

非補助

四十九町下排水路

路線名	人孔番号	区間延長 m	道路種別	掘削機種	本復旧 表層工 幅 m	表層工 数量① m^2 0～1.39	表層工 数量② m^2 1.40～3.00	表層工 数量③ m^2 3.01～		上層路盤工 幅 m	上層路盤工 数量① m^2 0～1.39	上層路盤工 数量② m^2 1.40～3.00	下層路盤工 幅 m	下層路盤工 数量① m^2 0～1.39	下層路盤工 数量② m^2 1.40～3.00	敷砂利 幅 m	敷砂利 数量 m^2	オーバーレイ 幅 m	オーバーレイ 数量① m^2 0～1.39	オーバーレイ 数量② m^2 1.40～3.00	オーバーレイ 数量③ m^2 3.01～		摘要
3路線	M6																						
	M8	20.11	Ⅱ	0.28+ 4t	表層工は舗装展開図より別計算					1.45		29.2	0.85	~~17.1~~									
	M9	11.10	Ⅱ	0.28+ 4t						1.45		16.1	0.85	~~9.4~~									
計		31.21										45.3		~~26.5~~									
工種別数量														※下層路盤は埋戻２で計上済み									

１号組立人孔計算書

路線番号　2路線、3路線　　非補助　　四十九町下排水路

人孔番号	人孔深	流出管 径	流出管 管底高	流出管 管種	流入管 径	流入管 管種	流入管 管底高	流入管 落差	副管 径	副管 管種	副管 落差	ブロック類 底版 P	底版 PB	躯体ブロック 60	90	120	150	180	直壁 30	60	90	120	150	180	斜壁 15	30	45	60	調整リング 5	10	15	調整金具 2.5	4.5	蓋・枠	備考	
	m	m		種	mm	種	m	m	mm	種	m	個		個					個						個				個			個		組		
																																			人孔据付	
																																			ﾀｲﾌﾟ	数量
		200																																	1―A	3
M7	1.942	151.218	VU	300	HP	151.720	0.502						1				1									1					1		1	T-25	1―B	
																																			1―C	
		200																																		
M8	2.179	151.121	VU	200	VU	151.141	0.020						1				1											1		1			1	T-25		
		200																																		
M9	1.988	151.252	VU	200	VU	151.272	0.020						1				1										1		1				1	T-25		
																																			鉄蓋合計	
																																			T- 9	
																																			T-14	
																																			T-25	3
																																			流入管	
																																			削孔数	
																																			口径	数量
																																			100	
																																			150	
																																			200	2
																																			300	1
																																			400	
																																			600	
																																			副管	
																																			削孔数	
																																			口径	数量
																																			100	
																																			150	
合計													3				3									1	1	1	1	1	1		3			

余水吐工	数 量 計 算 書	1.0ヶ所 当たり

算出根拠となる図面

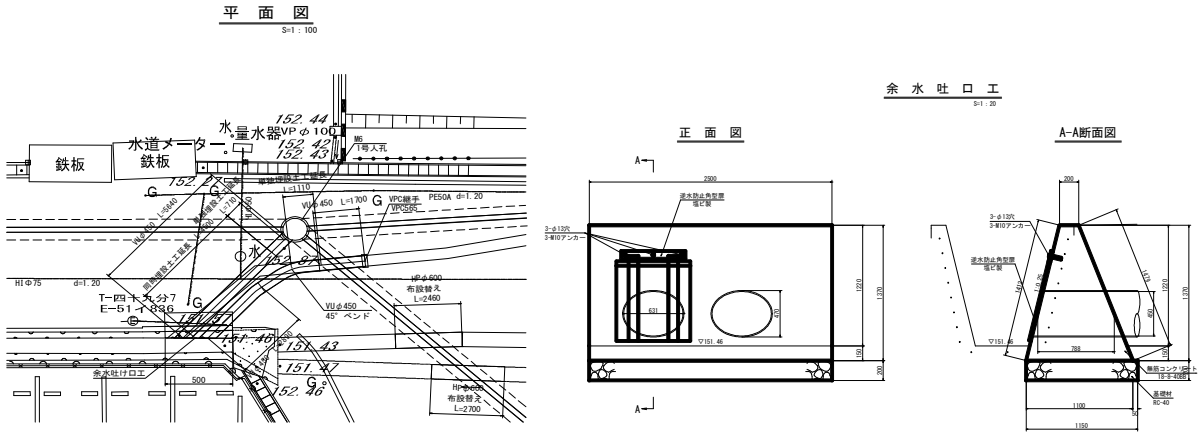

名　　称	計　　算　　式			単位	数　量
VUφ450	5.64+2.89+1.70	=	10.230	m	10.23
VUφ450			1.000	個	1.00
45°ベンド					
VPC継手			1.000	個	1.00
VPC565					
余水吐口工					
無筋コンクリート	(0.20+1.10)/2*1.37*2.50	=	2.226		
18-8-40BB	-π/4*0.63*0.47*0.79*2	=	-0.367		
		計	1.859	m3	1.86
同上型枠	(1.41+1.48)*2.50	=	7.225	m2	7.23
基礎材	1.15*2.50	=	2.875	m2	2.88
RC-40					
基面整正	1.15*2.50	=	2.875	m2	2.88
AS舗装カッター	5.640*2+1.700	=	12.980	m	12.98
t=5cm					
既設擁壁取壊し				m3	1.00
鉄筋コンクリート撤去				m3	1.000

余水吐工	数 量 計 算 書	1.0ヶ所 当たり

算出根拠となる図面

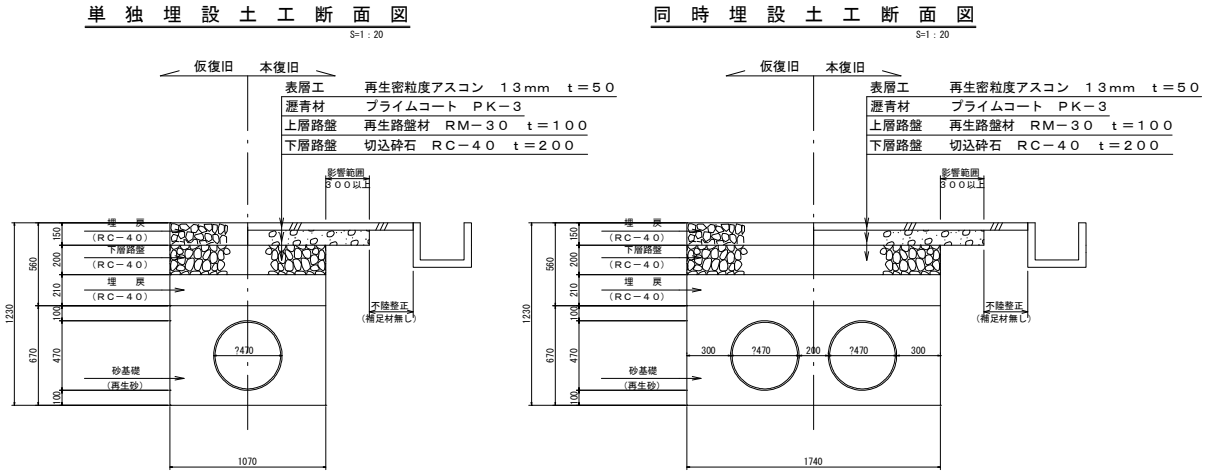

名　　称	計　　算　　式			単位	数　量
仮復旧土工					
掘削	1.18*1.07*(0.71+1.11)+1.18*1.74*4.51	=	11.558	m3	11.56
砂基礎	(0.67*1.07-π/4*0.47*0.47)*(0.71+1.11)	=	0.989		
再生砂	(0.67*1.74-π/4*0.47*0.47*2)*4.51	=	3.693		
		計	4.682	m3	4.68
埋戻し	0.21*1.07*(0.71+1.11)+0.21*1.74*4.51	=	2.057	m3	2.06
RC-40					
下層路盤	0.20*1.07*(0.71+1.11)+0.20*1.74*4.51	=	1.959	m3	1.96
RC-40					
上層路盤	0.10*1.67*(0.71+1.11)+0.10*2.34*4.51	=	1.359	m3	1.36
RM-30					

外副管工	数 量 計 算 書	1.0ヶ所 当たり

算出根拠となる図面

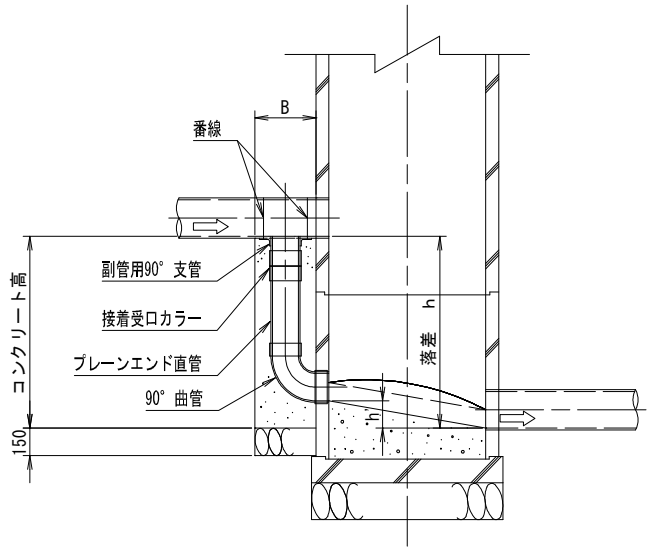

名　　称	計　　算　　式	単位	数　量
VUφ150	0.328 = 0.328	m	0.33
副管用90° 支管	1.000	個	1.00
φ200×φ150			
VUφ150	1.000	個	1.00
90° ベンド			
接着受口カラー	1.000	個	1.00
φ150			
副管取付工	1.000	箇所	1.00
H<1.0m			
保護コンクリート	0.35*0.35*0.68 = 0.083	m3	0.08
18-8-40BB			
同上型枠	0.35*0.35*0.68×3 = 0.250	m2	0.25
基礎材	0.30*0.35 = 0.105	m2	0.11
RC-40			
基面整正	0.30*0.35 = 0.105	m2	0.11

HPφ300撤去	数 量 計 算 書	1.0ヶ所 当たり

算出根拠となる図面

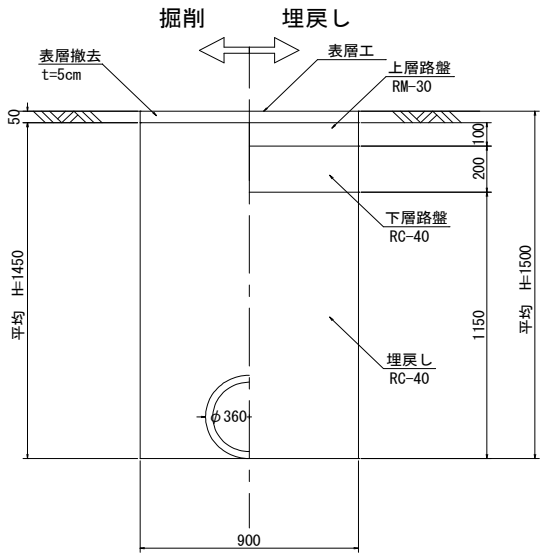

名　　称	計　　算　　式			単位	数　量
素掘り掘削	(0.90*1.45-π/4*0.36^2)*5.00	=	6.016	m3	6.02
土砂					
埋戻し　RC-40	0.90*1.15*5.00	=	5.175	m3	5.18
下層路盤　RC-40	0.90*0.20*5.00	=	0.900	m3	0.90
上層路盤　RM-30	0.90*0.10*5.00	=	0.450	m3	0.45
残土処分	(0.90*1.47-π/4*0.36^2)*5.00	=	6.106	m3	6.11
モルタル充填	π/4*0.30^2*0.20	=	0.014	m3	0.014
鉄筋コンクリート撤去	(π/4*0.36^2-π/4*0.30^2)*5.00	=	0.156	m3	0.16
AS舗装カッター	5.00*2	=	10.000	m	10.00
t=5cm					

特記仕様書（施工条件明示一覧表）

明示項目	明示事項	条件及び内容
工程関係	□ 別途工事との工程調整が必要あり	□ 調整項目（ □ 資材等の流用 □ 仮設及び工事用道路等の調整 □ 建設機械等の調整 □ 施工順序の調整 □ その他（ ） □ 別途協議 ）
	□ 施工時期、施工時間及び施工方法の制限あり	□ 制限する工種名（ ） 施工時期及び施工時間（ ） 施工方法（ ）
	□ 他機関との協議が未完了	□ 協議が必要な機関名（ ） 協議完了見込み時期（ ）
	□ 占用物件との工程調整の必要あり	□ 占用物件名（ □ 電気 □ 電話 □ 水道 □ ガス □ その他（ ）） □ その他（ ）
	□ その他（工事期間 ）	
用地関係	□ 用地補償物件の未処理箇所あり	□ 未処理箇所（ □ 別添図 □ No. ～No. □ 別途協議 ） □ 完了見込み時期（ □ 平成 年 月頃 □ 別途協議 ）
	□ 仮設ヤードの有無	□ 仮設ヤード（ □ 官有地 □ 民有地 □ その他（ ） □ 別途協議 ） □ 仮設ヤード使用期間（ ） □ 仮設ヤードからの運搬距離（Ｌ＝ km）
	□ その他（ ）	□ 使用条件・復旧方法（ ） □ その他（ ）
公害対策関係	☑ 施工方法の制限あり	☑ 制限項目 （ ☑ 騒音 ☑ 振動 □ 水質 □ 粉じん ☑ 排出ガス □ その他（ ）） □ 施工方法等（ □ 指定工法名（ ） □ その他（ ） □ 別途協議 ） □ 施工時期 （ ）
	□ 事業損失防止に関する調査あり	□ 調査項目 （ □ 騒音測定 □ 振動測定 □ 水質調査 □ 近接家屋の事前・事後調査 □ 地盤沈下測定 □ 地下水位等の測定 □ その他（ ） □ 別途協議 ） □ 調査方法 （ □ 別途資料 □ その他（ ） □ 別途協議 ） □ 調査費 （ □ 別途資料 □ その他（ ） □ 別途協議 ）
	□ その他（ ）	□ その他（ ）
安全対策関係	☑ 交通安全施設等の指定あり	☑ 交通安全施設等の配置 （ □ 別途図面 □ その他（ ） □ 別途協議 ） ☑ 交通管理要員の配置 （ □ 別途図面 □ その他（ ） □ 別途協議 ） □ 指定路線 □ 指定路線以外 ☑ 配置人員数（3人/日） （うち交通誘導警備員Ａ（ 人）） （注：配置人員数の変更は原則行わないものとする。但し、指定路線以外で交通誘導警備員Ａが配置できない場合は変更の対象とする。）
	□ 近接公共施設等に対する制限	□ 施工時間の制限 □ 工法制限あり ・近接公共施設名等 （ □ 鉄道 □ 電気 □ 電話 □ 水道 □ ガス □ その他（ ）） ・制限を受ける工種 （ ） ・制限内容 （ ）
	□ 土砂崩落・発破作業に対する防護施設等に指定あり	□ 安全防護施設等の配置 （ □ 別途図面 □ その他（ ） □ 別途協議 ） □ 保安要員の配置 （ □ 別途図面 □ その他（ ） □ 別途協議 ）
	□ イメージアップ経費適用工事	□ イメージアップの内容（率分）（ ） □ イメージアップの内容（積上）（ ）
	□ その他（ ）	□ その他（ ）

（注）上記受託業務事項・条件及び内容のレ印当該欄は、作業に当たって制約を受ける事となるので明示する。
明示事項に変更が生じた場合及び明示されていない制約等が発生したときは、発注者と別途協議し適切な措置を講ずるものとする。
別途協議とは、設計・現場説明又は作業打合せ等により協議するものとする。

伊賀市
平成28年6月

特記仕様書（施工条件明示一覧表）

明示項目	明示事項	条件及び内容
工事用道路関係	□ 一般道路（搬入路）の使用制限あり □ 仮設道路の設置条件あり □ その他（　　）	□ 経路及び使用期間の制限内容　（ □ 別途図面　□ その他（　　）　□ 別途協議 ） □ 使用中及び使用後の措置　（ □ 別途図面　□ その他（　　）　□ 別途協議 ） □ 用地及び構造　（ □ 別途図面　□ その他（　　）　□ 別途協議 ） □ 安全施設　（ □ 別途図面　□ その他（　　）　□ 別途協議 ） □ 使用中及び使用後の措置　（ □ 別途図面　□ その他（　　）　□ 別途協議 ） □ その他（　　）
仮設備関係	□ 仮設備の設置条件あり □ 仮設物の構造及び施工方法の指定 □ その他（　　）	□ 使用期間及び借地条件　（ □ 別添図等　□ その他（　　）　□ 別途協議 ） □ 転用あり（　　回） □ 兼用あり（　　） □ その他（　　） □ 構造及び設計条件　（ □ 別添図等　□ その他（　　）　□ 別途協議 ） □ 施工方法（　　） □ その他（　　）
残土・産業廃棄物関係	□ 残土処分（自由処分） ☑ 残土処分（指定処分・他工事流用） ☑ 産業廃棄物の処理条件あり ☑ 提出書類あり □ その他（　　）	□ 残土処分地（ □ 別途資料　□ その他（　　）　□ 別途協議 ）　運搬距離（L＝　　km） ☑ 処分地の処理条件あり　（ □ 押土整地　☑ その他（ 運搬距離　L=暫定8.0km ） ☑ 産業廃棄物の種類　（ ☑ コン塊　☑ アス塊　□ 木材　□ 汚泥　□ その他（　　）） ☑ 産業廃棄物の処分地　（ ☑ 再生処分場（　　）　□ 最終処分場（　　）　□ 別添図書 □ その他（　　）　□ 別途協議 ） 【注：特段の理由により処分先や運搬距離を明示する場合はその他の項目（　　）に記入のこと。】 □ 処分地での処理費　（ □ 計上あり（ □ 処理料　□ 押土整地　□ 被覆土）　□ その他（　　）　□ 別途協議） □ 処分場の受入条件　（　　） ☑ 舗装切断時の排水処理 アスファルト・セメントコンクリート舗装の切断時に発生する排水（泥水）を河川や側溝に排水することなく排水吸引機能を有する切断機械等により回収するものとする。また、回収水等は、産業廃棄物として取り扱うものとし、適正に処理しなければならない。「適正に処理」するとは、「廃棄物処理及び清掃に関する法律」に基づき、産業廃棄物の排出事業者（受注者）が産業廃棄物の処理を委託する際、適正処理のために必要な廃棄物情報（成分や性状等）を処理業者に提供することが必要である。なお、受注者は、回収水等の産業廃棄物管理票（マニフェスト）について、監督員に提示しなければならない。 □ その他（　　）
工事支障物件関係	☑ 工事支障物件あり □ その他	☑ 支障物件名　（ □ 鉄道　□ 電気　□ 電話　☑ 水道　☑ ガス　□ 有線　□ その他（　　）） □ 移設時期　（ □ 平成　　年　　月　頃　□ 別途協議） □ 防護　（　　） □ その他（　　）
排水工（濁水処理を含む）関係	□ 濁水、湧水等の排水に際し、制限あり □ 水質調査等必要あり □ その他（　　）	□ 項目及び基準値（　　） □ 調査項目（　　） □ その他（　　）

（注）上記受託業務事項・条件及び内容のレ印当該欄は、作業に当たって制約を受ける事となるので明示する。
明示事項に変更が生じた場合及び明示されていない制約等が発生したときは、発注者と別途協議し適切な措置を講ずるものとする。
別途協議とは、設計・現場説明又は作業打合せ等により協議するものとする。

伊賀市
平成28年6月

特記仕様書（施工条件明示一覧表）

明　示　項　目	明　　示　　事　　項	条　　件　　及　　び　　内　　容
薬液注入関係	□ 薬液注入工法等の指定あり □ 提出書類あり □ 注入量の確認、注入の管理及び注入の効果の確認 □ その他（　　）	□ 工法区分（　　）　材料種類（　　）　施工範囲（　　） □ 削孔数量（　　）　注入量　（　　）　その他　（　　） □ 工法関係（　　）　材料関係（　　） □ その他（　　）
再生材使用関係	☑ 再生材使用の指定あり □ 六価クロム溶出試験あり（環境告示第46号溶出試験） ☑ 三重県リサイクル製品利用推進条例に基づく認定製品の使用について □ その他（　　）	☑ 再生材の種類（ ☑ 再生Ａsコン　☑ 再生路盤材　☑ 再生クラッシャーラン　□ 道路用盛土材　□ 再生コン砂 ） □ 再生材が使用出来ない場合の措置（ □ 新材に変更　□ その他（　　）□ 別途協議 ） □ 再生コンクリート砂（１購入先当たり１検体の試験を行い、試験報告書には、使用する工事名称、所在地を記載する。） ☑ 三重県リサイクル製品利用推進条例に基づく認定製品を使用する。ただし、認定製品が入手できない場合は、監督員と別途協議。 （認定製品の品名：　　） 【注：認定製品の品名欄については、設計単価表の品名を記入すること】 ☑ 下記製品を本工事で使用する場合は、三重県リサイクル製品利用推進条例に基づく認定製品を使用するように努める。 （認定製品の品名：　間伐材製工事用バリケード・看板・標示板　） □ その他（　　）
そ　の　他	□ 工事用機材の保管及び仮置きの必要あり □ 現場発生品あり □ 支給品あり □ 盛土材等工事間流用あり □ その他（　　）	□ 保管場所（　　）　期間（　　）　その他（　　） □ 品名（　　）　数量（　　）　保管場所（　　）　その他（　　）） □ 品名（　　）　数量（　　）　引渡場所（　　） 時期（平成　　年　　月　　日）　その他（　　） □ 運搬方法（ □ 受注者で運搬　□ 受注者以外で運搬　□ 別途協議　□ その他（　　）） □ 引渡場所（ □ 別添図等　□ 別途協議　□ その他（　　）） 数量（　　）　運搬距離（Ｌ＝　　km） □ その他（　　）
適 用 条 件		☑ 三重県公共工事共通仕様書（平成28年７月版）を適用（部分改正を行った内容も含む（最新改正：平成　　年　　月　　日）） □ 「土木構造物設計マニュアル（案）　　編」を適用 □ 契約後のVE提案に関する特記仕様書　平成　　年　　月　　日を適用（三重県HP「三重県の公共事業情報」を参照） □ 「受発注者間の協議における回答予定日を明確にする取組」試行対象工事に係る特記仕様書　平成　　年　　月　　日を適用（三重県HP「三重県の公共事業情報」を参照） □ 「工事監理連絡会」実施対象工事に係る特記仕様書　平成　　年　　月　　日を適用（三重県HP「三重県の公共事業情報」を参照） □ 支援技術者 １．本工事は現場における現場技術業務を〔例示ー（公財）三重県建設技術センター〕に委託しているので、その支援技術者が監督員に代わって施工体制点検、現場で立会、観察又は検測を行う際は、その業務に協力しなければならない。また、書類（施工体制台帳、計画書、報告書、データ、図面等）の審査に関し説明を求められた場合は、説明に応じなければならない。ただし、支援技術者は、工事請負契約書第９条に規定する監督員ではなく、指示、承諾、協議、検査の適否の判定等を行う権限は有しないものである。 ２．監督員から工事請負者に対する指示又は通知等の支援技術者を通じて行う場合には、監督員から直接、指示又は通知があったものとみなす。 ３．監督員の指示により工事請負者が監督員に対して行う報告又は通知は、支援技術者を通じて行うことができる。 ４．本工事を担当する支援技術者の氏名は右記の通りである。　支援技術者： ☑ 設計変更を行う際に変更対象となるかどうかについて受注者・発注者の共通の目安を示す三重県設計変更ガイドライン（案）（平成27年４月１日）を参考とする。（三重県HP「三重県の公共事業情報」を参照） ☑ その他（ 三重県を伊賀市と読み替える。）

（注）上記受託業務事項・条件及び内容のレ印当該欄は、作業に当たって制約を受ける事となるので明示する。
明示事項に変更が生じた場合及び明示されていない制約等が発生したときは、発注者と別途協議し適切な措置を講ずるものとする。
別途協議とは、設計・現場説明又は作業打合せ等により協議するものとする。

伊賀市
平成28年6月

特記仕様書（施工条件明示一覧表）

明　示　項　目	明　　示　　事　　項	条　　件　　及　　び　　内　　容
監督の区分 （共通仕様書第1編第1章1-1-22条第6項に規定する表1-2、表1-3）	☑ 一般監督 （ただし、低入札価格調査制度の調査対象工事となった場合は、全ての工種を重点監督とする。） ☐ 重点監督	重点監督の場合　【注：全ての工種に適用しない場合は、対象工種欄をチェックし、対象工種名を記入すること。】 ☐ 全ての工種に適用する。 ☐ 対象工種（　　） ※これ以外は、一般監督とする。
入札・契約方式	☐ 入札時ＶＥ方式 ☐ 契約後ＶＥ方式 ☐ 設計・施行一括発注方式 ☐ プロポーザル方式 ☐ 総合評価方式	☐ 契約前のＶＥ提案に基づき施工しなければならない。 ☐ 契約後にＶＥ提案を受け付ける。 ☐ 細部設計の承認を受けなければならない。 ☐ 本件工事で提案不履行があった場合は、本件工事完成年度の翌年度に総合評価方式で発注する案件（以下「発注工事」という。）で、貴社の評価点において発注工事の加算点（満点）の１割を減点します。
電 子 納 品	☐ 工事完成図書（工事写真含む） ☐ 電子納品対象外	☐ 工事完成図書は電子納品とする。ただし、電子化が困難な部分について監督員と協議承諾を得たものについてはこの限りではない。 電子媒体の提出部数は、（ ☐ ２部　☐ （　　）部）とする。 ☐ 三重県ＣＡＬＳ電子納品運用マニュアル（平成　24 年　7 月改訂）を適用
産業廃棄物税		☐ 本工事には産業廃棄物税相当分が計上されていないため、受注者が課税対象となった場合には完成年度の翌年度の４月１日から８月31日までの間に別に定める様式に産業廃棄物税納税証明書等を添付して当該工事の発注者に対して支払請求を行うこと。なお、この期間を超えて請求することはできない。また、設計数量を超えて請求することはできない。
工事カルテ作成・登録		☐ 三重県公共工事共通仕様書に基づき、工事カルテ作成・登録を行うこと。
建設副産物情報交換システム		☐ 三重県公共工事共通仕様書に基づき、建設副産物情報交換システム（副産物システム、発生土システム）にデータを入力すること。
市 内 企 業 優 先 使 用	☑ 市内企業優先使用	☑ 本工事に於いて、下請け契約を締結する場合には、当該契約の相手方を伊賀市内に本店（建設業法において規定する主たる営業所を含む）を有する者の中から選定するよう努めること。
県内産製品 優 先 使 用	☑ 建設資材の県内産製品優先使用	☑ 本工事に使用する建設資材について、規格・品質等の条件を満足するものについては、県内産資材の優先使用するよう努めること。 ☑ 本工事で使用する建設資材の調達にあたっては、極力県内の取り扱い業者から購入するよう努めること。
不当介入を受けた場合の措置	☑ 不当介入を受けた場合の措置	☑ 暴力団員等による不当介入（伊賀市の締結する契約等からの暴力団等排除措置要綱第２条第１項第１１号）を受けた場合の措置につい (1) 受注者は暴力団員等（伊賀市の締結する契約等からの暴力団等排除措置要綱第２条第１項第９号）による不当介入を受けた場合は、断固としてこれを拒否するとともに、不当介入があった時点で速やかに所轄の警察署に通報を行うとともに、捜査上必要な協力を行うこと。 (2) (1)により所轄の警察署に通報を行うとともに、捜査上必要な協力を行った場合には、速やかに発注者に報告すること。発注者への報告は必ず文書で行うこと。 (3) 受注者は暴力団員等により不当介入を受けたことから工程に遅れが生じる等の被害が生じた場合は、発注者と協議を行うこ
工事実態調査	☑ 工事実態調査	☑ 伊賀市低入札価格調査試行要領第３条で定める調査基準に満たない額で契約し、発注者より工事実態調査の指示があった場合又は、同実施要領で定める重点調査を経て契約した場合は、工事実態調査に協力すること。

（注）上記受託業務事項・条件及び内容のレ印当該欄は、作業に当たって制約を受ける事となるので明示する。
明示事項に変更が生じた場合及び明示されていない制約等が発生したときは、発注者と別途協議し適切な措置を講ずるものとする。
別途協議とは、設計・現場説明又は作業打合せ等により協議するものとする。

伊賀市
平成28年6月

特記仕様書（施工条件明示一覧表）

明　示　項　目	明　　示　　事　　項	条　　件　　及　　び　　内　　容
社会保険等未加入対策	☑ 社会保険等未加入対策 （健康保険、厚生年金保険及び雇用保険）	☑ 適用除外でないにも関わらず社会保険等に未加入である建設業者を下請契約（受注者が直接締結する請負契約に限る。）の相手方としてはならない。 ☑ 下請契約に先立って、選定の候補となる業者について社会保険等の加入状況を確認し、適用除外でないにも関わらず社会保険等に未加入である場合には、早期に加入手続きを進めるよう指導を行うこと。 ☑ 受注者は、施工体制台帳・再下請負通知書の「健康保険等の加入状況」欄により下請業者が社会保険等に加入しているかどうかを確認すること。また、発注者が加入状況を証明する書類の提出又は提示を求めた場合、速やかに対応すること。

（注）上記受託業務事項・条件及び内容のレ印当該欄は、作業に当たって制約を受ける事となるので明示する。
明示事項に変更が生じた場合及び明示されていない制約等が発生したときは、発注者と別途協議し適切な措置を講ずるものとする。
別途協議とは、設計・現場説明又は作業打合せ等により協議するものとする。

伊賀市
平成28年6月