工　事　設　計　書

施行年度	平成３０年度	契約番号 2018001125	建設部　道路河川課
工事名	平成30年度　社会資本整備総合交付金事業 市道西明寺緑ヶ丘線道路改良工事（H30-2）	設計番号 30-39-0045-3-016	
施工場所	伊賀市　西明寺　地内	設計・積算年月日 平成30年9月10日	
工種	道路改良工事	積算者	検算者
設計金額	円　内消費税相当額　円		

工期	2019年3月15日まで	延長	223.00　m	幅員	12.00　m

工事の大要	起工理由

道路改良工

土工

ｵｰﾌﾟﾝ掘削	460 m3
床掘	420 m3
埋戻	610 m3
畦畔盛土	20 m3
残土処分	200 m3

地盤改良工

路床安定処理	684 m2

排水路工

管渠型側溝φ300	207 m
管渠型側溝横断φ300	10 m
暗渠工φ700	11 m
暗渠取付工	2 箇所
横断用街渠桝工	2 箇所
接続用街渠桝	2 箇所
管理用街渠桝	3 箇所

用水路工

ﾊﾟｲﾌﾟﾗｲﾝ移設工	1 式

擁壁工

L型擁壁7型	1 式
L型擁壁8型	1 式

付帯工

歩車道境界ﾌﾞﾛｯｸ両面R	210 m
歩車道境界ﾌﾞﾛｯｸ乗入	11 m
歩車道境界ﾌﾞﾛｯｸ斜め	2 m
進入路工	1 式

撤去工

鉄筋CO取壊殻処分	2 m3
無筋CO取壊殻処分	1 m3
舗装切断	210 m
As版撤去	388 m2
As殻処分	16 m3

仮設工

暫定供用道路工	1 式
交通管理工	1 式

伊賀市
建設部　道路河川課

設　計　内　訳　表

費目　工種　種別　細別	単 位	数　量	単　価	金　額	摘　要
本工事費					
道路改良	式	1.000			
道路土工	式	1.000			
掘削工	式	1.000			第 0001 号 明細表
作業土工	式	1.000			第 0002 号 明細表
残土処分	式	1.000			第 0003 号 明細表
地盤改良工	式	1.000			
路床安定処理工	式	1.000			第 0004 号 明細表
排水路工	式	1.000			

設　計　内　訳　表

費目	工種	種別	細別	単位	数量	単価	金額	摘要
	管渠型側溝工			式	1.000			第 0005 号 明細表
	管渠型側溝横断工			式	1.000			第 0006 号 明細表
	暗渠工			式	1.000			第 0007 号 明細表
	暗渠取付工			式	1.000			第 0008 号 明細表
	横断用街渠桝工			式	1.000			第 0009 号 明細表
	接続用街渠桝			式	1.000			第 0010 号 明細表
	管理用街渠桝			式	1.000			第 0011 号 明細表
用水路工				式	1.000			
	パイプライン移設工			式	1.000			第 0012 号 明細表

設　計　内　訳　表

費目　工種　種別　細別	単位	数量	単価	金額	摘要
パイプライン土工	式	1.000			第 0013 号 明細表
擁壁工	式	1.000			
擁壁工7型	式	1.000			第 0014 号 明細表
擁壁工8型	式	1.000			第 0015 号 明細表
附帯工	式	1.000			
歩車道境界ブロック	式	1.000			第 0016 号 明細表
進入路工	式	1.000			第 0017 号 明細表
撤去工	式	1.000			
鉄筋CO構造物取壊工	式	1.000			第 0018 号 明細表

設　計　内　訳　表

費目　工種　種別　細別	単位	数量	単価	金額	摘要
無筋CO構造物取壊工	式	1.000			第 0019 号 明細表
As版撤去工	式	1.000			第 0020 号 明細表
仮設工	式	1.000			
暫定供用道路工	式	1.000			第 0021 号 明細表
交通管理工	式	1.000			第 0022 号 明細表
直接工事費計	式	1.000			
間接工事費					
共通仮設費					
技術管理費	式	1.000			第 9001 号 明細表

設　計　内　訳　表

費目　工種　種別　細別	単 位	数　量	単　価	金　額	摘　要
共通仮設費（率計上額）	式	1.000			
共通仮設費計	式	1.000			
純工事費	式	1.000			
現場管理費	式	1.000			
工事原価	式	1.000			
一般管理費等	式	1.000			
工事価格	式	1.000			
消費税及び地方消費税相当額	式	1.000			
本工事費計	式	1.000			

第 0001 号 明細表　掘削工　　1 式

（上段　：前　回　　下段　：今　回）

名　称　　規　格	単　位	数　　量	単　　価	金　　額	摘　　要
掘削(施工ﾊﾟｯｹｰｼﾞ) 土砂 ｵｰﾌﾟﾝｶｯﾄ　押土無し	m3				CB210100(0001)
		460.000			
合　　計					

第 0002 号 明細表　作業土工　　1 式

（上段　：前　回　　下段　：今　回）

名　称　　規　格	単　位	数　　量	単　　価	金　　額	摘　　要
床掘り(施工ﾊﾟｯｹｰｼﾞ) 土砂	m3				CB210030(0002)
		420.000			
埋戻し(施工ﾊﾟｯｹｰｼﾞ)	m3				CB210410(0003)
		110.000			
埋戻し(施工ﾊﾟｯｹｰｼﾞ)	m3				CB210410(0004)
		500.000			
畦畔盛土	m3				第0001号単価表
		20.000			
合　　計					

第 0003 号 明細表　残土処分　　1 式

(上段　:前　回　　下段　:今　回)

名　称　　規　格	単　位	数　　量	単　　価	金　　額	摘　　要
土砂等運搬(施工ﾊﾟｯｹｰｼﾞ) 土砂(岩塊･玉石混り土含む)	m3				第0001号施工単価表
		200.000			
合　　計					

第 0004 号 明細表　路床安定処理工　　1 式

(上段　:前　回　　下段　:今　回)

名　称　　規　格	単　位	数　　量	単　　価	金　　額	摘　　要
安定処理(施工ﾊﾟｯｹｰｼﾞ) ﾊﾞｯｸﾎｳ 固化材数量 7.24 t/100m2　セメント系（一般軟弱土用）	m2				CB211410(0007)
		684.000			
合　　計					

第 0005 号 明細表　管渠型側溝工　　1 式

（上段　：前　回　　下段　：今　回）

名　称　　規　格	単　位	数　　量	単　　価	金　　額	摘　　要
管渠型側溝 φ300	m				第0002号単価表
		207.000			
合　　計					

第 0006 号 明細表　管渠型側溝横断工　　1 式

（上段　：前　回　　下段　：今　回）

名　称　　規　格	単　位	数　　量	単　　価	金　　額	摘　　要
管渠型側溝横断工 φ300	m				第0003号単価表
		10.000			
合　　計					

第 0007 号 明細表　暗渠工　　1 式

（上段　：前　回　　下段　：今　回）

名　称　　規　格	単　位	数　　量	単　　価	金　　額	摘　　要
台付管 φ700	m				第0004号単価表
		11.000			
締切排水工	式				第0005号施工単価表
		1.000			
合　　計					

第 0008 号 明細表　暗渠取付工　　1 式

（上段　：前　回　　下段　：今　回）

名　称　　規　格	単　位	数　　量	単　　価	金　　額	摘　　要
暗渠取付工2型	箇所				第0005号単価表
		2.000			
合　　計					

第 0009 号 明細表　横断用街渠桝工　　1 式

（上段　：前　回　　下段　：今　回）

名　称　　規　格	単　位	数　　量	単　　価	金　　額	摘　　要
横断用街渠桝5型,10型	箇所				第0006号単価表
		2.000			
合　　計					

第 0010 号 明細表　接続用街渠桝　　1 式

（上段　：前　回　　下段　：今　回）

名　称　　規　格	単　位	数　　量	単　　価	金　　額	摘　　要
接続用街渠桝R	箇所				第0007号単価表
		1.000			
接続用街渠桝L	箇所				第0008号単価表
		1.000			
合　　計					

第 0011 号 明細表　管理用街渠桝					1 式 (上段　:前　回　　下段　:今　回)
名　称　　規　格	単　位	数　　量	単　　価	金　　額	摘　　要
管理用街渠桝	箇所				第0009号単価表
		3.000			
合　　計					

第 0012 号 明細表　パイプライン移設工					1 式 (上段　:前　回　　下段　:今　回)
名　称　　規　格	単　位	数　　量	単　　価	金　　額	摘　　要
パイプライン移設工	式				第0010号単価表
		1.000			
合　　計					

第 0013 号 明細表　パイプライン土工　　1 式

（上段　：前　回　　下段　：今　回）

名　称　　規　格	単　位	数　　量	単　　価	金　　額	摘　　要
床掘り(施工ﾊﾟｯｹｰｼﾞ) 土砂	m3				CB210030(0021)
		30.000			
埋戻し(施工ﾊﾟｯｹｰｼﾞ) 土砂	m3				CB210410(0022)
		20.000			
パイプライン基礎 ｸｯｼｮﾝ用砂 作業幅　４５cm以上　区分Ⅰ	m3				第0023号施工単価表
		4.000			
合　　計					

第 0014 号 明細表　擁壁工7型　　1 式

（上段　：前　回　　下段　：今　回）

名　称　　規　格	単　位	数　　量	単　　価	金　　額	摘　　要
L型擁壁工(H=1100)	m				第0013号単価表
		16.000			
L型擁壁工(H=1200)	m				第0014号単価表
		24.000			
L型擁壁工(H=1250)	m				第0015号単価表
		12.000			

第 0014 号 明細表　擁壁工7型　　1 式

（上段　：前　回　　下段　：今　回）

名　称　　規　格	単　位	数　　量	単　　価	金　　額	摘　　要
L型擁壁工(H=1300)	m				第0016号単価表
		12.000			
L型擁壁工(H=1400)	m				第0017号単価表
		24.000			
L型擁壁工(H=1500)	m				第0018号単価表
		14.000			
合　　計					

第 0015 号 明細表　擁壁工8型　　1 式

（上段　：前　回　　下段　：今　回）

名　称　　規　格	単　位	数　　量	単　　価	金　　額	摘　　要
7号小型重力式擁壁工	式				第0019号単価表
		1.000			
L型擁壁工(H=1400)	m				第0017号単価表
		16.000			
L型擁壁工(H=1500)	m				第0018号単価表
		24.000			

第 0015 号 明細表　擁壁工8型　　1 式

（上段　：前　回　　下段　：今　回）

名　称　　規　格	単　位	数　　量	単　　価	金　　額	摘　　要
L型擁壁工(H=1600)	m				第0020号単価表
		26.000			
L型擁壁工(H=1700)	m				第0021号単価表
		26.000			
L型擁壁工(H=1750)	m				第0022号単価表
		10.000			
合　　計					

第 0016 号 明細表　歩車道境界ブロック　　1 式

（上段　：前　回　　下段　：今　回）

名　称　　規　格	単　位	数　　量	単　　価	金　　額	摘　　要
歩車道境界ブロック 両面R	m				第0023号単価表
		210.000			
歩車道境界ブロック 巻込部乗入タイプ	m				第0024号単価表
		11.000			
歩車道境界ブロック 斜めタイプ	m				第0025号単価表
		2.000			

第 0016 号 明細表　歩車道境界ブロック　　1 式

（上段　：前　回　　下段　：今　回）

名　称　　規　格	単　位	数　　量	単　　価	金　　額	摘　　要
合　　計					

第 0017 号 明細表　進入路工　　1 式

（上段　：前　回　　下段　：今　回）

名　称　　規　格	単　位	数　　量	単　　価	金　　額	摘　　要
進入路工2型	箇所	1.000			第0026号単価表
合　　計					

第 0018 号 明細表　鉄筋C0構造物取壊工　　1 式

（上段　：前　回　　下段　：今　回）

名　称　　規　格	単　位	数　　量	単　　価	金　　額	摘　　要
構造物とりこわし工（標準単価） 週休補正なし 鉄筋構造物 機械施工 無・昼間 低騒音・低振動対策しない	m3	2.000			第0025号施工単価表
殻運搬(施工ﾊﾟｯｹｰｼﾞ) ｺﾝｸﾘｰﾄ(無筋･鉄筋)構造物とりこわし	m3	2.000			第0026号施工単価表
建設廃棄物受入れ料金 鉄筋Ｃｏｎ塊	m3	2.000			第0027号施工単価表

第 0018 号 明細表　鉄筋CO構造物取壊工					1 式 (上段　:前　回　　下段　:今　回)
名　称　　規　格	単　位	数　　量	単　　価	金　　額	摘　　要
合　　計					

第 0019 号 明細表　無筋CO構造物取壊工					1 式 (上段　:前　回　　下段　:今　回)
名　称　　規　格	単　位	数　　量	単　　価	金　　額	摘　　要
構造物とりこわし工（標準単価） 週休補正なし 無筋構造物 機械施工 無・昼間 低騒音・低振動対策しない	m3	1.000			第0028号施工単価表
殻運搬(施工ﾊﾟｯｹｰｼﾞ) ｺﾝｸﾘｰﾄ(無筋･鉄筋)構造物とりこわし	m3	1.000			第0026号施工単価表
建設廃棄物受入れ料金 無筋Ｃｏｎ塊	m3	1.000			第0029号施工単価表
合　　計					

第 0020 号 明細表　As版撤去工　　1 式

（上段　：前　回　　下段　：今　回）

名　称　　規　格	単　位	数　　量	単　　価	金　　額	摘　　要
舗装版切断(施工ﾊﾟｯｹｰｼﾞ) ｱｽﾌｧﾙﾄ舗装版 15cm以下	m				CB430510(0039)
		210.000			
舗装版破砕(施工ﾊﾟｯｹｰｼﾞ) ｱｽﾌｧﾙﾄ舗装版 騒音振動対策不要 積込有り	m2				CB430310(0040)
		388.000			
殻運搬(施工ﾊﾟｯｹｰｼﾞ) 舗装版破砕	m3				第0030号施工単価表
		16.000			
建設廃棄物受入れ料金 Ａｓ塊	m3				第0031号施工単価表
		16.000			
合　　計					

第 0021 号 明細表　暫定供用道路工　　1 式

（上段　：前　回　　下段　：今　回）

名　称　　規　格	単　位	数　　量	単　　価	金　　額	摘　　要
掘削(施工ﾊﾟｯｹｰｼﾞ) 土砂 現場制約あり	m3				CB210100(0042)
		20.000			
路床盛土(施工ﾊﾟｯｹｰｼﾞ)	m3				CB210520(0043)
		50.000			

第 0021 号 明細表　暫定供用道路工　　1 式

（上段　：前　回　　下段　：今　回）

名　称　　規　格	単　位	数　　量	単　　価	金　　額	摘　　要
路体（築堤）盛土(施工ﾊﾟｯｹｰｼﾞ) 路肩盛土	m3				CB210510(0044)
		20.000			
法面整形(施工ﾊﾟｯｹｰｼﾞ) 盛土部 法面締固め有り 砂及び砂質土､粘性土	m2				CB220010(0045)
		190.000			
山土 盛土用（現場渡し）	m3				
		70.000			
表層（車道・路肩部）（施工ﾊﾟｯｹｰｼﾞ） 1層当り平均仕上り厚 40 mm 再生密粒度アスファルト混合物（13）	m2				第0032号施工単価表
		292.000			
下層路盤（車道・路肩部）（施工ﾊﾟｯｹｰｼﾞ） 全仕上り厚 100 mm 1層施工	m2				CB410030(0047)
		292.000			
合　　計					

第 0022 号 明細表　交通管理工　　1 式

（上段　：前　回　　下段　：今　回）

名　称　　規　格	単　位	数　　量	単　　価	金　　額	摘　　要
交通誘導警備員費	式				第0033号施工単価表
		1.000			
合　　計					

第 9001 号 明細表　技術管理費　　1 式

（上段　：前　回　　下段　：今　回）

名　称　　規　格	単　位	数　　量	単　　価	金　　額	摘　　要
六価クロム試験	試料				
		1.000			
セメント安定処理配合試験	試料				
		1.000			
室内ＣＢＲ用試料採取 変状土　70kg採取	箇所				
		1.000			
変状土ＣＢＲ試験 設計ＣＢＲ　2モールド	試料				
		1.000			
地盤の平板載荷試験　100kn以内	箇所				
		1.000			

第 9001 号 明細表　技術管理費					1 式 (上段　:前　回　　下段　:今　回)
名　称　　規　格	単　位	数　　量	単　　価	金　　額	摘　　要
合　　計					

土砂等運搬(施工ﾊﾟｯｹｰｼﾞ)　　第　0001　号 施工単価表
土砂(岩塊･玉石混り土含む)　　1.000 m3　　当り

名　　称	単位	数　量	単　価	金　額	摘　　要
土砂等運搬(施工ﾊﾟｯｹｰｼﾞ) 土砂(岩塊･玉石混り土含む)	m3	1.000			CB210110(0006)
合計	m3	1.000			
単位当り	m3	1.000	当り		

コンクリート(施工ﾊﾟｯｹｰｼﾞ)　　第　0002　号 施工単価表
無筋・鉄筋構造物 18-8-25(20) 高炉 W/C=60%以下 小型車割増無し　　10.000 m3　　当り

名　　称	単位	数　量	単　価	金　額	摘　　要
コンクリート(施工ﾊﾟｯｹｰｼﾞ) 無筋･鉄筋構造物 18-8-25(高炉) W/C=60%以下 小型車割増無し	m3	10.000			CB240010(0009)
合計	m3	10.000			
単位当り	m3	1.000	当り		

型枠(施工ﾊﾟｯｹｰｼﾞ)　　第　0003　号 施工単価表
一般型枠　　100.000 m2　　当り

名　　称	単位	数　量	単　価	金　額	摘　　要
型枠(施工ﾊﾟｯｹｰｼﾞ) 一般型枠	m2	100.000			CB240210(0010)
合計	m2	100.000			
単位当り	m2	1.000	当り		

コンクリート(施工ﾊﾟｯｹｰｼﾞ)　　第　0004　号 施工単価表
無筋・鉄筋構造物 18-8-25(20) 高炉 W/C=60%以下 小型車割増無し　　10.000 m3　　当り

名　　称	単位	数　量	単　価	金　額	摘　　要
コンクリート(施工ﾊﾟｯｹｰｼﾞ) 無筋･鉄筋構造物 18-8-25(高炉) W/C=60%以下 小型車割増無し	m3	10.000			CB240010(0014)
合計	m3	10.000			
単位当り	m3	1.000	当り		

締切排水工　　第　0005　号 施工単価表

1.000 式　　当り

名　　称	単位	数　量	単　価	金　額	摘　　要
土木一般世話役	人				
特殊作業員	人				
普通作業員	人				
潜水ポンプ運転費	日				第0001号運転単価表
バックホウ運転費(賃料)【基準】	日				第0004号運転単価表
諸雑費	式	1.000			
合計	式	1.000			

締切排水工　　第　0005　号 施工単価表
1.000 式　　当り

名　　称	単位	数　量	単　価	金　額	摘　　要
単位当り	式	1.000	当り		

型枠(施工ﾊﾟｯｹｰｼﾞ)　　第　0006　号 施工単価表
一般型枠　　100.000 m2　　当り

名　　称	単位	数　量	単　価	金　額	摘　　要
型枠(施工ﾊﾟｯｹｰｼﾞ) 一般型枠	m2	100.000			CB240210(0016)
合計	m2	100.000			
単位当り	m2	1.000	当り		

張ﾌﾞﾛｯｸ工 (空張)　　第　0007　号 施工単価表
ﾌﾞﾛｯｸ厚 9～10cm 目地ﾓﾙﾀﾙ使用　　10.000 m2　　当り

名　　称	単位	数　量	単　価	金　額	摘　　要
張ブロック	m2	10.000			

張ﾌﾞﾛｯｸ工（空張）　　第　0007　号 施工単価表
ﾌﾞﾛｯｸ厚 9～10cm 目地ﾓﾙﾀﾙ使用　　10.000 m2　　当り

名　　称	単位	数　量	単　価	金　額	摘　　要
モルタル手練合わせ 配合比 １：３	m3	0.100			第0008号施工単価表
土木一般世話役	人				
ブロック工	人				
普通作業員	人				
バックホウ運転経費（賃料）	日				第0005号運転単価表
合計	m2	10.000			
単位当り	m2	1.000	当り		

モルタル手練合わせ　　第　0008　号 施工単価表
配合比　１：３　　1.000 m3　　当り

名　　称	単位	数　量	単　価	金　額	摘　　要
普通ポルトランドセメント	t	0.540			
砂 0.074mm以下通過百分率が0～10%	m3	0.910			
合計	m3	1.000			
単位当り	m3	1.000	当り		

プレキャスト集水桝(施工ﾊﾟｯｹｰｼﾞ)　　第　0009　号 施工単価表
据付 基礎砕石有り　　1.000 基　　当り

名　　称	単位	数　量	単　価	金　額	摘　　要
プレキャスト集水桝(施工ﾊﾟｯｹｰｼﾞ) 据付 基礎砕石有り	基	1.000			CB222800(0017)
集水桝	基	1.000			

プレキャスト集水桝(施工ﾊﾟｯｹｰｼﾞ)　　第　0009　号 施工単価表
据付 基礎砕石有り　　1.000 基　　当り

名　　称	単位	数　量	単　価	金　額	摘　　要
合計	基	1.000			
単位当り	基	1.000	当り		

均しコンクリート　　第　0010　号 施工単価表
無筋・鉄筋構造物 18-8-25(20) 高炉 W/C=60%以下 小型車割増無し　　10.000 m3　　当り

名　　称	単位	数　量	単　価	金　額	摘　　要
コンクリート(施工ﾊﾟｯｹｰｼﾞ) 無筋･鉄筋構造物 18-8-25(高炉) W/C=60%以下 小型車割増無し	m3	10.000			CB240010(0014)
合計	m3	10.000			
単位当り	m3	1.000	当り		

インバートコンクリート　　第　0011　号 施工単価表
無筋・鉄筋構造物 18-8-25(20) 高炉 W/C=60%以下 小型車割増無し　　10.000 m3　当り

名　称	単位	数　量	単　価	金　額	摘　要
コンクリート(施工ﾊﾟｯｹｰｼﾞ) 無筋･鉄筋構造物 18-8-25(高炉) W/C=60%以下 小型車割増無し	m3	10.000			CB240010(0014)
合計	m3	10.000			
単位当り	m3	1.000	当り		

プレキャスト集水桝(施工ﾊﾟｯｹｰｼﾞ)　　第　0012　号 施工単価表
据付 基礎砕石無し　　1.000 基　当り

名　称	単位	数　量	単　価	金　額	摘　要
プレキャスト集水桝(施工ﾊﾟｯｹｰｼﾞ) 据付 基礎砕石無し	基	1.000			CB222800(0019)
集水桝	基	1.000			
合計	基	1.000			

プレキャスト集水桝(施工ﾊﾟｯｹｰｼﾞ)　　第　0012　号 施工単価表
据付 基礎砕石無し　　1.000 基　　当り

名　　称	単位	数　量	単　価	金　額	摘　　要
単位当り	基	1.000	当り		

均しコンクリート　　第　0013　号 施工単価表
無筋・鉄筋構造物 18-8-25(20) 高炉 W/C=60%以下 小型車割増無し　　10.000 m3　　当り

名　　称	単位	数　量	単　価	金　額	摘　　要
コンクリート(施工ﾊﾟｯｹｰｼﾞ) 無筋･鉄筋構造物 18-8-25(高炉) W/C=60%以下 小型車割増無し	m3	10.000			CB240010(0009)
合計	m3	10.000			
単位当り	m3	1.000	当り		

インバートコンクリート　　第　0014　号 施工単価表
無筋・鉄筋構造物 18-8-25(20) 高炉 W/C=60%以下 小型車割増無し　　10.000 m3　　当り

名　　称	単位	数　量	単　価	金　額	摘　　要
コンクリート(施工ﾊﾟｯｹｰｼﾞ) 無筋･鉄筋構造物 18-8-25(高炉) W/C=60%以下 小型車割増無し	m3	10.000			CB240010(0009)

インバートコンクリート　　第　0014　号 施工単価表
無筋・鉄筋構造物 18-8-25(20) 高炉 W/C=60%以下 小型車割増無し　　10.000 m3　　当り

名　　称	単位	数　量	単　価	金　額	摘　　要
合計	m3	10.000			
単位当り	m3	1.000	当り		

プレキャスト集水桝(施工ﾊﾟｯｹｰｼﾞ)　　第　0015　号 施工単価表
据付 基礎砕石無し　　1.000 基　　当り

名　　称	単位	数　量	単　価	金　額	摘　　要
プレキャスト集水桝(施工ﾊﾟｯｹｰｼﾞ) 据付 基礎砕石無し	基	1.000			CB222800(0019)
集水桝	基	1.000			
合計	基	1.000			
単位当り	基	1.000	当り		

硬質塩化ﾋﾞﾆﾙ管機械布設　　第　0016　号 施工単価表
薄肉管ＶＵ 呼び径 φ300mm 片受直管ｽﾘｰﾌﾞ付　　10.000 m　　当り

名　　称	単位	数　量	単　価	金　額	摘　　要
硬質塩ビ管（ＶＵ）スリーブ付 φ300mm　有効長4.0m	本	2.440			
諸雑費	式	1.000			
土木一般世話役	人				
特殊作業員	人				
普通作業員	人				
バックホウ運転経費（賃料）	日				第0006号運転単価表
合計	m	10.000			

硬質塩化ﾋﾞﾆﾙ管機械布設　　第　0016　号 施工単価表
薄肉管ＶＵ 呼び径 φ300mm 片受直管ｽﾘｰﾌﾞ付　　10.000 m　当り

名　称	単位	数　量	単　価	金　額	摘　要
単位当り	m	1.000	当り		

硬質ﾎﾟﾘ塩化ﾋﾞﾆﾙ管人力布設（薄肉管ＶＵ）　　第　0017　号 施工単価表
呼び径 φ200mm 片受直管ｽﾘｰﾌﾞ付　　10.000 m　当り

名　称	単位	数　量	単　価	金　額	摘　要
硬質塩ビ管（ＶＵ）スリーブ付 φ200mm　有効長4.0m	本	2.440			
雑材料費	式	1.000			
土木一般世話役	人				
特殊作業員	人				
普通作業員	人				

硬質ﾎﾟﾘ塩化ﾋﾞﾆﾙ管人力布設（薄肉管ＶＵ）　　第　0017　号 施工単価表
呼び径　φ200mm 片受直管ｽﾘｰﾌﾞ付　　10.000 m　　当り

名　　称	単位	数　量	単　価	金　額	摘　　要
合計	m	10.000			
単位当り	m	1.000	当り		

硬質ﾎﾟﾘ塩化ﾋﾞﾆﾙ管人力布設（薄肉管ＶＵ）　　第　0018　号 施工単価表
呼び径　φ150mm 片受直管ｽﾘｰﾌﾞ付　　10.000 m　　当り

名　　称	単位	数　量	単　価	金　額	摘　　要
硬質塩ビ管（ＶＵ）スリーブ付 φ150mm　有効長4.0m	本	2.440			
雑材料費	式	1.000			
土木一般世話役	人				
特殊作業員	人				

硬質ﾎﾟﾘ塩化ﾋﾞﾆﾙ管人力布設（薄肉管ＶＵ）　　第　0018　号 施工単価表
呼び径　φ150mm 片受直管ｽﾘｰﾌﾞ付　　10.000 m　　当り

名　　称	単位	数　量	単　価	金　額	摘　　要
普通作業員	人				
合計	m	10.000			
単位当り	m	1.000	当り		

制水弁機械据付　　第　0019　号 施工単価表
仕切弁(ﾌﾗﾝｼﾞ型･300mm) 鋳鉄製　　1.000 基　　当り

名　　称	単位	数　量	単　価	金　額	摘　　要
制水弁	基	1.000			
土木一般世話役	人				
特殊作業員	人				

制水弁機械据付　　第　0019　号 施工単価表
仕切弁(ﾌﾗﾝｼﾞ型･300㎜) 鋳鉄製　　1.000 基　　当り

名　　称	単位	数　量	単　価	金　額	摘　　要
普通作業員	人				
バックホウ運転経費（賃料）	日				第0007号運転単価表
合計	基	1.000			
単位当り	基	1.000	当り		

蓋及び調整コンクリートブロック据付工　　第　0020　号 施工単価表
使用しない 蓋(受枠)･調整コンクリートブロックの据付　　1.000 組　　当り

名　　称	単位	数　量	単　価	金　額	摘　　要
蓋及び調整コンクリートブロック	組	1.000			
土木一般世話役	人				

蓋及び調整コンクリートブロック据付工　　第　0020　号 施工単価表
使用しない 蓋(受枠)･調整コンクリートブロックの据付　　1.000 組　　当り

名　　称	単位	数　量	単　価	金　額	摘　　要
特殊作業員	人				
普通作業員	人				
トラッククレーン賃料	日				
諸雑費	式	1.000			
合計	組	1.000			
単位当り	組	1.000	当り		

制水弁人力据付　　第　0021　号 施工単価表
仕切弁・200mm 鋳鉄製　　1.000 基　　当り

名　　称	単位	数　量	単　価	金　額	摘　　要
制水弁	基	1.000			
土木一般世話役	人				
特殊作業員	人				
普通作業員	人				
合計	基	1.000			
単位当り	基	1.000	当り		

蓋及び調整コンクリートブロック据付工　　第　0022　号 施工単価表
使用しない 蓋(受枠)･調整コンクリートブロックの据付　　1.000 組　　当り

名　　称	単位	数　量	単　価	金　額	摘　　要
蓋及び調整コンクリートブロック	組	1.000			
土木一般世話役	人				
特殊作業員	人				
普通作業員	人				
トラッククレーン賃料	日				
諸雑費	式	1.000			
合計	組	1.000			

蓋及び調整コンクリートブロック据付工　　第　0022　号 施工単価表
使用しない 蓋(受枠)･調整コンクリートブロックの据付　　1.000 組　　当り

名　　称	単位	数　量	単　価	金　額	摘　　要
単位当り	組	1.000	当り		

パイプライン基礎　　第　0023　号 施工単価表
ｸｯｼｮﾝ用砂 作業幅　４５cm以上　区分Ｉ　　10.000 m3　　当り

名　　称	単位	数　量	単　価	金　額	摘　　要
土木一般世話役	人				
特殊作業員	人				
普通作業員	人				
諸雑費	式	1.000			
バックホウ運転経費（賃料）	日				第0008号運転単価表

パイプライン基礎　　第　0023　号 施工単価表
ｸｯｼｮﾝ用砂 作業幅　４５cm以上　区分Ｉ　　10.000 m3　　当り

名　　称	単位	数　量	単　価	金　額	摘　　要
合計	m3	10.000			
単位当り	m3	1.000	当り		

重力式擁壁(施工ﾊﾟｯｹｰｼﾞ)　　第　0024　号 施工単価表
18-8-40(高炉) W/C=60%以下 砕石無 均ｺﾝ有 小型車割増無し　　10.000 m3　　当り

名　　称	単位	数　量	単　価	金　額	摘　　要
重力式擁壁(施工ﾊﾟｯｹｰｼﾞ) 18-8-40(高炉) 砕石無 均ｺﾝ有 W/C=60%以下 小型車割増無	m3	10.000			CB226320(0029)
合計	m3	10.000			
単位当り	m3	1.000	当り		

構造物とりこわし工（標準単価）　第　0025　号 施工単価表
週休補正なし 鉄筋構造物 機械施工 無・昼間 低騒音・低振動対策しない　1.000 m3　当り

名　称	単位	数　量	単　価	金　額	摘　要
構造物とりこわし工 鉄筋構造物、時間的制約 無、機械施工、機労　昼間	m3	1.000			
合計	m3	1.000			
単位当り	m3	1.000	当り		

殻運搬(施工ﾊﾟｯｹｰｼﾞ)　第　0026　号 施工単価表
ｺﾝｸﾘｰﾄ(無筋･鉄筋)構造物とりこわし　1.000 m3　当り

名　称	単位	数　量	単　価	金　額	摘　要
殻運搬(施工ﾊﾟｯｹｰｼﾞ) ｺﾝｸﾘｰﾄ(無筋･鉄筋)構造物とりこわし	m3	1.000			CB227010(0038)
合計	m3	1.000			
単位当り	m3	1.000	当り		

建設廃棄物受入れ料金　　第　0027　号 施工単価表
鉄筋Ｃｏｎ塊　　1.000 m3　　当り

名　　称	単位	数　量	単　価	金　額	摘　　要
建設廃棄物受入れ料金（鉄筋Con塊）	m3	1.000			
合計	m3	1.000			
単位当り	m3	1.000	当り		

構造物とりこわし工（標準単価）　　第　0028　号 施工単価表
週休補正なし 無筋構造物 機械施工 無・昼間 低騒音・低振動対策しない　　1.000 m3　　当り

名　　称	単位	数　量	単　価	金　額	摘　　要
構造物とりこわし工 無筋構造物、時間的制約 無、機械施工、機労　昼間	m3	1.000			
合計	m3	1.000			
単位当り	m3	1.000	当り		

建設廃棄物受入れ料金　　第　0029　号 施工単価表
無筋Ｃｏｎ塊　　1.000 m3　　当り

名　　称	単位	数　量	単　価	金　額	摘　　要
建設廃棄物受入れ料金（無筋Con塊）	m3	1.000			
合計	m3	1.000			
単位当り	m3	1.000	当り		

殻運搬(施工ﾊﾟｯｹｰｼﾞ)　　第　0030　号 施工単価表
舗装版破砕　　1.000 m3　　当り

名　　称	単位	数　量	単　価	金　額	摘　　要
殻運搬(施工ﾊﾟｯｹｰｼﾞ) 舗装版破砕	m3	1.000			CB227010(0041)
合計	m3	1.000			
単位当り	m3	1.000	当り		

建設廃棄物受入れ料金　　第　0031　号 施工単価表
Ａｓ塊　　1.000 m3　　当り

名　　称	単位	数　量	単　価	金　額	摘　　要
建設廃棄物受入れ料金（As塊）	m3	1.000			
合計	m3	1.000			
単位当り	m3	1.000	当り		

表層（車道・路肩部）（施工ﾊﾟｯｹｰｼﾞ）　　第　0032　号 施工単価表
1層当り平均仕上り厚 40 mm 再生密粒度アスファルト混合物（13）　　1.000 m2　　当り

名　　称	単位	数　量	単　価	金　額	摘　　要
表層（車道・路肩部）（施工ﾊﾟｯｹｰｼﾞ） 1層当り平均仕上り厚 40 mm 再生密粒度ｱｽｺﾝ(13) ﾌﾟﾗｲﾑｺｰﾄ PK-3	m2	1.000			CB410260(0046)
合計	m2	1.000			
単位当り	m2	1.000	当り		

交通誘導警備員費　　第　0033　号 施工単価表

1.000 式　　当り

名　　称	単位	数　量	単　価	金　額	摘　　要
交通誘導警備員Ｂ	人				
合計	式	1.000			
単位当り	式	1.000	当り		

SJ0001　　畦畔盛土　　第　0001　号単価表
10 m3　　当り

名　　称	単位	数　　量	単　　価	金　　額	摘　　要
路体（築堤）盛土(施工ﾊﾟｯｹｰｼﾞ) 畦畔盛土	m3	10.000			CB210510(0005)
山土 被覆土用（現場渡し）	m3	12.000			
合　　計	m3	10.000			
単位当り	m3	1.000	当り		

SJ0002　　管渠型側溝　　第　0002　号単価表
φ300　　10　m　　当り

名　　称	単位	数　　量	単　　価	金　　額	摘　　要
管（函）渠型側溝（製品長　２ｍ／個）（施工ﾊﾟｯｹｰｼﾞ） 据付 200mm以上400mm以下 基礎砕石無し	m	10.000			CB222790(0008) 見積り単価
コンクリート(施工ﾊﾟｯｹｰｼﾞ) 無筋・鉄筋構造物 18-8-25(20) 高炉 W/C=60%以下 小型車割増無し	m3	0.520			第0002号施工単価表
型枠(施工ﾊﾟｯｹｰｼﾞ) 一般型枠	m2	2.000			第0003号施工単価表
基面整正(施工ﾊﾟｯｹｰｼﾞ)	m2	5.200			CB210080(0011)
合　　計	m	10.000			
単位当り	m	1.000	当り		

SJ0003　　管渠型側溝横断工　　第　0003　号単価表
φ300　　10　m　　当り

名　　称	単位	数　　量	単　　価	金　　額	摘　　要
管（函）渠型側溝（製品長　２ｍ／個）（施工ﾊﾟｯｹｰｼﾞ） 据付 200mm以上400mm以下 基礎砕石無し	m	10.000			CB222790(0012) 見積り単価
コンクリート(施工ﾊﾟｯｹｰｼﾞ) 無筋・鉄筋構造物 18-8-25(20) 高炉 W/C=60%以下 小型車割増無し	m3	0.490			第0002号施工単価表
型枠(施工ﾊﾟｯｹｰｼﾞ) 一般型枠	m2	2.000			第0003号施工単価表
基面整正(施工ﾊﾟｯｹｰｼﾞ)	m2	4.900			CB210080(0011)
合　　計	m	10.000			
単位当り	m	1.000	当り		

SJ0004　　台付管　　第　0004　号単価表
φ700　　10　m　　当り

名　　称	単位	数　　量	単　　価	金　　額	摘　　要
鉄筋コンクリート台付管(施工ﾊﾟｯｹｰｼﾞ) 据付 700mm	m	10.000			CB222850(0013)
コンクリート(施工ﾊﾟｯｹｰｼﾞ) 無筋・鉄筋構造物 18-8-25(20) 高炉 W/C=60%以下 小型車割増無し	m3	0.700			第0004号施工単価表
型枠(施工ﾊﾟｯｹｰｼﾞ) 一般型枠	m2	2.000			第0003号施工単価表
基面整正(施工ﾊﾟｯｹｰｼﾞ)	m2	7.000			CB210080(0011)
基礎砕石(施工ﾊﾟｯｹｰｼﾞ) 12.5cmを超え17.5cm以下 再生ｸﾗｯｼｬﾗﾝ 40～0 小型車割増無し	m2	7.000			CB221110(0015)
合　　計	m	10.000			
単位当り	m	1.000	当り		

SJ0005　　暗渠取付工2型　　第　0005　号単価表
1 箇所　　当り

名　　称	単位	数　　量	単　　価	金　　額	摘　　要
コンクリート(施工ﾊﾟｯｹｰｼﾞ) 無筋・鉄筋構造物 18-8-25(20) 高炉 W/C=60%以下 小型車割増無し	m3	0.370			第0004号施工単価表
型枠(施工ﾊﾟｯｹｰｼﾞ) 一般型枠	m2	3.300			第0006号施工単価表
コンクリート(施工ﾊﾟｯｹｰｼﾞ) 無筋・鉄筋構造物 18-8-25(20) 高炉 W/C=60%以下 小型車割増無し	m3	0.070			第0004号施工単価表
張ﾌﾞﾛｯｸ工 (空張) ﾌﾞﾛｯｸ厚 9～10cm 目地ﾓﾙﾀﾙ使用	m2	1.500			第0007号施工単価表
基面整正(施工ﾊﾟｯｹｰｼﾞ)	m2	1.430			CB210080(0011)
基礎砕石(施工ﾊﾟｯｹｰｼﾞ) 12.5cmを超え17.5cm以下 再生ｸﾗｯｼｬﾗﾝ 40～0 小型車割増無し	m2	1.430			CB221110(0015)
合　　計	箇所	1.000			
単位当り	箇所	1.000	当り		

SJ0006　　横断用街渠桝5型,10型　　第　0006　号単価表
1 箇所　　当り

名　　称	単位	数　　量	単　　価	金　　額	摘　　要
プレキャスト集水桝(施工ﾊﾟｯｹｰｼﾞ) 据付 基礎砕石有り	基	1.000			第0009号施工単価表 見積り単価
均しコンクリート 無筋・鉄筋構造物 18-8-25(20) 高炉 W/C=60%以下 小型車割増無し	m3	0.120			第0010号施工単価表
型枠(施工ﾊﾟｯｹｰｼﾞ) 一般型枠	m2	0.450			第0003号施工単価表
インバートコンクリート 無筋・鉄筋構造物 18-8-25(20) 高炉 W/C=60%以下 小型車割増無し	m3	0.080			第0011号施工単価表
歩車道境界ブロック(施工ﾊﾟｯｹｰｼﾞ) 設置 各種(2000mm以下､50kg以上550kg未満) 不要 不要 通常製品	m	1.000			CB422510(0018) 見積り単価
基面整正(施工ﾊﾟｯｹｰｼﾞ)	m2	1.210			CB210080(0011)
合　　計	箇所	1.000			
単位当り	箇所	1.000	当り		

SJ0007　　接続用街渠桝R　　第　0007　号単価表
1 箇所　　当り

名　　称	単位	数　　量	単　　価	金　　額	摘　　要
プレキャスト集水桝(施工ﾊﾟｯｹｰｼﾞ) 据付 基礎砕石無し	基	1.000			第0012号施工単価表 見積り単価
均しコンクリート 無筋・鉄筋構造物 18-8-25(20) 高炉 W/C=60%以下 小型車割増無し	m3	0.060			第0013号施工単価表
型枠(施工ﾊﾟｯｹｰｼﾞ) 一般型枠	m2	0.320			第0003号施工単価表
インバートコンクリート 無筋・鉄筋構造物 18-8-25(20) 高炉 W/C=60%以下 小型車割増無し	m3	0.020			第0014号施工単価表
基面整正(施工ﾊﾟｯｹｰｼﾞ)	m2	0.590			CB210080(0011)
合　　計	箇所	1.000			
単位当り	箇所	1.000	当り		

SJ0008　　接続用街渠桝L　　第　0008　号単価表
1 箇所　　当り

名　　称	単位	数　　量	単　　価	金　　額	摘　　要
プレキャスト集水桝(施工ﾊﾟｯｹｰｼﾞ) 据付 基礎砕石無し	基	1.000			第0012号施工単価表 見積り単価
均しコンクリート 無筋・鉄筋構造物 18-8-25(20) 高炉 W/C=60%以下 小型車割増無し	m3	0.060			第0013号施工単価表
型枠(施工ﾊﾟｯｹｰｼﾞ) 一般型枠	m2	0.320			第0003号施工単価表
インバートコンクリート 無筋・鉄筋構造物 18-8-25(20) 高炉 W/C=60%以下 小型車割増無し	m3	0.020			第0014号施工単価表
基面整正(施工ﾊﾟｯｹｰｼﾞ)	m2	0.590			CB210080(0011)
合　　計	箇所	1.000			
単位当り	箇所	1.000	当り		

SJ0009　　管理用街渠桝　　第　0009　号単価表
1 箇所　　当り

名　　称	単位	数　　量	単　　価	金　　額	摘　　要
プレキャスト集水桝(施工ﾊﾟｯｹｰｼﾞ) 据付 基礎砕石無し	基	1.000			第0015号施工単価表 見積り単価
均しコンクリート 無筋・鉄筋構造物 18-8-25(20) 高炉 W/C=60%以下 小型車割増無し	m3	0.060			第0010号施工単価表
型枠(施工ﾊﾟｯｹｰｼﾞ) 一般型枠	m2	0.320			第0003号施工単価表
インバートコンクリート 無筋・鉄筋構造物 18-8-25(20) 高炉 W/C=60%以下 小型車割増無し	m3	0.020			第0014号施工単価表
基面整正(施工ﾊﾟｯｹｰｼﾞ)	m2	0.590			CB210080(0011)
合　　計	箇所	1.000			
単位当り	箇所	1.000	当り		

SJ0010　　パイプライン移設工　　第　0010　号単価表
1 式　　当り

名　　称	単位	数　　量	単　　価	金　　額	摘　　要
硬質塩化ﾋﾞﾆﾙ管機械布設 薄肉管ＶＵ 呼び径 φ300mm 片受直管ｽﾘｰﾌﾞ付	m	4.000			第0016号施工単価表
硬質ﾎﾟﾘ塩化ﾋﾞﾆﾙ管人力布設（薄肉管ＶＵ） 呼び径 φ200mm 片受直管ｽﾘｰﾌﾞ付	m	11.000			第0017号施工単価表
硬質塩ビ管ＴＳ継手　チーズ φ300×φ200	個	1.000			
硬質塩ビ管ＴＳ継手　ベンド φ200×45°	個	2.000			
VUｷｬｯﾌﾟ φ150	個	2.000			
硬質塩ビ管ＴＳ継手異径ソケット φ200mm×φ150mm	個	2.000			
硬質ﾎﾟﾘ塩化ﾋﾞﾆﾙ管人力布設（薄肉管ＶＵ） 呼び径 φ150mm 片受直管ｽﾘｰﾌﾞ付	m	0.600			第0018号施工単価表
管表示テープ 埋設ﾀｲﾌﾟ 150mm	m	15.000			

SJ0010　　パイプライン移設工　　第　0010　号単価表
1 式　　当り

名　　称	単位	数　　量	単　　価	金　　額	摘　　要
制水弁工φ300	式	1.000			第0011号単価表
制水弁工φ200	式	1.000			第0012号単価表
合　　計	式	1.000			
単位当り	式	1.000	当り		

SJ0026　　制水弁工φ300　　第　0011　号単価表
1 式　　当り

名　　称	単位	数　　量	単　　価	金　　額	摘　　要
制水弁機械据付 仕切弁(ﾌﾗﾝｼﾞ型･300mm) 鋳鉄製	基	1.000			第0019号施工単価表
蓋及び調整コンクリートブロック据付工 使用しない 蓋(受枠)･調整コンクリートブロックの据付	組	1.000			第0020号施工単価表
基面整正(施工ﾊﾟｯｹｰｼﾞ)	m2	1.100			CB210080(0011)
基礎砕石(施工ﾊﾟｯｹｰｼﾞ) 7.5cmを超え12.5cm以下 再生ｸﾗｯｼｬﾗﾝ 40～0 小型車割増無し	m2	1.100			CB221110(0020)
MFジョイント　φ300	個	2.000			
合　　計	式	1.000			
単位当り	式	1.000	当り		

SJ0027　　制水弁工φ200　　第　0012　号単価表
1 式　　当り

名　　称	単位	数　　量	単　　価	金　　額	摘　　要
制水弁人力据付 仕切弁・200mm 鋳鉄製	基	1.000			第0021号施工単価表
蓋及び調整コンクリートブロック据付工 使用しない 蓋(受枠)･調整コンクリートブロックの据付	組	1.000			第0022号施工単価表
基面整正(施工ﾊﾟｯｹｰｼﾞ)	m2	0.810			CB210080(0011)
基礎砕石(施工ﾊﾟｯｹｰｼﾞ) 7.5cmを超え12.5cm以下 再生ｸﾗｯｼｬﾗﾝ 40～0 小型車割増無し	m2	0.810			CB221110(0020)
MFジョイント　φ200	個	2.000			
合　　計	式	1.000			
単位当り	式	1.000	当り		

SJ0011　　L型擁壁工(H=1100)　　第　0013　号単価表
10　m　　当り

名　　称	単位	数　　量	単　　価	金　　額	摘　　要
プレキャスト擁壁設置(施工ﾊﾟｯｹｰｼﾞ) 1.0mを超え2.0m以下 基礎砕石無し 均しｺﾝ有り	m	10.000			CB222110(0023) 見積り単価
基面整正(施工ﾊﾟｯｹｰｼﾞ)	m2	10.000			CB210080(0011)
合　　計	m	10.000			
単位当り	m	1.000	当り		

SJ0012　　L型擁壁工(H=1200)　　第　0014　号単価表
10　m　　当り

名　　称	単位	数　　量	単　　価	金　　額	摘　　要
プレキャスト擁壁設置(施工ﾊﾟｯｹｰｼﾞ) 1.0mを超え2.0m以下 基礎砕石無し 均しｺﾝ有り	m	10.000			CB222110(0024) 見積り単価
基面整正(施工ﾊﾟｯｹｰｼﾞ)	m2	10.500			CB210080(0011)
合　　計	m	10.000			
単位当り	m	1.000	当り		

SJ0013　　L型擁壁工(H=1250)　　第　0015　号単価表
10　m　　当り

名　　称	単位	数　　量	単　　価	金　　額	摘　　要
プレキャスト擁壁設置(施工ﾊﾟｯｹｰｼﾞ) 1.0mを超え2.0m以下 基礎砕石無し 均しｺﾝ有り	m	10.000			CB222110(0025) 見積り単価
基面整正(施工ﾊﾟｯｹｰｼﾞ)	m2	11.000			CB210080(0011)
合　　計	m	10.000			
単位当り	m	1.000	当り		

SJ0014　　L型擁壁工(H=1300)　　第　0016　号単価表
10　m　　当り

名　　称	単位	数　　量	単　　価	金　　額	摘　　要
プレキャスト擁壁設置(施工ﾊﾟｯｹｰｼﾞ) 1.0mを超え2.0m以下 基礎砕石無し 均しｺﾝ有り	m	10.000			CB222110(0026) 見積り単価
基面整正(施工ﾊﾟｯｹｰｼﾞ)	m2	11.000			CB210080(0011)
合　　計	m	10.000			
単位当り	m	1.000	当り		

SJ0015　　L型擁壁工(H=1400)　　第　0017　号単価表
10　m　　当り

名　　称	単位	数　　量	単　　価	金　　額	摘　　要
プレキャスト擁壁設置(施工ﾊﾟｯｹｰｼﾞ) 1.0mを超え2.0m以下 基礎砕石無し 均しｺﾝ有り	m	10.000			CB222110(0027) 見積り単価
基面整正(施工ﾊﾟｯｹｰｼﾞ)	m2	11.500			CB210080(0011)
合　　計	m	10.000			
単位当り	m	1.000	当り		

SJ0016　　L型擁壁工(H=1500)　　第　0018　号単価表
10　m　　当り

名　　称	単位	数　　量	単　　価	金　　額	摘　　要
プレキャスト擁壁設置(施工ﾊﾟｯｹｰｼﾞ) 1.0mを超え2.0m以下 基礎砕石無し 均しｺﾝ有り	m	10.000			CB222110(0028) 見積り単価
基面整正(施工ﾊﾟｯｹｰｼﾞ)	m2	12.000			CB210080(0011)
合　　計	m	10.000			
単位当り	m	1.000	当り		

SJ0020　　7号小型重力式擁壁工　　第　0019　号単価表
1 式　　当り

名　　称	単位	数　　量	単　　価	金　　額	摘　　要
重力式擁壁(施工ﾊﾟｯｹｰｼﾞ) 18-8-40(高炉) W/C=60%以下 砕石無 均ｺﾝ有 小型車割増無し	m3	11.420			第0024号施工単価表
基面整正(施工ﾊﾟｯｹｰｼﾞ)	m2	9.360			CB210080(0011)
合　　計	式	1.000			
単位当り	式	1.000	当り		

SJ0017　　L型擁壁工(H=1600)　　第　0020　号単価表
10　m　　当り

名　　称	単位	数　　量	単　　価	金　　額	摘　　要
プレキャスト擁壁設置(施工ﾊﾟｯｹｰｼﾞ) 1.0mを超え2.0m以下 基礎砕石無し 均しｺﾝ有り	m	10.000			CB222110(0030) 見積り単価
基面整正(施工ﾊﾟｯｹｰｼﾞ)	m2	13.000			CB210080(0011)
合　　計	m	10.000			
単位当り	m	1.000	当り		

SJ0018　　L型擁壁工(H=1700)　　第　0021　号単価表
10　m　　当り

名　　称	単位	数　　量	単　　価	金　　額	摘　　要
プレキャスト擁壁設置(施工ﾊﾟｯｹｰｼﾞ) 1.0mを超え2.0m以下 基礎砕石無し 均しｺﾝ有り	m	10.000			CB222110(0031) 見積り単価
基面整正(施工ﾊﾟｯｹｰｼﾞ)	m2	13.500			CB210080(0011)
合　　計	m	10.000			
単位当り	m	1.000	当り		

SJ0019　　L型擁壁工(H=1750)　　第　0022　号単価表
10　m　　当り

名　　称	単位	数　　量	単　　価	金　　額	摘　　要
プレキャスト擁壁設置(施工ﾊﾟｯｹｰｼﾞ) 1.0mを超え2.0m以下 基礎砕石無し 均しｺﾝ有り	m	10.000			CB222110(0032) 見積り単価
基面整正(施工ﾊﾟｯｹｰｼﾞ)	m2	14.000			CB210080(0011)
合　　計	m	10.000			
単位当り	m	1.000	当り		

SJ0021　歩車道境界ブロック　　第　0023　号単価表
両面R　　10　m　　当り

名　　称	単位	数　　量	単　　価	金　　額	摘　　要
歩車道境界ブロック(施工ﾊﾟｯｹｰｼﾞ) 設置 B種(180/230×250×600)（両面Ｒ） 再生ｸﾗｯｼｬﾗﾝ RC-40 不要 通常製品	m	8.000			CB422510(0033)
歩車道境界ブロック(施工ﾊﾟｯｹｰｼﾞ) 設置 各種(600mm以下､50kg未満) 再生ｸﾗｯｼｬﾗﾝ RC-40 不要 通常製品	m	2.000			CB422510(0034) 見積り単価
基面整正(施工ﾊﾟｯｹｰｼﾞ)	m2	2.400			CB210080(0011)
合　　計	m	10.000			
単位当り	m	1.000	当り		

SJ0023　　歩車道境界ブロック
巻込部乗入タイプ

第　0024　号単価表
10　m　　当り

名　　称	単位	数　　量	単　　価	金　　額	摘　　要
歩車道境界ブロック(施工ﾊﾟｯｹｰｼﾞ) 設置 各種(600mm以下､50kg未満) 再生ｸﾗｯｼｬﾗﾝ RC-40 18-8-25(高炉) 通常製品	m	10.000			CB422510(0035) 見積り単価
基面整正(施工ﾊﾟｯｹｰｼﾞ)	m2	4.100			CB210080(0011)
合　　計	m	10.000			
単位当り	m	1.000	当り		

SJ0024　　歩車道境界ブロック
斜めタイプ

第　0025　号単価表
10　m　　当り

名　　称	単位	数　　量	単　　価	金　　額	摘　　要
歩車道境界ブロック(施工ﾊﾟｯｹｰｼﾞ) 設置 各種(600mm以下､50kg未満) 再生ｸﾗｯｼｬﾗﾝ RC-40 不要 通常製品	m	10.000			CB422510(0034) 見積り単価
基面整正(施工ﾊﾟｯｹｰｼﾞ)	m2	2.400			CB210080(0011)
合　　計	m	10.000			
単位当り	m	1.000	当り		

SJ0025　　進入路工2型　　第　0026　号単価表
1 箇所　　当り

名　　称	単位	数　　量	単　　価	金　　額	摘　　要
路体（築堤）盛土(施工ﾊﾟｯｹｰｼﾞ)	m3	1.930			CB210510(0036)
法面整形(施工ﾊﾟｯｹｰｼﾞ) 盛土部 法面締固め有り ﾚｷ質土、砂及び砂質土、粘性土	m2	1.470			CB220010(0037)
合　　計	箇所	1.000			
単位当り	箇所	1.000	当り		

施工パッケージ単価一覧表

単価コード	施工名称	単位	標準単価	積算単価	条件名称	条件値
CB210100(0001)	掘削(施工ﾊﾟｯｹｰｼﾞ)	m3			土質	土砂
					施工方法	ｵｰﾌﾟﾝｶｯﾄ
					押土の有無	押土無し
CB210030(0002)	床掘り(施工ﾊﾟｯｹｰｼﾞ)	m3			土質	土砂
CB210410(0003)	埋戻し(施工ﾊﾟｯｹｰｼﾞ)	m3				
CB210410(0004)	埋戻し(施工ﾊﾟｯｹｰｼﾞ)	m3				
CB210510(0005)	路体（築堤）盛土(施工ﾊﾟｯｹｰｼﾞ)	m3				
CB210110(0006)	土砂等運搬(施工ﾊﾟｯｹｰｼﾞ)	m3			土質	土砂(岩塊･玉石混り土含む)
CB211410(0007)	安定処理(施工ﾊﾟｯｹｰｼﾞ)	m2			使用機種	ﾊﾞｯｸﾎｳ
					固化材100m2当り使用量	固化材数量 7.24 t/100m2
					固化材種類	セメント系（一般軟弱土用）
CB222790(0008)	管（函）渠型側溝（製品長　２ｍ／個）(施工ﾊﾟｯｹｰｼﾞ)	m			作業区分	据付
					内径又は内空幅(mm)	200mm以上400mm以下
					基礎砕石の有無	基礎砕石無し

施工パッケージ単価一覧表

単価コード	施工名称	単位	標準単価	積算単価	条件名称	条件値
CB240010(0009)	コンクリート(施工ﾊﾟｯｹｰｼﾞ)	m3			構造物種別	無筋･鉄筋構造物
					ｺﾝｸﾘｰﾄ規格	18-8-25(高炉)
					水セメント比	W/C=60%以下
					小型車割増	小型車割増無し
CB240210(0010)	型枠(施工ﾊﾟｯｹｰｼﾞ)	m2			型枠の種類	一般型枠
CB210080(0011)	基面整正(施工ﾊﾟｯｹｰｼﾞ)	m2				
CB222790(0012)	管（函）渠型側溝（製品長　２ｍ／個）（施工ﾊﾟｯｹｰｼﾞ）	ｍ			作業区分	据付
					内径又は内空幅(mm)	200mm以上400mm以下
					基礎砕石の有無	基礎砕石無し
CB222850(0013)	鉄筋コンクリート台付管(施工ﾊﾟｯｹｰｼﾞ)	ｍ			作業区分	据付
					管径	700mm
CB240010(0014)	コンクリート(施工ﾊﾟｯｹｰｼﾞ)	m3			構造物種別	無筋･鉄筋構造物
					ｺﾝｸﾘｰﾄ規格	18-8-25(高炉)
					水セメント比	W/C=60%以下
					小型車割増	小型車割増無し

施工パッケージ単価一覧表

単価コード	施工名称	単位	標準単価	積算単価	条件名称	条件値
CB221110(0015)	基礎砕石(施工ﾊﾟｯｹｰｼﾞ)	m2			砕石の厚さ	12.5cmを超え17.5cm以下
					砕石の種類	再生ｸﾗｯｼｬﾗﾝ 40～0
					小型車割増	小型車割増無し
CB240210(0016)	型枠(施工ﾊﾟｯｹｰｼﾞ)	m2			型枠の種類	一般型枠
CB222800(0017)	プレキャスト集水桝(施工ﾊﾟｯｹｰｼﾞ)	基			作業区分	据付
					基礎砕石の有無	基礎砕石有り
CB422510(0018)	歩車道境界ブロック(施工ﾊﾟｯｹｰｼﾞ)	m			作業区分	設置
					ﾌﾞﾛｯｸ規格	各種(2000mm以下、50kg以上550kg未満)
					基礎砕石規格	不要
					均し基礎ｺﾝｸﾘｰﾄ規格	不要
					ﾘｻｲｸﾙ認定製品区分	通常製品
CB222800(0019)	プレキャスト集水桝(施工ﾊﾟｯｹｰｼﾞ)	基			作業区分	据付
					基礎砕石の有無	基礎砕石無し
CB221110(0020)	基礎砕石(施工ﾊﾟｯｹｰｼﾞ)	m2			砕石の厚さ	7.5cmを超え12.5cm以下
					砕石の種類	再生ｸﾗｯｼｬﾗﾝ 40～0
					小型車割増	小型車割増無し

施工パッケージ単価一覧表

単価コード	施工名称	単位	標準単価	積算単価	条件名称	条件値
CB210030(0021)	床掘り(施工ﾊﾟｯｹｰｼﾞ)	m3			土質	土砂
CB210410(0022)	埋戻し(施工ﾊﾟｯｹｰｼﾞ)	m3			土質区分	土砂
CB222110(0023)	プレキャスト擁壁設置(施工ﾊﾟｯｹｰｼﾞ)	m			ﾌﾟﾚｷｬｽﾄ擁壁高さ	1.0mを超え2.0m以下
					基礎砕石の有無	基礎砕石無し
					均しｺﾝｸﾘｰﾄの有無	均しｺﾝ有り
CB222110(0024)	プレキャスト擁壁設置(施工ﾊﾟｯｹｰｼﾞ)	m			ﾌﾟﾚｷｬｽﾄ擁壁高さ	1.0mを超え2.0m以下
					基礎砕石の有無	基礎砕石無し
					均しｺﾝｸﾘｰﾄの有無	均しｺﾝ有り
CB222110(0025)	プレキャスト擁壁設置(施工ﾊﾟｯｹｰｼﾞ)	m			ﾌﾟﾚｷｬｽﾄ擁壁高さ	1.0mを超え2.0m以下
					基礎砕石の有無	基礎砕石無し
					均しｺﾝｸﾘｰﾄの有無	均しｺﾝ有り
CB222110(0026)	プレキャスト擁壁設置(施工ﾊﾟｯｹｰｼﾞ)	m			ﾌﾟﾚｷｬｽﾄ擁壁高さ	1.0mを超え2.0m以下
					基礎砕石の有無	基礎砕石無し
					均しｺﾝｸﾘｰﾄの有無	均しｺﾝ有り
CB222110(0027)	プレキャスト擁壁設置(施工ﾊﾟｯｹｰｼﾞ)	m			ﾌﾟﾚｷｬｽﾄ擁壁高さ	1.0mを超え2.0m以下
					基礎砕石の有無	基礎砕石無し
					均しｺﾝｸﾘｰﾄの有無	均しｺﾝ有り

施工パッケージ単価一覧表

単価コード	施工名称	単位	標準単価	積算単価	条件名称	条件値
CB222110(0028)	プレキャスト擁壁設置(施工ﾊﾟｯｹｰｼﾞ)	m			ﾌﾟﾚｷｬｽﾄ擁壁高さ	1.0mを超え2.0m以下
					基礎砕石の有無	基礎砕石無し
					均しｺﾝｸﾘｰﾄの有無	均しｺﾝ有り
CB226320(0029)	重力式擁壁(施工ﾊﾟｯｹｰｼﾞ)	m3			ｺﾝｸﾘｰﾄ規格	18-8-40(高炉)
					基礎砕石の有無	砕石無
					均しｺﾝｸﾘｰﾄの有無	均ｺﾝ有
					水ｾﾒﾝﾄ比	W/C=60%以下
					小型車割増	小型車割増無
CB222110(0030)	プレキャスト擁壁設置(施工ﾊﾟｯｹｰｼﾞ)	m			ﾌﾟﾚｷｬｽﾄ擁壁高さ	1.0mを超え2.0m以下
					基礎砕石の有無	基礎砕石無し
					均しｺﾝｸﾘｰﾄの有無	均しｺﾝ有り
CB222110(0031)	プレキャスト擁壁設置(施工ﾊﾟｯｹｰｼﾞ)	m			ﾌﾟﾚｷｬｽﾄ擁壁高さ	1.0mを超え2.0m以下
					基礎砕石の有無	基礎砕石無し
					均しｺﾝｸﾘｰﾄの有無	均しｺﾝ有り
CB222110(0032)	プレキャスト擁壁設置(施工ﾊﾟｯｹｰｼﾞ)	m			ﾌﾟﾚｷｬｽﾄ擁壁高さ	1.0mを超え2.0m以下
					基礎砕石の有無	基礎砕石無し
					均しｺﾝｸﾘｰﾄの有無	均しｺﾝ有り

施工パッケージ単価一覧表

単価コード	施工名称	単位	標準単価	積算単価	条件名称	条件値
CB422510(0033)	歩車道境界ブロック(施工ﾊﾟｯｹｰｼﾞ)	m			作業区分	設置
					ﾌﾞﾛｯｸ規格	B種(180/230×250×600)（両面Ｒ）
					基礎砕石規格	再生ｸﾗｯｼｬﾗﾝ RC-40
					均し基礎ｺﾝｸﾘｰﾄ規格	不要
					ﾘｻｲｸﾙ認定製品区分	通常製品
CB422510(0034)	歩車道境界ブロック(施工ﾊﾟｯｹｰｼﾞ)	m			作業区分	設置
					ﾌﾞﾛｯｸ規格	各種(600mm以下、50kg未満)
					基礎砕石規格	再生ｸﾗｯｼｬﾗﾝ RC-40
					均し基礎ｺﾝｸﾘｰﾄ規格	不要
					ﾘｻｲｸﾙ認定製品区分	通常製品
CB422510(0035)	歩車道境界ブロック(施工ﾊﾟｯｹｰｼﾞ)	m			作業区分	設置
					ﾌﾞﾛｯｸ規格	各種(600mm以下、50kg未満)
					基礎砕石規格	再生ｸﾗｯｼｬﾗﾝ RC-40
					均し基礎ｺﾝｸﾘｰﾄ規格	18-8-25(高炉)
					ﾘｻｲｸﾙ認定製品区分	通常製品
					水セメント比	W/C=60%以下
					小型車割増	小型車割増無し

施工パッケージ単価一覧表

単価コード	施工名称	単位	標準単価	積算単価	条件名称	条件値
CB210510(0036)	路体（築堤）盛土(施工ﾊﾟｯｹｰｼﾞ)	m3				
CB220010(0037)	法面整形(施工ﾊﾟｯｹｰｼﾞ)	m2			整形箇所	盛土部
					法面締固めの有無	法面締固め有り
					土質	ﾚｷ質土、砂及び砂質土、粘性土
CB227010(0038)	殻運搬(施工ﾊﾟｯｹｰｼﾞ)	m3			殻発生作業	ｺﾝｸﾘｰﾄ(無筋・鉄筋)構造物とりこわし
CB430510(0039)	舗装版切断(施工ﾊﾟｯｹｰｼﾞ)	m			舗装版種別	ｱｽﾌｧﾙﾄ舗装版
					ｱｽﾌｧﾙﾄ舗装版厚	15cm以下
CB430310(0040)	舗装版破砕(施工ﾊﾟｯｹｰｼﾞ)	m2			舗装版種別	ｱｽﾌｧﾙﾄ舗装版
					騒音振動対策	騒音振動対策不要
					積込作業の有無	積込有り
CB227010(0041)	殻運搬(施工ﾊﾟｯｹｰｼﾞ)	m3			殻発生作業	舗装版破砕
CB210100(0042)	掘削(施工ﾊﾟｯｹｰｼﾞ)	m3			土質	土砂
					施工方法	現場制約あり
CB210520(0043)	路床盛土(施工ﾊﾟｯｹｰｼﾞ)	m3				

施工パッケージ単価一覧表

単価コード	施工名称	単位	標準単価	積算単価	条件名称	条件値
CB210510(0044)	路体（築堤）盛土(施工ﾊﾟｯｹｰｼﾞ)	m3				
CB220010(0045)	法面整形(施工ﾊﾟｯｹｰｼﾞ)	m2			整形箇所	盛土部
					法面締固めの有無	法面締固め有り
					土質	砂及び砂質土、粘性土
CB410260(0046)	表層（車道・路肩部）（施工ﾊﾟｯｹｰｼﾞ）	m2			1層当り平均仕上り厚(mm)	1層当り平均仕上り厚 40 mm
					材料	再生密粒度ｱｽｺﾝ(13)
					瀝青材料種類	ﾌﾟﾗｲﾑｺｰﾄ PK-3
CB410030(0047)	下層路盤（車道・路肩部）（施工ﾊﾟｯｹｰｼﾞ）	m2			全仕上り厚	全仕上り厚 100 mm
					施工区分	1層施工

潜水ポンプ運転費　　第　0001　号 運転単価表

1.000 日　　当り

名　　称	単位	数　量	単　価	金　額	摘　　要
特殊作業員	人				
工事用水中ポンプ運転費【基準】	日				第0002号運転単価表
発動発電機運転費	日				第0003号運転単価表
諸雑費	式	1.000			
合計	日	1.000			
単位当り	日	1.000	当り		

工事用水中ポンプ運転費【基準】　　第　0002　号 運転単価表

1.000 日　　当り

名　　称	単位	数　量	単　価	金　額	摘　　要
工事用水中ポンプ	供用日				
諸雑費	式	1.000			
合計	日	1.000			
単位当り	日	1.000	当り		

発動発電機運転費　　第　0003　号 運転単価表

1.000 日　　当り

名　　称	単位	数　量	単　価	金　額	摘　　要
軽油 一般用	ﾘｯﾄﾙ				
発動発電機賃料 排出ガス対策型	供用日				

発動発電機運転費					第　0003　号 運転単価表 1.000 日　当り
名　称	単位	数　量	単　価	金　額	摘　要
諸雑費	式	1.000			
合計	日	1.000			
単位当り	日	1.000	当り		

バックホウ運転費(賃料)【基準】					第　0004　号 運転単価表 1.000 日　当り
名　称	単位	数　量	単　価	金　額	摘　要
特殊運転手	人				
軽油 一般用	ﾘｯﾄﾙ				
バックホウ賃料 排ガス対策	供用日				

バックホウ運転費(賃料)【基準】　　第　0004　号 運転単価表

1.000 日　　当り

名　　称	単位	数　量	単　価	金　額	摘　　要
諸雑費	式	1.000			
合計	日	1.000			
単位当り	日	1.000	当り		

バックホウ運転経費（賃料）　　第　0005　号 運転単価表

1.000 日　　当り

名　　称	単位	数　量	単　価	金　額	摘　　要
バックホウ賃料 排ガス対策	日				
軽油 一般用	ﾘｯﾄﾙ				
特殊運転手	人				

バックホウ運転経費（賃料）　　第　0005　号 運転単価表

1.000 日　　当り

名　　称	単位	数　量	単　価	金　額	摘　　要
合計	日	1.000			
単位当り	日	1.000	当り		

バックホウ運転経費（賃料）　　第　0006　号 運転単価表

1.000 日　　当り

名　　称	単位	数　量	単　価	金　額	摘　　要
バックホウ賃料 排ガス対策	日				
軽油 一般用	ﾘｯﾄﾙ				
特殊運転手	人				
合計	日	1.000			

バックホウ運転経費（賃料）　　第　0006　号 運転単価表
1.000 日　　当り

名　　称	単位	数　量	単　価	金　額	摘　　要
単位当り	日	1.000	当り		

バックホウ運転経費（賃料）　　第　0007　号 運転単価表
1.000 日　　当り

名　　称	単位	数　量	単　価	金　額	摘　　要
バックホウ賃料 排ガス対策	日				
軽油 一般用	ﾘｯﾄﾙ				
特殊運転手	人				
合計	日	1.000			
単位当り	日	1.000	当り		

バックホウ運転経費（賃料）　　第　0008　号 運転単価表

1.000 日　　当り

名　　称	単位	数　量	単　価	金　額	摘　　要
バックホウ賃料 排ガス対策	日				
軽油 一般用	ﾘｯﾄﾙ				
特殊運転手	人				
合計	日	1.000			
単位当り	日	1.000	当り		

1期数量計算書

1期数量総括表

	1　期　数　量　総　括　表				
工　種	種　別	細　別・規　格	単 位	数　量	摘　要
1期土工			式	1.0	
	オープン掘削	普通土	m^3	460	
	床　掘	普通土	m^3	420	
	埋　戻	流用土	m^3	110	
	埋　戻	良質土流用	m^3	500	
	畦畔盛土		m^3	20	
	残土処分		m^3	200	
地盤改良工			式	1.0	
	路床安定処理	144.80kg/m3 T=500	m^2	684	
排水路工			式	1.0	
	管渠型側溝	φ300	m	207	
	管渠型側溝横断工	φ300	m	10	
	暗渠工	台付管φ700	m	11	
	暗渠取付工	２型	箇所	2	
	横断用街渠桝工	５型	箇所	1	
		１０型	箇所	1	
	接続用街渠桝	R	箇所	1	
		L	箇所	1	
	管理用街渠桝		箇所	3	
用水路工			式	1.0	
	パイプライン移設工		式	1.0	
	床堀		m3	30	
	埋戻		m3	20	
	パイプライン基礎		m3	4	
擁壁工			式	1.0	
	L型擁壁工	７型	式	1.0	
		８型	式	1.0	
附帯工			式	1.0	
	歩車道境界ブロック	両面R	m	210	
		巻込部乗入	m	11	
		斜め	m	2	
	進入路工	２型	式	1	
撤去工					
	鉄筋Co	取壊し運搬処分	m^3	2	
	無筋Co	取壊し運搬処分	m^3	1	
	舗装版切断		m	210	
	As舗装撤去		m^2	388	
	As殻	運搬処分	m^3	16	

1期数量総括表

	1　期　数　量　総　括　表				
工　種	種　別	細　別・規　格	単 位	数　量	摘　要
仮設工					
	暫定供用道路工		式	1.0	
	人力掘削	普通土	m^3	20	
	路床盛土	良質土流用	m^3	50	
	路肩盛土	良質土流用	m^3	20	
	盛土法面仕上		m^2	190	
	購入土		m^3	70	
	表層工	再生密粒度As(13)	m^2	292	t=4cm
	路盤工	再生切込砕石RC-40	m^2	292	t=10cm
	交通管理工		式	1.0	
技術管理費					
	六価クロム試験		試料	1	
	セメント安定処理試験		式	1	
	室内CBR用試料採取　変状土		箇所	1	
	変状土CBR試験		試料	1	
	地盤の平板載荷試験100KN以内		箇所	1	

1 期 土 工 数 量 集 計 表

名　　称	種　　別	細　　別	単 位	数　　量	備　　考
土　　工			式	1.0	
	オープン掘削	普通土	m^3	456	
	床　　掘	普通土	m^3	425	
	埋　　戻	流用土	m^3	113	
	埋　　戻	良質土流用	m^3	498	
	畦畔盛土		m^3	21	
	残土処分		m^3	201	
	路床安定処理	144.80kg/m3 T=500	m^2	684	

土 工 集 計 計 算 書

1式当たり

名　称	計　算　式			数　量	単位	備 考
	別紙計算書より					
	本線	横断工8型				
オープン掘削 （普通土）	455.6		＝	455.6	m3	
床　掘 （普通土）	365.8	59.0	＝	424.8	m3	
埋　戻 （流用土）	66.6	46.4	＝	113.0	m3	
埋　戻 （良質土流用）	498.1		＝	498.1	m3	
畦畔盛土	20.9		＝	20.9	m3	
購入土(畦畔用)	20.9　×	1.20	＝	25.1	m3	
路床改良	684.2		＝	684.2	m2	
残　土	V=455.6+424.8-(113.0+498.1)/0.9		＝	201.4	m3	

1期土工

土　工　計　算　書

測　点	距　離 m	オープン掘削 断面積 m2	オープン掘削 平均断面積 m2	オープン掘削 立積 m3	床掘 断面積 m2	床掘 平均断面積 m2	床掘 立積 m3
NO.11+14.20	0.00	2.7	-	-	1.2	-	-
NO.12	5.80	2.7	2.70	15.7	1.2	1.20	7.0
NO.13	20.00	2.4	2.55	51.0	1.4	1.30	26.0
NO.14	20.00	2.1	2.25	45.0	1.5	1.45	29.0
NO.15	20.00	2.0	2.05	41.0	1.8	1.65	33.0
NO.16	20.00	2.2	2.10	42.0	1.7	1.75	35.0
NO.17	20.00	2.5	2.35	47.0	1.9	1.80	36.0
NO.18	20.00	2.0	2.25	45.0	1.8	1.85	37.0
NO.19	20.00	1.9	1.95	39.0	1.6	1.70	34.0
NO.20	20.00	2.0	1.95	39.0	1.8	1.70	34.0
NO.21	20.00	2.0	2.00	40.0	2.1	1.95	39.0
NO.22	20.00	2.4	2.20	44.0	2.7	2.40	48.0
NO.22+2.88	2.88	2.4	2.40	6.9	2.7	2.70	7.8
合　計	208.68			455.6			365.8

1期土工

土　工　計　算　書

測　点	距　離 m	埋　戻（流用土） 断面積 m2	平均断面積 m2	立　積 m3	埋　戻（良質土） 断面積 m2	平均断面積 m2	立　積 m3
NO.11+14.20	0.00	0.3	－	－	1.7	－	－
NO.12	5.80	0.3	0.30	1.7	1.7	1.70	9.9
NO.13	20.00	0.3	0.30	6.0	1.9	1.80	36.0
NO.14	20.00	0.3	0.30	6.0	2.0	1.95	39.0
NO.15	20.00	0.4	0.35	7.0	2.3	2.15	43.0
NO.16	20.00	0.3	0.35	7.0	2.3	2.30	46.0
NO.17	20.00	0.3	0.30	6.0	2.3	2.30	46.0
NO.18	20.00	0.4	0.35	7.0	2.5	2.40	48.0
NO.19	20.00	0.3	0.35	7.0	2.5	2.50	50.0
NO.20	20.00	0.3	0.30	6.0	2.7	2.60	52.0
NO.21	20.00	0.3	0.30	6.0	3.0	2.85	57.0
NO.22	20.00	0.3	0.30	6.0	3.2	3.10	62.0
NO.22+2.88	2.88	0.3	0.30	0.9	3.2	3.20	9.2
合　計	208.68			66.6			498.1

横断工8型 土工単位数量調書

台付管φ700土工断面図

S=1：20

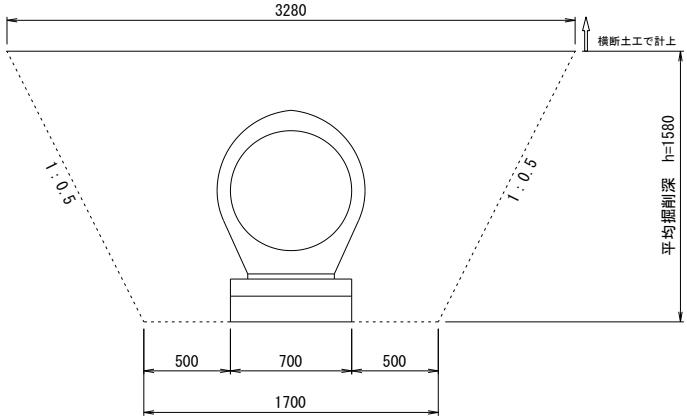

土 工 表	1m当り
床 掘	3.93 m3/m
埋 戻	3.09 m3/m

名 称	計 算 式		数 量	
	土工延長 L=15.00m			
床堀	V= 3.93*15.00	＝ 58.950	59.0	m3
埋戻	V= 3.09*15.00	＝ 46.350	46.4	m3

1期土工

土　工　計　算　書

測　点	距　離 m	畦畔盛土 断面積 m2	平均断面積 m2	立　積 m3	断面積 m2	平均断面積 m2	立　積 m3
NO.11+14.20	0.00	0.1	－	－		－	－
NO.12	5.80	0.1	0.10	0.6			
NO.13	20.00	0.1	0.10	2.0			
NO.14	20.00	0.1	0.10	2.0			
NO.15	20.00	0.1	0.10	2.0			
NO.16	20.00	0.1	0.10	2.0			
NO.17	20.00	0.1	0.10	2.0			
NO.18	20.00	0.1	0.10	2.0			
NO.19	20.00	0.1	0.10	2.0			
NO.20	20.00	0.1	0.10	2.0			
NO.21	20.00	0.1	0.10	2.0			
NO.22	20.00	0.1	0.10	2.0			
NO.22+2.88	2.88	0.1	0.10	0.3			
合　計	208.68			20.9			

1期土工

土　工　計　算　書

測　点	距　離 m	車道　路床改良 長　さ m	平均長さ m	平　積 m2	長　さ m	平均長さ m	平　積 m2
NO.11	0.00	3.07	－	－		－	－
NO.12	20.00	3.07	3.070	61.40			
NO.13	20.00	3.07	3.070	61.40			
NO.14	20.00	3.07	3.070	61.40			
NO.15	20.00	3.07	3.070	61.40			
NO.16	20.00	3.07	3.070	61.40			
NO.17	20.00	3.07	3.070	61.40			
NO.18	20.00	3.07	3.070	61.40			
NO.19	20.00	3.07	3.070	61.40			
NO.20	20.00	3.07	3.070	61.40			
NO.21	20.00	3.07	3.070	61.40			
NO.22	20.00	3.07	3.070	61.40			
NO.22+2.88	2.88	3.07	3.070	8.84			
合　計	222.88			684.24			

１ 期 排 水 工 数 量 集 計 表

名　　称	種　　別	細　　別	単 位	数　　量	備　　考
排 水 工			式	1.0	
	管渠型側溝	φ300	m	207.4	
	管渠型側溝横断工	φ300	m	10.0	
	暗渠工	台付管φ700	m	11.0	
	暗渠取付工	２型	箇所	2.0	
	横断用街渠桝工	５型	箇所	1.0	
		１０型	箇所	1.0	
	接続用街渠桝	R	箇所	1.0	
		L	箇所	1.0	
	管理用街渠桝		箇所	3.0	

数　量　調　書

名　称	測点 自	測点 至	左・右	単位	数　量	摘　要
管渠型側溝 (300)	No. 11	No. 11 + 6.2	左	m	6.2	
	No. 11 + 17.7	No. 14 + 7.1	左	m	49.4	
	No. 14 + 7.9	No. 16 + 17.2	左	m	49.3	
	No. 16 + 18.4	No. 19 + 9.6	左	m	51.2	
	No. 19 + 10.4	No. 22 + 1.8	左	m	51.3	
		合　計		m	207.4	

数　量　調　書

名　称	測点 自	測点 至	左・右	単位	数　量	摘　要
管渠型側溝 (300　横断用)	No.　11　+　7.0	No.　11　+　16.9	左	m	10.0	
		合　計		m	10.0	

数　量　調　書

名　称	測点 自	測点 至	左・右	単位	数　量	摘　要
台付管φ700	No. 16 + 17.8		横断	m	11.0	横断工8型
		合　計		m	11.0	

数　量　調　書

名　称	測点 自	測点 至	左・右	単位	数　量	摘　要
暗渠取付工						
２型	No.　16　+　17.8		左右	箇所	2.0	横断工8
		合　計		箇所	2.0	

数　量　調　書

名　称	測点 自	測点 至	左・右	単位	数　量	摘　要
横断用街渠桝5型	No. 16 + 17.8		左	箇所	1.0	
横断用街渠桝10型	No. 16 + 17.8		右	箇所	1.0	
		合　計		箇所	2.0	

数　量　調　書

名　称	測点 自	測点 至	左・右	単位	数　量	摘　要
接続用街渠桝R	No. 11 + 6.6		左	箇所	1.0	

数　量　調　書

名　称	測点 自	測点 至	左・右	単位	数　量	摘　要
接続用街渠桝L	No. 11 + 17.3		左	箇所	1.0	

数　量　調　書

名　称	測点 自	測点 至	左・右	単位	数　量	摘　要
管理用街渠桝	No. 14 + 7.5		左	箇所	1.0	
	No. 19 + 10.0		左	箇所	1.0	
	No. 22 + 2.2		左	箇所	1.0	
	合　計			箇所	3.0	

管渠型側溝φ300	数 量 計 算 書	10.0m 当たり

算出根拠となる図面

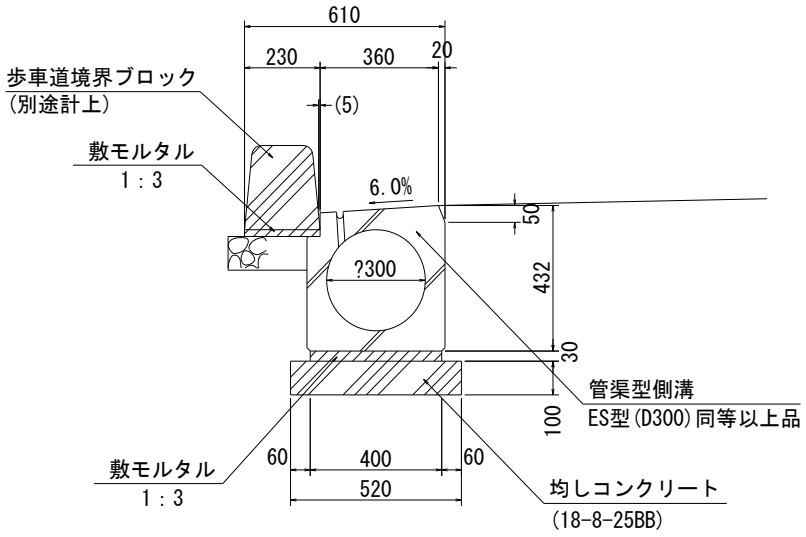

名　　称	計　　算　　式		単位	数　量
管渠型側溝φ300	10.00/2.00	= 5.000	個	5.00
均しコンクリート	0.52*0.10*10.00	= 0.520	m3	0.52
同上型枠	0.10*2*10.00	= 2.000	m2	2.00
敷きモルタル	0.40*0.03*10.00	= 0.120	m3	0.12
1：3				
基面整正	0.52*10.00	= 5.200	m2	5.20

管渠型側溝横断工φ300	数 量 計 算 書	10.0m 当たり

算出根拠となる図面

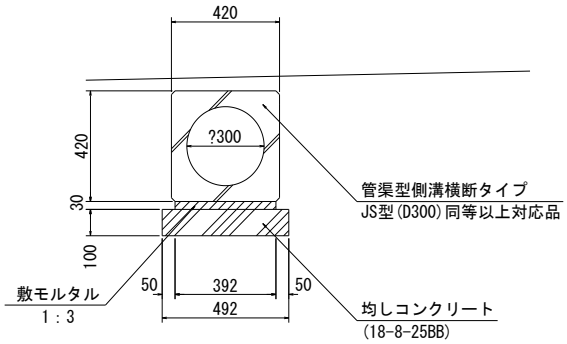

名　　称	計　　算　　式			単位	数　量
管渠型側溝横断工φ300	10.00/2.00	=	5.000	個	5.00
均しコンクリート	0.49*0.10*10.00	=	0.490	m3	0.49
同上型枠	0.10*2*10.00	=	2.000	m2	2.00
敷きモルタル	0.39*0.03*10.00	=	0.117	m3	0.12
1：3					
基面整正	0.49*10.00	=	4.900	m2	4.90

台付管φ700	数 量 計 算 書	10.0m 当たり

算出根拠となる図面

台付管φ700

S=1：20

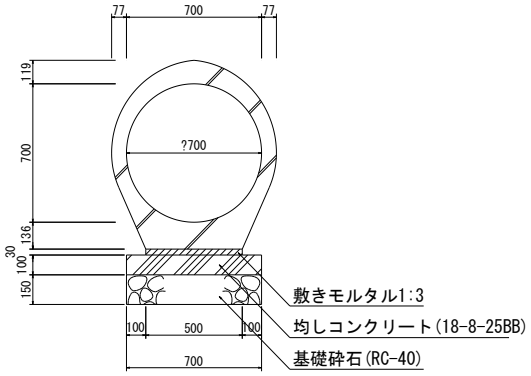

名　　称	計　　算　　式			単位	数　量
台付管φ700	10.00/2.50	=	4.000	個	4.00
均しコンクリート	0.70*0.10*10.00	=	0.700	m3	0.70
同上型枠	0.10*2*10.00	=	2.000	m2	2.00
敷きモルタル	0.50*0.03*10.00	=	0.150	m3	0.15
1：3					
基面整正	0.70*10.00	=	7.000	m2	7.00
基礎砕石	0.70*10.00	=	7.000	m2	7.00
RC-40 t=15cm					

暗渠取付工2型	数 量 計 算 書	1.0箇所 当たり

算出根拠となる図面

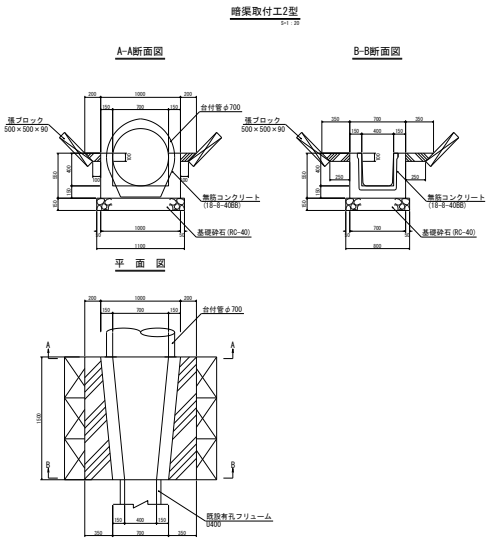

名　　称	計　　算　　式	単位	数　量
無筋コンクリート	((1.00*0.55-0.70*0.40)+(0.70*0.55-0.40*0.40))/2*1.5		
18-8-25BB	= 0.371	m3	0.37
同上型枠	0.55*4*1.50 = 3.300	m2	3.30
張コンクリート	((0.20+0.10)/2*0.10+(0.35+0.25)/2*0.10)/2*1.50*2		
18-8-25BB	= 0.068	m3	0.07
張ブロック	0.50*1.50*2 = 1.500	m2	1.50
500×500×90			
基面整正	(1.10+0.80)/2*1.50 = 1.425	m2	1.43
基礎砕石	(1.10+0.80)/2*1.50 = 1.425	m2	1.43
RC-40 t=15cm			

横断用街渠桝5型,10型	数 量 計 算 書	1.0箇所 当たり

算出根拠となる図面

側面図　　正面図　　平面図

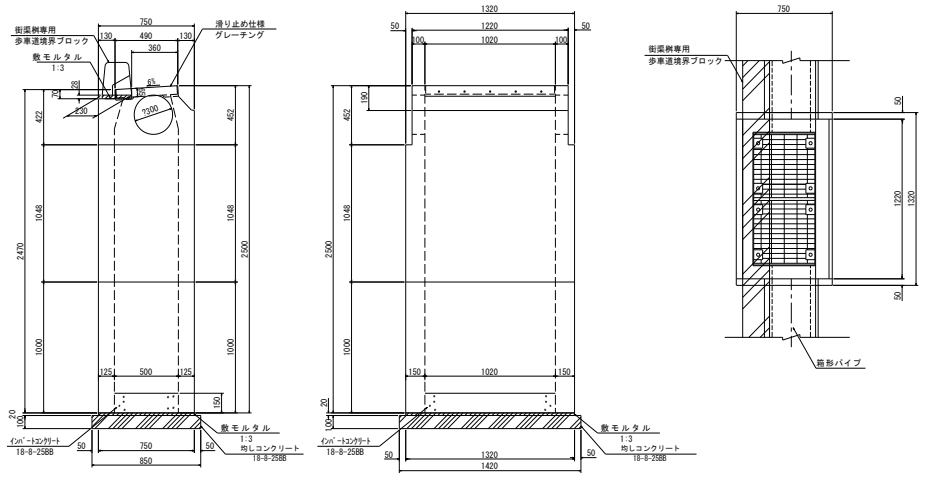

名　　称	計　　算　　式		単位	数　量
プレキャスト街渠桝	B750×L1320×H2500	1.000	個	1.00
	2765kg/個			
均しコンクリート	0.85*1.42*0.10	= 0.121	m3	0.12
18-8-25BB				
同上型枠	(0.85+1.42)*2*0.10	= 0.454	m2	0.45
敷きモルタル	0.75*1.32*0.02	= 0.020	m3	0.02
1：3				
インバートコンクリート	0.50*1.02*0.15	= 0.077	m3	0.08
18-8-25BB				
街渠桝用歩車道境界ブロック		1.000	個	1.00
両面B種	116kg/個			
基面整正	0.85*1.42	= 1.207	m2	1.21

接続用街渠桝L	数 量 計 算 書	1.0箇所 当たり

算出根拠となる図面

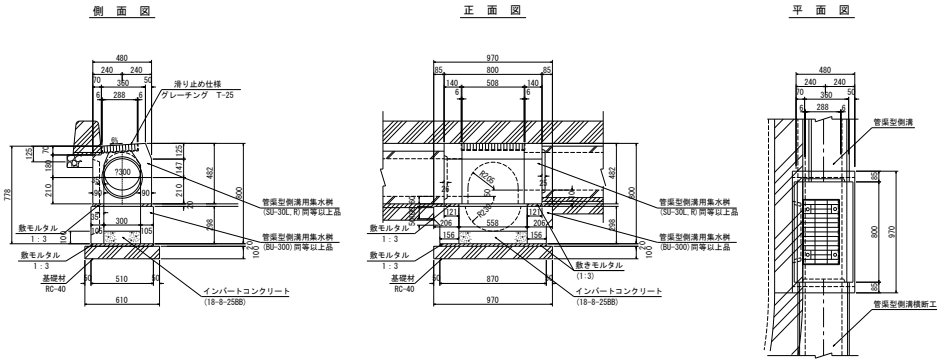

名　　称	計　　算　　式		単位	数　量
二次製品街渠集水桝	SU-30L同等以上品	1.000	式	1.00
	193kg/個			
二次製品街渠集水桝	BU-300同等以上品	1.000	式	1.00
	343kg/個			
均しコンクリート	0.61*0.97*0.10	= 0.059	m3	0.06
18-8-25BB				
同上型枠	(0.61+0.97)*0.10*2	= 0.316	m2	0.32
敷きモルタル	0.51*0.87*0.02	= 0.009		
1：3	(0.48*0.80-0.30*0.56)*0.02	= 0.004		
		計 0.013	m3	0.01
インバートコンクリート	0.30*0.56*0.10	= 0.017	m3	0.02
18-8-25BB				
基面整正	0.61*0.97	= 0.592	m2	0.59

接続用街渠桝R	数 量 計 算 書	1.0箇所 当たり

算出根拠となる図面

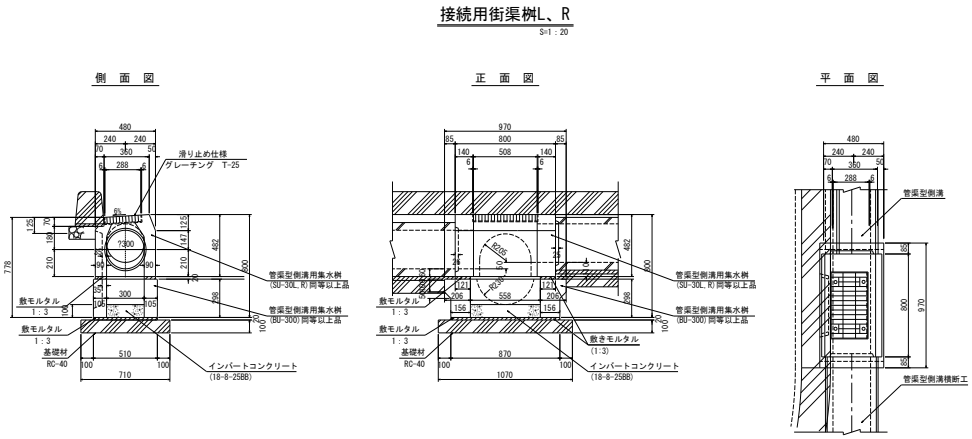

名　　称	計　　算　　式			単位	数　量
二次製品街渠集水桝	SU-30R同等以上品		1.000	式	1.00
	193kg/個				
二次製品街渠集水桝	BU-300同等以上品		1.000	式	1.00
	343kg/個				
均しコンクリート	0.61*0.97*0.10	=	0.059	m3	0.06
18-8-25BB					
同上型枠	(0.61+0.97)*0.10*2	=	0.316	m2	0.32
敷きモルタル	0.51*0.87*0.02	=	0.009		
1：3	(0.48*0.80-0.30*0.56)*0.02	=	0.004		
		計	0.013	m3	0.01
インバートコンクリート	0.30*0.56*0.10	=	0.017	m3	0.02
18-8-25BB					
基面整正	0.61*0.97	=	0.592	m2	0.59

管理用街渠桝	数 量 計 算 書	1.0箇所 当たり

算出根拠となる図面

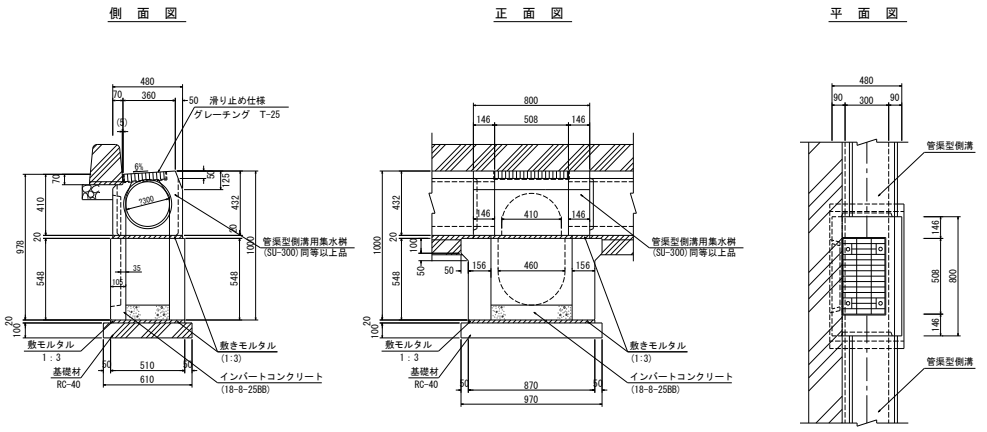

名　　称	計　　算　　式		単位	数　量
二次製品街渠集水桝	SU-300同等以上品	1.000	式	1.00
	173kg/個			
二次製品街渠集水桝	BU-301同等以上品	1.000	式	1.00
	343kg/個			
均しコンクリート	0.61*0.97*0.10	= 0.059	m3	0.06
18-8-25BB				
同上型枠	(0.61+0.97)*0.10*2	= 0.316	m2	0.32
敷きモルタル	0.51*0.87*0.02	= 0.009		
1：3	(0.48*0.80-0.30*0.56)*0.02	= 0.004		
		計 0.013	m3	0.01
インバートコンクリート	0.30*0.56*0.10	= 0.017	m3	0.02
18-8-25BB				
基面整正	0.61*0.97	= 0.592	m2	0.59

用 水 路 水 工 数 量 集 計 表

名　　称	種　　別	細　　別	単 位	数　　量	備　　考
用 水 路 復 旧			式	1.0	
	パイプライン移設工		式	1.0	
	床堀		m3	28.7	
	埋戻		m3	16.1	
	パイプライン基礎		m3	4.2	

パイプライン移設工	数 量 計 算 書	1.0式 当たり

算出根拠となる図面

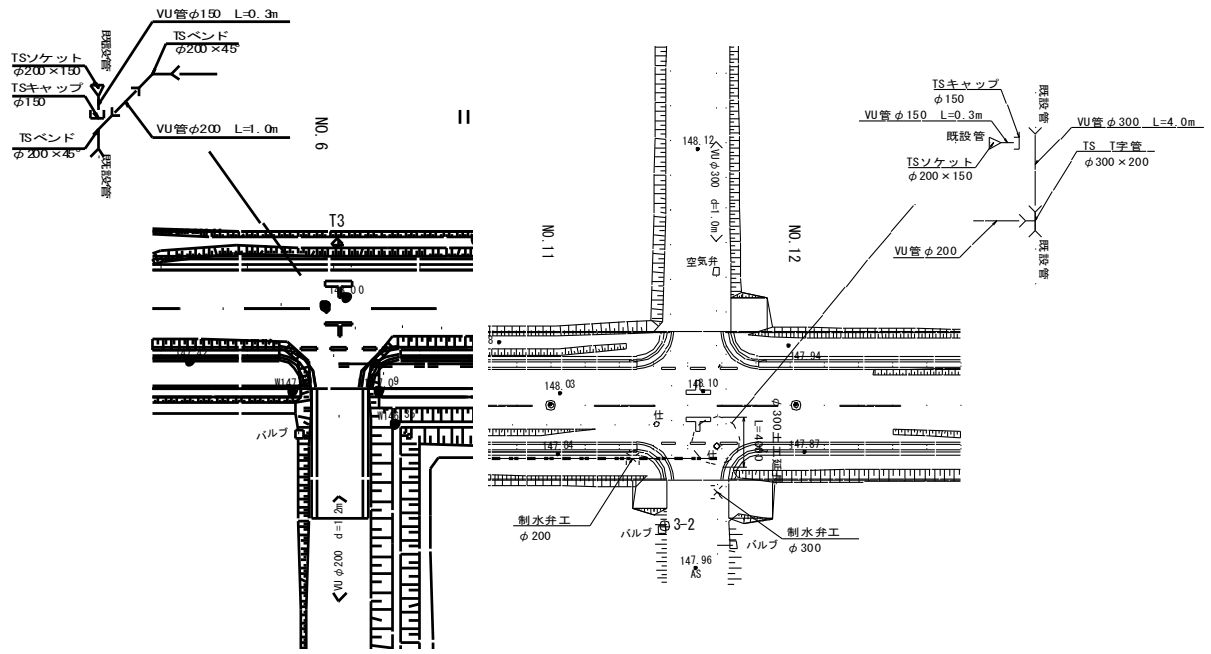

名　　称	計　　算　　式		単位	数　量
土工別途計上				
農業用水用VUφ300	4.000		m	4.00
農業用水用VUφ200	1.0+2.0+8.0	= 11.000	m	11.00
TS　T字管				
φ300×200	1.000		ケ	1.00
TSベント	2.000		ケ	2.00
φ200×45°				
TSキャップ	2.000		ケ	2.00
φ150				
TSソケット	2.000		ケ	2.00
φ200×150				
農業用水用VU管φ150	0.3+0.3	= 0.600	m	0.60
制水弁工φ300	1.000		式	1.00
制水弁工φ200	1.000		式	1.00

制水弁工φ300	数 量 計 算 書	1.0式 当たり

算出根拠となる図面

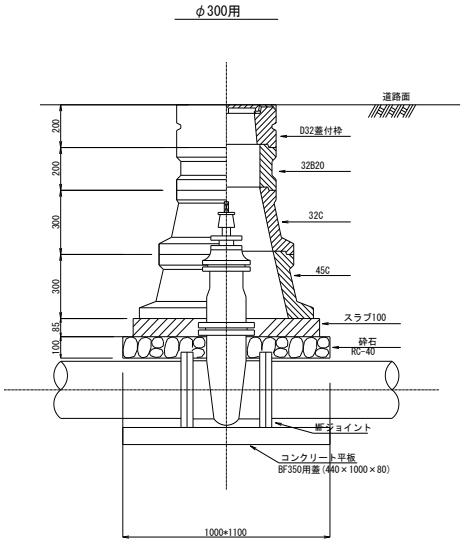

土被り1．2m

制水弁工数量表　（ヶ所当たり）

名称	規格	単位	数量	摘要
制水弁		基	1.0	
マンホール蓋	D32蓋付枠	ヶ	1	φ480 H=200 W= 67kg
マンホールボックス	32B20	〃	1	φ480 H=200 W= 22kg
〃	32C	〃	1	φ650 H=300 W= 65kg
〃	45C	〃	1	φ840 H=300 W=111kg
スラブ	100	組	1	W=132kg
砕石	RC-40	m2	1.10	t=10cm
ＭＦジョイント	フレキシブルフランジ	ヶ	2	
コンクリート平板	BF350用蓋(440×1000×80)	枚	1	

名　　称	計　　算　　式		単位	数　量
制水弁φ300		1.000	基	1.00
マンホール蓋	φ480　H=200　W=67kg	1.000	ケ	1.00
D32蓋付枠				
マンホールボックス	φ480　H=200　W=22kg	1.000	ケ	1.00
32B20				
マンホールボックス	φ650　H=300　W=65kg	1.000	ケ	1.00
32C				
マンホールボックス	φ840　H=300　W=111kg	1.000	ケ	1.00
45C				
スラブ	W=135kg	1.000	組	1.00
100				
砕石		1.100	m2	1.10
RC-40				
MFジョイント	フレキシブルフランジ	2.000	ケ	2.00
コンクリート平板	440×1000×80	1.000	枚	1.00
BF350用蓋				

制水弁工φ200	数 量 計 算 書	1.0式 当たり

算出根拠となる図面

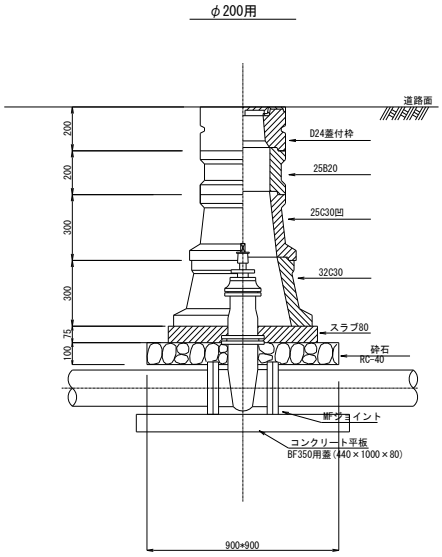

土被り1．2m

制水弁工数量表　（ヶ所当たり）

名称	規格	単位	数量	摘要
制水弁		基	1.0	
マンホール蓋	D24蓋付枠	ケ	1	φ400 H=200 W= 50kg
マンホールボックス	25B20	〃	1	φ400 H=200 W= 26kg
〃	25C30凹	〃	1	φ500 H=300 W= 42kg
〃	32C30	〃	1	φ650 H=300 W= 65kg
スラブ	80	組	1	W= 72kg
砕石	RC-40	m2	0.81	t=10cm
ＭＦジョイント	フレキシブルフランジ	ケ	2	
コンクリート平板	BF350用蓋(440×1000×80)	枚	1	

名　　称	計　　算　　式	単位	数　量
制水弁φ200	1.000	基	1.00
マンホール蓋	φ400　H=200　W=50kg　1.000	ケ	1.00
D24蓋付枠			
マンホールボックス	φ400　H=200　W=26kg　1.000	ケ	1.00
25B20			
マンホールボックス	φ500　H=300　W=42kg　1.000	ケ	1.00
25C30凹			
マンホールボックス	φ650　H=300　W=65kg　1.000	ケ	1.00
32C30			
スラブ	W=72kg　1.000	組	1.00
80			
砕石	0.810	m2	0.81
RC-40			
MFジョイント	フレキシブルフランジ　2.000	ケ	2.00
コンクリート平板	440×1000×80　1.000	枚	1.00
BF350用蓋			

パイプライン土工	数 量 計 算 書	1.0式 当たり

算出根拠となる図面

φ300

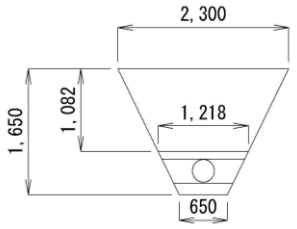

φ200

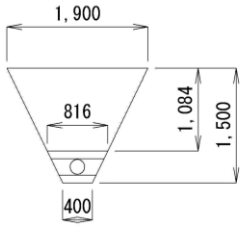

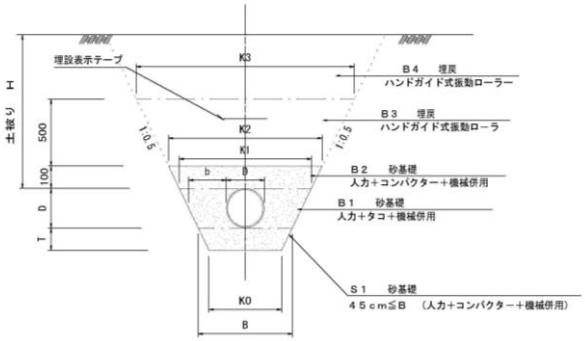

注) 現地発生土が良質な砂の場合は流用土を使用すること。

管布設標準寸法及び数量表
小口径管（φ300以下）

勾配勾配 1：0.5　　単位 mm　　単位 ㎥/10m

呼び径	D	T	B	b	K0	K1	K2	K3	管断面	砂基礎	
				管軸中心間					A(m²)	S1	S2
75	89	100	500	219	400	589	689	1189	0.006	1.51	—
100	114	100	500	210	400	614	714	1214	0.010	1.65	—
150	165	100	500	192	400	665	765	1265	0.021	1.92	—
200	216	100	500	174	400	716	816	1316	0.037	2.16	—
250	267	150	600	207	450	867	967	1467	0.056	3.10	—
300	318	150	800	289	650	1118	1218	1651	0.079	4.52	—

名　　称	計　　算　　式			単位	数　量
床堀					
(φ300)	(2.300+0.650)*1.650/2*4.0	=	9.735	m3	
(φ200)	(1.900+0.400)*1.500/2*11.0	=	18.975	m3	
	合計	=	28.710	m3	28.7
埋戻					
(φ300)	(2.300+1.218)*1.082/2*4.0	=	7.613	m3	
(φ200)	(1.900)*0.816/2*11.0	=	8.527	m3	
	合計	=	16.140	m3	16.1
砂基礎					
(φ300)	4.52/10.00*4.0	=	1.808	m3	
(φ200)	2.16/10.00*11.0	=	2.376	m3	
	合計	=	4.184	m3	4.2

1 期 擁 壁 工 数 量 集 計 表

名　　称	種　　別	細　　別	単 位	数　　量	備　　考
擁壁工			式	1.0	
	L型擁壁工	7型	式	1.0	
		8型	式	1.0	

数　量　調　書

名　称	測点 自	測点 至	左・右	単位	数　量	摘　要
擁壁工　7型	No.　11　+　14.20	No.　16　+　16.20	左	式	1.0	
擁壁工　8型	No.　16　+　16.20	No.　22　+　2.88	左	式	1.0	
		合　計		式	2.0	

擁壁工7型	数 量 計 算 書	1.0式 当たり

算出根拠となる図面

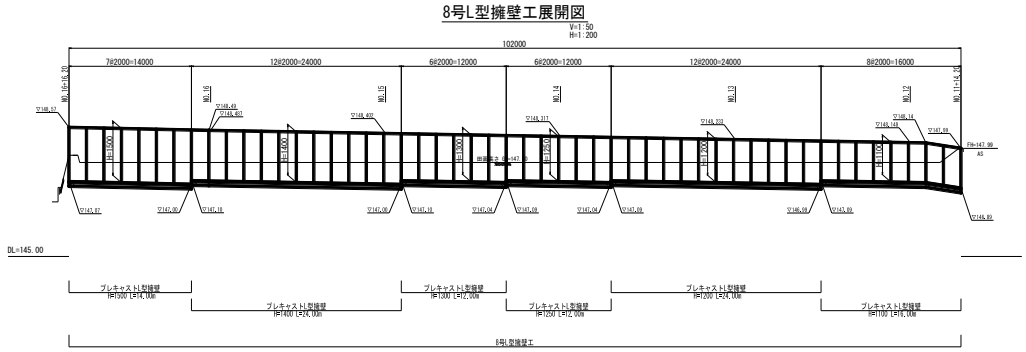

名　　称	計　　算　　式			単位	数　量
8号L型擁壁工	L型擁壁工　H=1100	L=16.00m	n=8(本)		
	L型擁壁工　H=1200	L=24.00m	n=12(本)		
	L型擁壁工　H=1250	L=12.00m	n=6(本)		
	L型擁壁工　H=1300	L=12.00m	n=6(本)		
	L型擁壁工　H=1400	L=24.00m	n=12(本)		
	L型擁壁工　H=1500	L=14.00m	n=7(本)		
	1式当たり　総延長	L=102.00m		m	102.00

擁壁工8型	数 量 計 算 書	1.0式 当たり

算出根拠となる図面

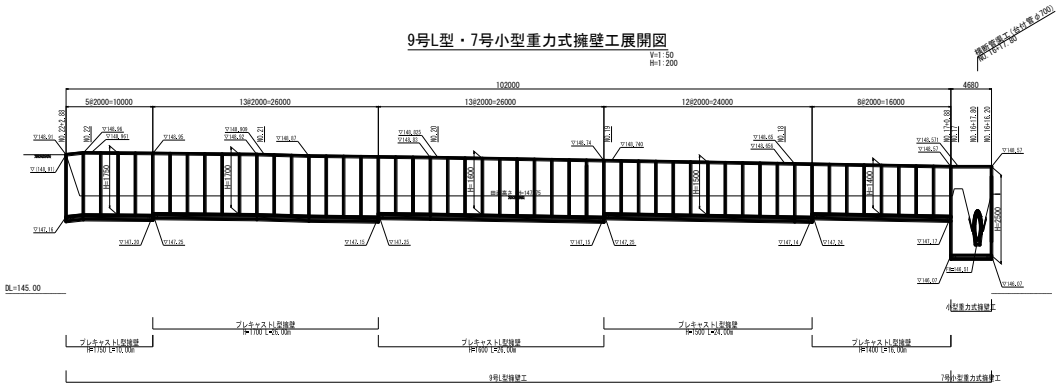

名　　称	計　　算　　式			単位	数　量
7号小型重力式擁壁工	H=2500	L=4.68m			
9号L型擁壁工	L型擁壁工　H=1400	L=16.00m	n=8(本)		
	L型擁壁工　H=1500	L=24.00m	n=12(本)		
	L型擁壁工　H=1600	L=26.00m	n=13(本)		
	L型擁壁工　H=1700	L=26.00m	n=13(本)		
	L型擁壁工　H=1750	L=10.00m	n=5(本)		
	1式当たり　総延長	L=106.68m		m	106.68

7号小型重力式擁壁工	数 量 計 算 書	1.0式 当たり

算出根拠となる図面

小型重力式擁壁工標準断面図

S=1:20

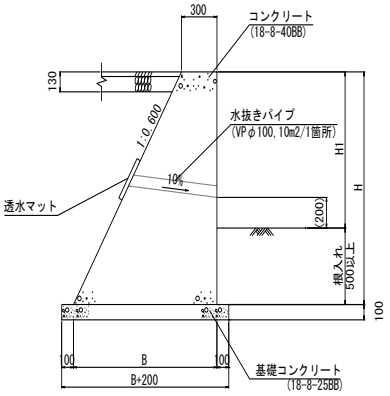

7号小型重力式擁壁工　寸法表　(mm)　(m2)

測　点	H	H1	B	コンクリ面積
NO.16+16.20	2500	770	1800	2.625
NO.17+ 0.88	2500	820	1800	2.625

名　　称	計　　算　　式			単位	数　量
コンクリート	L=4.680m				
18-8-40BB	2.625*4.680	=	12.285		
	控除(台付管φ700)				
	-0.65*1.33	=	-0.865		
		計	11.420	m3	11.42
同上型枠	2.500*(1+1.166190)*4.680	=	25.344		
	端部				
	2.625*2	=	5.250		
	控除				
	-0.65*(1+1.166190)	=	-1.408		
		計	29.186	m2	29.19
基礎コンクリート	(1.800+0.200)*4.680*0.10	=	0.936	m3	0.94
18-8-25BB					
同上型枠	0.10*4.680*2	=	0.936	m2	0.94
水抜きパイプ	1/2*(0.77+0.82)*4.680	=	3.721		
VPφ100,10㎡/1箇所	n=3.72/10	=	1.000		
	平均H=3.72/4.680	=	0.795		
	平均L=0.300+(0.795-0.200)*0.600	=	0.780		
	L=0.780*1.000	=	0.780	m	0.78
透水マット	0.300*4.680	=	1.404	m2	1.40
ヘチマロン33T同等品以上					
基面整正	(1.800+0.200)*4.680	=	9.360	m2	9.36

L型擁壁工(H=1100)	数 量 計 算 書	10.0m 当たり

算出根拠となる図面

L型擁壁工標準断面図

S=1:20

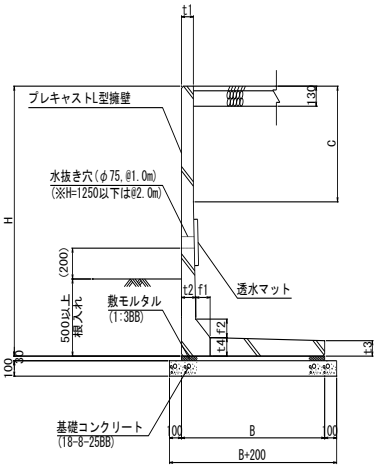

プレキャストL型擁壁工　寸法表

H	B	t1	t2	t3	t4	f1	f2	C	必要地耐力 (kN/m2)	適 用
900	650	100	100	100	100	100	100	—		
1000	700	100	100	100	100	100	100	—		
1100	800	100	100	100	100	100	100	—		○
1200	850	100	100	100	100	100	100	—		
1250	900	100	100	100	100	100	100	—		
1300	900	100	100	100	100	100	100	—		
1400	950	100	100	100	100	100	100	—		
1500	1000	100	100	100	100	100	100	—		
1600	1100	100	120	100	120	120	120	600		
1700	1150	100	120	100	120	120	120	700		
1750	1200	100	120	100	120	120	120	750		
1800	1200	100	120	100	120	120	120	800		
1900	1300	100	120	100	120	120	120	900		
2000	1300	100	120	100	120	120	120	1000		
2100	1500	100	170	100	170	150	150	600		
2200	1500	100	170	100	170	150	150	700		
2250	1500	100	170	100	170	150	150	750		
2300	1500	100	170	100	170	150	150	800		
2400	1600	100	170	100	170	150	150	900		
2500	1600	100	170	100	170	150	150	1000		

※現場施工時には地耐力を確認すること。

名　　称	計　　算　　式			単位	数　量
プレキャストL型擁壁	H=1100				
L型擁壁システムN同等品以上	10.0/2.00	=	5.000	本	5.0
透水マット	幅30cm×厚さ3cm				
ヘチマロン33T同等品以上	0.30*10.00	=	3.000	m2	3.00
敷モルタル	0.80*0.03*10.0	=	0.240	m3	0.24
1:3BB					
基礎コンクリート	1.00*0.10*10.0	=	1.000	m3	1.00
18-8-40BB					
同上型枠	0.10*2*10.0	=	2.000	m2	2.00
基面整正	1.00*10.0	=	10.000	m2	10.00

L型擁壁工(H=1200)	数 量 計 算 書	10.0m 当たり

算出根拠となる図面

L型擁壁工標準断面図

S=1:20

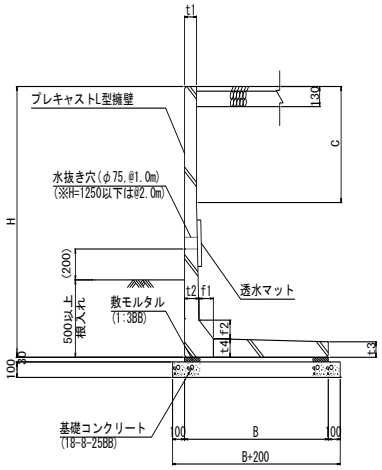

プレキャストL型擁壁工　寸法表

H	B	t1	t2	t3	t4	f1	f2	C	必要地耐力 (kN/m2)	適 用
900	650	100	100	100	100	100	100	—		
1000	700	100	100	100	100	100	100	—		
1100	800	100	100	100	100	100	100	—		
1200	850	100	100	100	100	100	100	—		○
1250	900	100	100	100	100	100	100	—		
1300	900	100	100	100	100	100	100	—		
1400	950	100	100	100	100	100	100	—		
1500	1000	100	100	100	100	100	100	—		
1600	1100	100	120	100	120	120	120	600		
1700	1150	100	120	100	120	120	120	700		
1750	1200	100	120	100	120	120	120	750		
1800	1200	100	120	100	120	120	120	800		
1900	1300	100	120	100	120	120	120	900		
2000	1300	100	120	100	120	120	120	1000		
2100	1500	100	170	100	170	150	150	600		
2200	1500	100	170	100	170	150	150	700		
2250	1500	100	170	100	170	150	150	750		
2300	1500	100	170	100	170	150	150	800		
2400	1600	100	170	100	170	150	150	900		
2500	1600	100	170	100	170	150	150	1000		

※現場施工時には地耐力を確認すること。

名　　称	計　　算　　式			単位	数　量
プレキャストL型擁壁	H=1200				
L型擁壁システムN同等品以上	10.0/2.00	=	5.000	本	5.0
透水マット	幅30cm×厚さ3cm				
ヘチマロン33T同等品以上	0.30*10.00	=	3.000	m2	3.00
敷モルタル	0.85*0.03*10.0	=	0.255	m3	0.26
1:3BB					
基礎コンクリート	1.05*0.10*10.0	=	1.050	m3	1.05
18-8-40BB					
同上型枠	0.10*2*10.0	=	2.000	m2	2.00
基面整正	1.05*10.0	=	10.500	m2	10.50

L型擁壁工(H=1250)	数 量 計 算 書	10.0m 当たり

算出根拠となる図面

L型擁壁工標準断面図

S=1:20

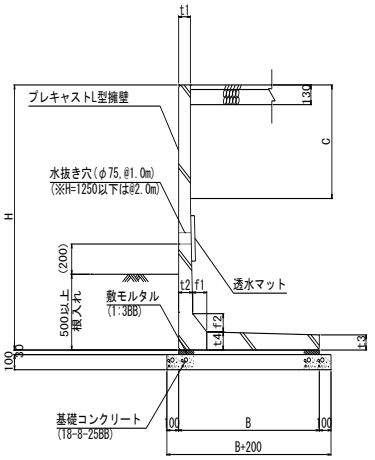

プレキャストL型擁壁工　寸法表

H	B	t1	t2	t3	t4	f1	f2	C	必要地耐力 (kN/m2)	適 用
900	650	100	100	100	100	100	100	–		
1000	700	100	100	100	100	100	100	–		
1100	800	100	100	100	100	100	100	–		
1200	850	100	100	100	100	100	100	–		
1250	900	100	100	100	100	100	100	–		○
1300	900	100	100	100	100	100	100	–		
1400	950	100	100	100	100	100	100	–		
1500	1000	100	100	100	100	100	100	–		
1600	1100	100	120	100	120	120	120	600		
1700	1150	100	120	100	120	120	120	700		
1750	1200	100	120	100	120	120	120	750		
1800	1200	100	120	100	120	120	120	800		
1900	1300	100	120	100	120	120	120	900		
2000	1300	100	120	100	120	120	120	1000		
2100	1500	100	170	100	170	150	150	600		
2200	1500	100	170	100	170	150	150	700		
2250	1500	100	170	100	170	150	150	750		
2300	1500	100	170	100	170	150	150	800		
2400	1600	100	170	100	170	150	150	900		
2500	1600	100	170	100	170	150	150	1000		

※現場施工時には地耐力を確認すること。

名　　称	計　　算　　式			単位	数　量
プレキャストL型擁壁	H=1250				
L型擁壁システムN同等品以上	10.0/2.00	=	5.000	本	5.0
透水マット	幅30cm×厚さ3cm				
ヘチマロン33T同等品以上	0.30*10.00	=	3.000	m2	3.00
敷モルタル	0.90*0.03*10.0	=	0.270	m3	0.27
1:3BB					
基礎コンクリート	1.10*0.10*10.0	=	1.100	m3	1.10
18-8-40BB					
同上型枠	0.10*2*10.0	=	2.000	m2	2.00
基面整正	1.10*10.0	=	11.000	m2	11.00

L型擁壁工(H=1300)	数 量 計 算 書	10.0m 当たり

算出根拠となる図面

L型擁壁工標準断面図

S=1:20

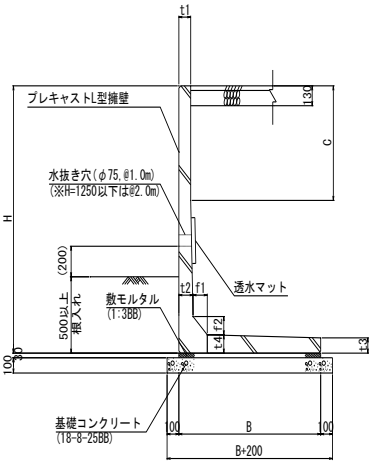

プレキャストL型擁壁工　寸法表

H	B	t1	t2	t3	t4	f1	f2	C	必要地耐力 (kN/m2)	適 用
900	650	100	100	100	100	100	100	—		
1000	700	100	100	100	100	100	100	—		
1100	800	100	100	100	100	100	100	—		
1200	850	100	100	100	100	100	100	—		
1250	900	100	100	100	100	100	100	—		
1300	900	100	100	100	100	100	100	—		○
1400	950	100	100	100	100	100	100	—		
1500	1000	100	100	100	100	100	100	—		
1600	1100	100	120	100	120	120	120	600		
1700	1150	100	120	100	120	120	120	700		
1750	1200	100	120	100	120	120	120	750		
1800	1200	100	120	100	120	120	120	800		
1900	1300	100	120	100	120	120	120	900		
2000	1300	100	120	100	120	120	120	1000		
2100	1500	100	170	100	170	150	150	600		
2200	1500	100	170	100	170	150	150	700		
2250	1500	100	170	100	170	150	150	750		
2300	1500	100	170	100	170	150	150	800		
2400	1600	100	170	100	170	150	150	900		
2500	1600	100	170	100	170	150	150	1000		

※現場施工時には地耐力を確認すること。

名　　称	計　　算　　式			単位	数　量
プレキャストL型擁壁	H=1300				
L型擁壁システムN同等品以上	10.0/2.00	=	5.000	本	5.0
透水マット	幅30cm×厚さ3cm				
ヘチマロン33T同等品以上	0.30*10.00	=	3.000	m2	3.00
敷モルタル	0.90*0.03*10.0	=	0.270	m3	0.27
1:3BB					
基礎コンクリート	1.10*0.10*10.0	=	1.100	m3	1.10
18-8-40BB					
同上型枠	0.10*2*10.0	=	2.000	m2	2.00
基面整正	1.10*10.0	=	11.000	m2	11.00

L型擁壁工(H=1400)	数 量 計 算 書	10.0m 当たり

算出根拠となる図面

L型擁壁工標準断面図

S=1:20

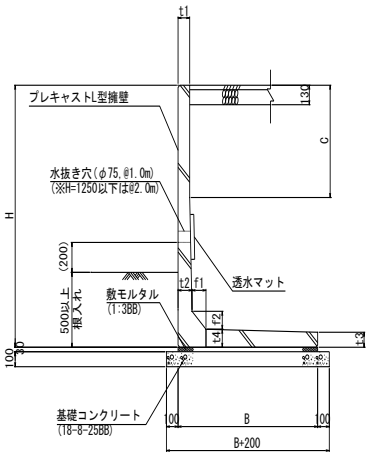

プレキャストL型擁壁工　寸法表

H	B	t1	t2	t3	t4	f1	f2	C	必要地耐力 (kN/m2)	適 用
900	650	100	100	100	100	100	100	—		
1000	700	100	100	100	100	100	100	—		
1100	800	100	100	100	100	100	100	—		
1200	850	100	100	100	100	100	100	—		
1250	900	100	100	100	100	100	100	—		
1300	900	100	100	100	100	100	100	—		
1400	950	100	100	100	100	100	100	—		○
1500	1000	100	100	100	100	100	100	—		
1600	1100	100	120	100	120	120	120	600		
1700	1150	100	120	100	120	120	120	700		
1750	1200	100	120	100	120	120	120	750		
1800	1200	100	120	100	120	120	120	800		
1900	1300	100	120	100	120	120	120	900		
2000	1300	100	120	100	120	120	120	1000		
2100	1500	100	170	100	170	150	150	600		
2200	1500	100	170	100	170	150	150	700		
2250	1500	100	170	100	170	150	150	750		
2300	1500	100	170	100	170	150	150	800		
2400	1600	100	170	100	170	150	150	900		
2500	1600	100	170	100	170	150	150	1000		

※現場施工時には地耐力を確認すること。

名　　称	計　　算　　式			単位	数　量
プレキャストL型擁壁	H=1400				
L型擁壁システムN同等品以上	10.0/2.00	=	5.000	本	5.0
透水マット	幅30cm×厚さ3cm				
ヘチマロン33T同等品以上	0.30*10.00	=	3.000	m2	3.00
敷モルタル	0.95*0.03*10.0	=	0.285	m3	0.29
1:3BB					
基礎コンクリート	1.15*0.10*10.0	=	1.150	m3	1.15
18-8-40BB					
同上型枠	0.10*2*10.0	=	2.000	m2	2.00
基面整正	1.15*10.0	=	11.500	m2	11.50

L型擁壁工(H=1500)	数 量 計 算 書	10.0m 当たり

算出根拠となる図面

L型擁壁工標準断面図

S=1:20

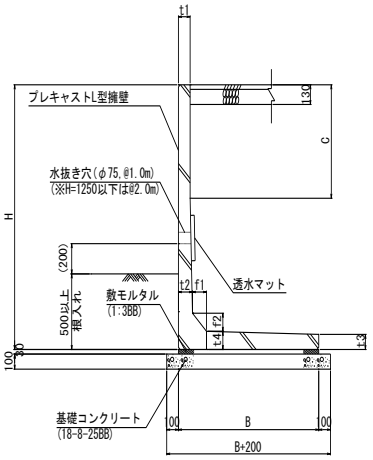

プレキャストL型擁壁工　寸法表

H	B	t1	t2	t3	t4	f1	f2	C	必要地耐力 (kN/m2)	適 用
900	650	100	100	100	100	100	100	—		
1000	700	100	100	100	100	100	100	—		
1100	800	100	100	100	100	100	100	—		
1200	850	100	100	100	100	100	100	—		
1250	900	100	100	100	100	100	100	—		
1300	900	100	100	100	100	100	100	—		
1400	950	100	100	100	100	100	100	—		
1500	1000	100	100	100	100	100	100	—		○
1600	1100	100	120	100	120	120	120	600		
1700	1150	100	120	100	120	120	120	700		
1750	1200	100	120	100	120	120	120	750		
1800	1200	100	120	100	120	120	120	800		
1900	1300	100	120	100	120	120	120	900		
2000	1300	100	120	100	120	120	120	1000		
2100	1500	100	170	100	170	150	150	600		
2200	1500	100	170	100	170	150	150	700		
2250	1500	100	170	100	170	150	150	750		
2300	1500	100	170	100	170	150	150	800		
2400	1600	100	170	100	170	150	150	900		
2500	1600	100	170	100	170	150	150	1000		

※現場施工時には地耐力を確認すること。

名　　称	計　　算　　式			単位	数　量
プレキャストL型擁壁	H=1500				
L型擁壁システムN同等品以上	10.0/2.00	=	5.000	本	5.0
透水マット	幅30cm×厚さ3cm				
ヘチマロン33T同等品以上	0.30*10.00	=	3.000	m2	3.00
敷モルタル	1.00*0.03*10.0	=	0.300	m3	0.30
1:3BB					
基礎コンクリート	1.20*0.10*10.0	=	1.200	m3	1.20
18-8-40BB					
同上型枠	0.10*2*10.0	=	2.000	m2	2.00
基面整正	1.20*10.0	=	12.000	m2	12.00

L型擁壁工(H=1600)	数 量 計 算 書	10.0m 当たり

算出根拠となる図面

L型擁壁工標準断面図

S=1:20

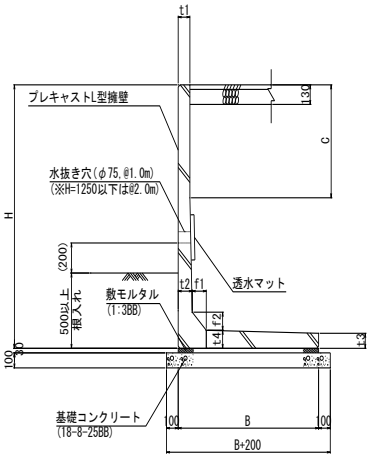

プレキャストL型擁壁工　寸法表

H	B	t1	t2	t3	t4	f1	f2	C	⊘地耐力 (kN/m2)	適 用
900	650	100	100	100	100	100	100	–		
1000	700	100	100	100	100	100	100	–		
1100	800	100	100	100	100	100	100	–		
1200	850	100	100	100	100	100	100	–		
1250	900	100	100	100	100	100	100	–		
1300	900	100	100	100	100	100	100	–		
1400	950	100	100	100	100	100	100	–		
1500	1000	100	100	100	100	100	100	–		
1600	1100	100	120	100	120	120	120	600		○
1700	1150	100	120	100	120	120	120	700		
1750	1200	100	120	100	120	120	120	750		
1800	1200	100	120	100	120	120	120	800		
1900	1300	100	120	100	120	120	120	900		
2000	1300	100	120	100	120	120	120	1000		
2100	1500	100	170	100	170	150	150	600		
2200	1500	100	170	100	170	150	150	700		
2250	1500	100	170	100	170	150	150	750		
2300	1500	100	170	100	170	150	150	800		
2400	1600	100	170	100	170	150	150	900		
2500	1600	100	170	100	170	150	150	1000		

※現場施工時には地耐力を確認すること。

名　　称	計　　算　　式			単位	数　量
プレキャストL型擁壁	H=1600				
L型擁壁システムN同等品以上	10.0/2.00	=	5.000	本	5.0
透水マット	幅30cm×厚さ3cm				
ヘチマロン33T同等品以上	0.30*10.00	=	3.000	m2	3.00
敷モルタル	1.10*0.03*10.0	=	0.330	m3	0.33
1:3BB					
基礎コンクリート	1.30*0.10*10.0	=	1.300	m3	1.30
18-8-40BB					
同上型枠	0.10*2*10.0	=	2.000	m2	2.00
基面整正	1.30*10.0	=	13.000	m2	13.00

L型擁壁工(H=1700)	数 量 計 算 書	10.0m 当たり

算出根拠となる図面

L型擁壁工標準断面図

S=1:20

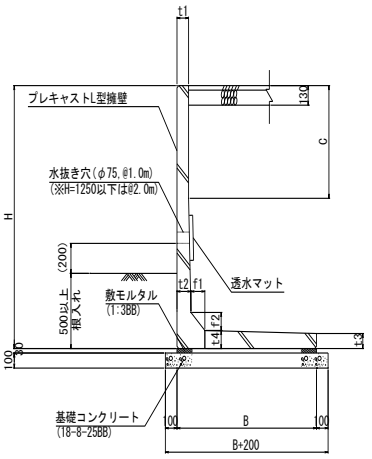

プレキャストL型擁壁工　寸法表

H	B	t1	t2	t3	t4	f1	f2	C	必要地耐力 (kN/m2)	適 用
900	650	100	100	100	100	100	100	—		
1000	700	100	100	100	100	100	100	—		
1100	800	100	100	100	100	100	100	—		
1200	850	100	100	100	100	100	100	—		
1250	900	100	100	100	100	100	100	—		
1300	900	100	100	100	100	100	100	—		
1400	950	100	100	100	100	100	100	—		
1500	1000	100	100	100	100	100	100	—		
1600	1100	100	120	100	120	120	120	600		
1700	1150	100	120	100	120	120	120	700		○
1750	1200	100	120	100	120	120	120	750		
1800	1200	100	120	100	120	120	120	800		
1900	1300	100	120	100	120	120	120	900		
2000	1300	100	120	100	120	120	120	1000		
2100	1500	100	170	100	170	150	150	600		
2200	1500	100	170	100	170	150	150	700		
2250	1500	100	170	100	170	150	150	750		
2300	1500	100	170	100	170	150	150	800		
2400	1600	100	170	100	170	150	150	900		
2500	1600	100	170	100	170	150	150	1000		

※現場施工時には地耐力を確認すること。

名　　称	計　　算　　式			単位	数　量
プレキャストL型擁壁	H=1700				
L型擁壁システムN同等品以上	10.0/2.00	=	5.000	本	5.0
透水マット	幅30cm×厚さ3cm				
ヘチマロン33T同等品以上	0.30*10.00	=	3.000	m2	3.00
敷モルタル	1.15*0.03*10.0	=	0.345	m3	0.35
1:3BB					
基礎コンクリート	1.35*0.10*10.0	=	1.350	m3	1.35
18-8-40BB					
同上型枠	0.10*2*10.0	=	2.000	m2	2.00
基面整正	1.35*10.0	=	13.500	m2	13.50

L型擁壁工(H=1750)	数 量 計 算 書	10.0m 当たり

算出根拠となる図面

L型擁壁工標準断面図

S=1:20

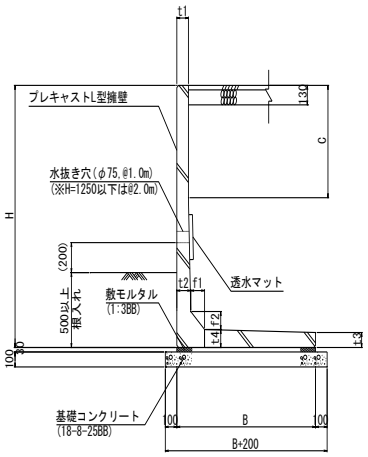

プレキャストL型擁壁工　寸法表

H	B	t1	t2	t3	t4	f1	f2	C	必要地耐力 (kN/m2)	適 用
900	650	100	100	100	100	100	100	—		
1000	700	100	100	100	100	100	100	—		
1100	800	100	100	100	100	100	100	—		
1200	850	100	100	100	100	100	100	—		
1250	900	100	100	100	100	100	100	—		
1300	900	100	100	100	100	100	100	—		
1400	950	100	100	100	100	100	100	—		
1500	1000	100	100	100	100	100	100	—		
1600	1100	100	120	100	120	120	120	600		
1700	1150	100	120	100	120	120	120	700		
1750	1200	100	120	100	120	120	120	750		○
1800	1200	100	120	100	120	120	120	800		
1900	1300	100	120	100	120	120	120	900		
2000	1300	100	120	100	120	120	120	1000		
2100	1500	100	170	100	170	150	150	600		
2200	1500	100	170	100	170	150	150	700		
2250	1500	100	170	100	170	150	150	750		
2300	1500	100	170	100	170	150	150	800		
2400	1600	100	170	100	170	150	150	900		
2500	1600	100	170	100	170	150	150	1000		

※現場施工時には地耐力を確認すること。

名　　称	計　　算　　式			単位	数　量
プレキャストL型擁壁	H=1750				
L型擁壁システムN同等品以上	10.0/2.00	=	5.000	本	5.0
透水マット	幅30cm×厚さ3cm				
ヘチマロン33T同等品以上	0.30*10.00	=	3.000	m2	3.00
敷モルタル	1.20*0.03*10.0	=	0.360	m3	0.36
1:3BB					
基礎コンクリート	1.40*0.10*10.0	=	1.400	m3	1.40
18-8-40BB					
同上型枠	0.10*2*10.0	=	2.000	m2	2.00
基面整正	1.40*10.0	=	14.000	m2	14.00

1 期 付 帯 工 数 量 集 計 表

名　　称	種　　別	細　　別	単 位	数　　量	備　　考
付帯工			式	1.0	
	歩車道境界ブロック	両面R	m	209.5	
		巻込部乗入	m	10.9	
		斜め	m	1.8	
	進入路工	2型	箇所	1.0	

数　量　調　書

名　称	測点 自	測点 至	左・右	単位	数　量	摘　要
歩車道境界ブロック（両面R）	No. 11	No. 11 + 6.4	左	m	6.4	
	No. 11 + 17.5	No. 16 + 17.1	左	m	99.6	
	No. 16 + 18.4	No. 22 + 2.0	左	m	103.5	
		合　計		m	209.5	

数　量　調　書

名　称	測点 自	測点 至	左・右	単位	数　量	摘　要
歩車道境界ブロック（巻込部乗入）	No. 11 + 7.0	No. 11 + 9.4	左	m	3.6	
	No. 11 + 14.6	No. 11 + 16.9	左	m	3.6	
	No. 22 + 2.6	No. 22 + 4.9	左	m	3.7	
		合　計		m	10.9	

数　量　調　書

名　称	測点 自	測点 至	左・右	単位	数　量	摘　要
歩車道境界ブロック（斜め）	No. 11 + 6.4	No. 11 + 7.0	左	m	0.6	
	No. 11 + 16.9	No. 11 + 17.5	左	m	0.6	
	No. 22 + 2.0	No. 22 + 2.6	左	m	0.6	
		合　計		m	1.8	

数　量　調　書

名　称	測点 自	測点 至	左・右	単位	数　量	摘　要
進入路工2型	No. 11 + 14.4		左	箇所	1.0	

歩車道境界ブロック	数 量 計 算 書	10.0m 当たり

算出根拠となる図面

歩車道境界ブロック両面R

S=1：20

断 面 図

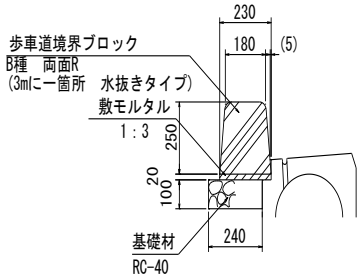

側 面 図

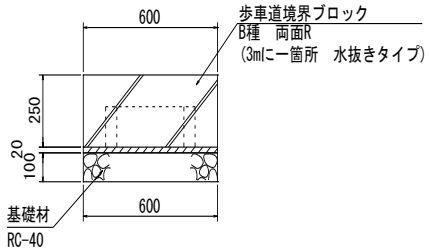

名　　称	計　　算　　式		単位	数　量
歩車道境界ブロック	10.00/0.60-10.00/3	= 13.333	個	13.33
B種　両面R	13.333*0.6	= 8.000	m	8.00
歩車道境界ブロック	10.00/3	= 3.333	個	3.33
B種　両面R	水抜きタイプ			
	3.333*0.6	= 2.000	m	2.00
基礎砕石	0.24*10.00	= 2.400	m2	2.40
RC-40　t=10cm				
敷きモルタル	0.23*0.02*10.00	= 0.046	m3	0.05
1：3				
基面整正	0.24*10.00	= 2.400	m2	2.40

歩車道境界ブロック　乗入れ	数 量 計 算 書	10.0m 当たり

算出根拠となる図面

歩車道境界ブロック両面R
(巻込部乗り入れタイプ) S=1：20

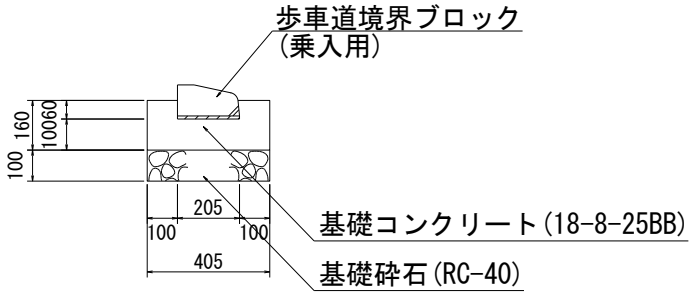

名　　称	計　　算　　式	単位	数　量
歩車道境界ブロック	10.00/0.60　　= 16.667	個	16.67
B種　乗入れ			
基礎砕石	0.41*10.00　　= 4.100	m2	4.10
RC-40　t=10cm			
基礎コンクリート	(0.41*0.16-0.21*0.06)*10.00　　= 0.530	m3	0.53
18-8-25BB			
同上型枠	0.16*2*10.00　　= 3.200	m2	3.20
敷きモルタル	0.21*0.02*10.00　　= 0.042	m3	0.04
1：3			
基面整正	0.41*10.00　　= 4.100	m2	4.10

歩車道境界ブロック　斜め	数 量 計 算 書	10.0m 当たり

算出根拠となる図面

歩車道境界ブロック両面R
(斜めタイプ)　S=1：20

断　面　図

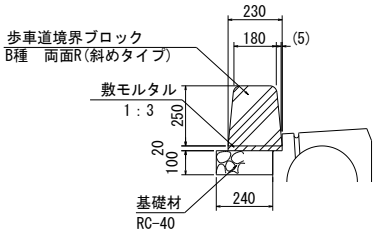

側　面　図

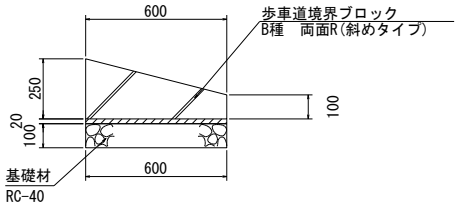

名　　称	計　　算　　式	単位	数　量
歩車道境界ブロック	10.00/0.60　　= 16.667	個	16.67
B種　両面R 斜め			
基礎砕石	0.24*10.00　　= 2.400	m2	2.40
RC-40　t=10cm			
敷きモルタル	0.23*0.02*10.00　　= 0.046	m3	0.05
1：3			
基面整正	0.24*10.00　　= 2.400	m2	2.40

進入路2型	数 量 計 算 書	1.0箇所 当たり

算出根拠となる図面

進入路工

S=1：50

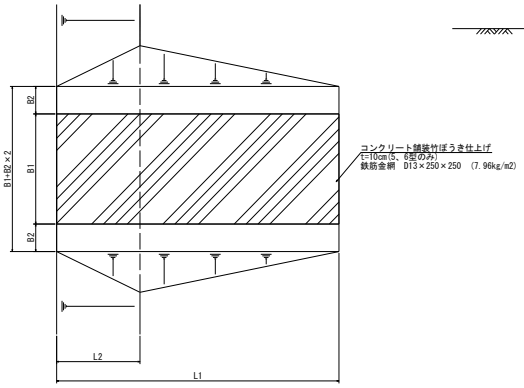

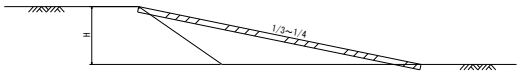

区分＼型式	1型	2型	3型	4型	5型	6型
B1 (m)	2.50	3.00	3.00	3.00	3.00	3.00
B2 (m)	0.00	0.50	0.50	0.50	0.50	0.50
H (m)	0.65	0.72	0.87	1.14	1.14	1.30
勾 配	1/3	1/3	1/3	1/4	1/4	1/4
L1 (m)	1.95	2.16	2.61	4.56	4.56	5.20
L2 (m)	0.00	0.72	0.87	1.14	1.14	1.30
盛土量 (m3)						
盛土法面整形 (m2)						
コンクリート張 (t=10cm)(m3)	—	—	—	—	0.91	1.04

名　　称	計　　算　　式	単位	数　量
盛土	(2.16-0.72)*0.72/2*(3.00+0.72/2*2)　= 1.928	m3	1.93
盛土法面仕上げ	(2.16-0.72)*0.72/2*1.414*2　= 1.466	m2	1.47

旧構造物取り壊し調書

取り壊し数量集計表

1式　当り

種　別	コンクリート取り壊し・ガラ処分	細　別 規　格	

名　称	計　算　式	単位	数　量
鉄筋コンクリート			
⑮	0.15　×　9.40　1.39		
⑰	0.11　×　2.00　=　0.23		
	計　1.62	m^3	1.62
	1.62　×　2.50　4.05	t	4.05

取り壊し数量集計表

1式　当り

種　別	コンクリート取り壊し・ガラ処分	細　別 規　格	

名　称	計　算　式	単位	数　量
無筋コンクリート			
⑯	0.33　×　2.00　=　0.66		
	計　0.66	m^3	0.66
	0.66　×　2.30　1.52	t	1.52

取り壊し数量集計表

1式　当り

種　別	ｱｽﾌｧﾙﾄ舗装版取壊・ガラ処分	細別 規格	

名　称	計　算　式	単位	数　量
ｱｽﾌｧﾙﾄ舗装版			
舗装版切断	208.68 + 2.320 + 1.76 212.76	m	212.8
舗装版取壊	388.33	m^2	388.3
取壊ガラ処分	388.33 × 0.04 = 15.53	m^3	15.5

舗 装 撤 去 計 算 書

1期

測　　点	距　　離 m	舗装撤去 長　さ m	平均長さ m	平　　積 m2	長　さ m	平均長さ m	平　　積 m2
NO.11+14.20	0.00	2.32	－	－			
NO.12	5.80	2.32	2.320	13.46			
NO.13	20.00	2.08	2.200	44.00			
NO.14	20.00	1.97	2.025	40.50			
NO.15	20.00	1.90	1.935	38.70			
NO.16	20.00	1.83	1.865	37.30			
NO.17	20.00	1.80	1.815	36.30			
NO.18	20.00	1.76	1.780	35.60			
NO.19	20.00	1.75	1.755	35.10			
NO.20	20.00	1.70	1.725	34.50			
NO.21	20.00	1.66	1.680	33.60			
NO.22	20.00	1.76	1.710	34.20			
NO.22+2.88	2.88	1.76	1.760	5.07			
合　計	208.68			388.33			

旧　構　造　物　調　書

1.0m　当り

種　別	⑮	細　別 規　格	HPφ700

算出根拠となる図面

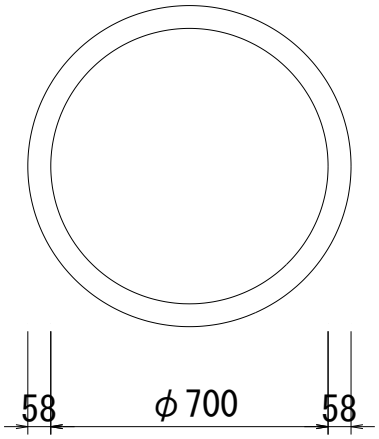

参考重量 899kg/個

名　　称	計　　算　　式	単位	数　　量
鉄筋コンクリート	0.90/2.43/2.50　　= 0.148	m3	0.15

旧　構　造　物　調　書

1.0箇所　当り

種　別	⑯	細　別 規　格	現場打水路

算出根拠となる図面

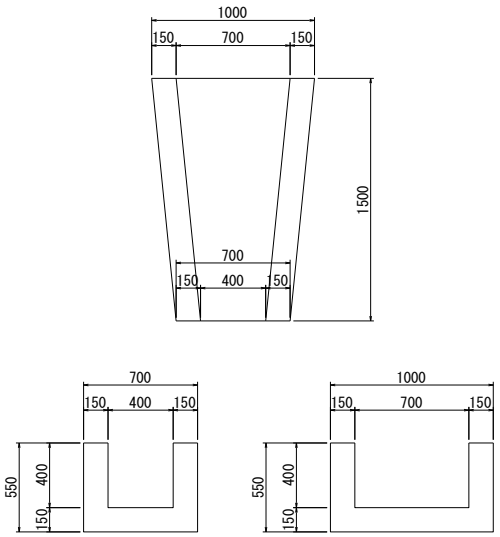

名　　称	計　　算　　式	単位	数　　量
無筋コンクリート	((0.70*0.55-0.40*0.40)+		
	(1.00*0.50-0.70*0.40))/2*1.5　　=　　0.330	m3	0.33

旧　構　造　物　調　書

1.0箇所　当り

種　別	⑰	細　別 規　格	ウイング

算出根拠となる図面

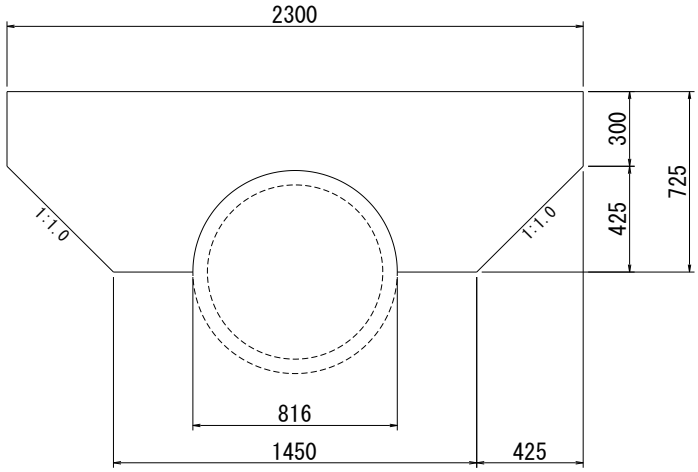

名　　称	計　　算　　式	単位	数　　量
鉄筋コンクリート	(2.30*0.73-0.43*0.43/2-π/4*0.82^2)*0.12　　=　　0.113	m3	0.11

暫 定 供 用 道 路 土 工 数 量 集 計 表

名　　称	種　　別	細　　別	単 位	数　　量	備　　考
土　　工			式	1.0	
	人力掘削	普通土	m^3	22	
	路床盛土	良質土流用	m^3	55	
	路肩盛土	良質土流用	m^3	21	
	盛土法面仕上		m^2	193	
	購入土		m^3	71	ほぐし土量
暫定供用部舗装工			式	1.0	
	表層工	再生密粒度As(13)	m2	292	t=4cm
	路盤工	再生切込砕石RC-40	m2	292	t=10cm

暫定供用道路土工集計計算書

1式当たり

名称	計算式							数量	単位	備考
	別紙計算書より									
人力掘削 (普通土)	22.2						=	22.2	m3	
路床盛土 (良質土)	54.9						=	54.9	m3	
路肩盛土 (良質土)	20.9						=	20.9	m3	
盛土法面仕上	192.9						=	192.9	m2	
購入土	(22.2	-	54.9	-	20.9)	*1.2/0.9	=	71.5	m3	ほぐし土量

暫定供用

土　工　計　算　書

測　点	距　離 m	人力掘削 断面積 m2	平均断面積 m2	立　積 m3	断面積 m2	平均断面積 m2	立　積 m3
NO.11+14.20	0.00	0.1	-	-			
NO.12	5.80	0.1	0.10	0.6			
NO.13	20.00	0.1	0.10	2.0			
NO.14	20.00	0.1	0.10	2.0			
NO.15	20.00	0.1	0.10	2.0			
NO.16	20.00	0.1	0.10	2.0			
NO.17	20.00	0.1	0.10	2.0			
NO.18	20.00	0.1	0.10	2.0			
NO.19	20.00	0.1	0.10	2.0			
NO.20	20.00	0.1	0.10	2.0			
NO.21	20.00	0.1	0.10	2.0			
NO.22	20.00	0.2	0.15	3.0			
NO.22+2.88	2.88	0.2	0.20	0.6			
合　計	208.68			22.2			

暫定供用

土　工　計　算　書

測　点	距　離 m	路床盛土 断面積 m2	路床盛土 平均断面積 m2	路床盛土 立積 m3	路肩盛土 断面積 m2	路肩盛土 平均断面積 m2	路肩盛土 立積 m3
NO.11+14.20	0.00	0.1	-	-	0.1	-	-
NO.12	5.80	0.1	0.10	0.6	0.1	0.10	0.6
NO.13	20.00	0.1	0.10	2.0	0.1	0.10	2.0
NO.14	20.00	0.1	0.10	2.0	0.1	0.10	2.0
NO.15	20.00	0.2	0.15	3.0	0.1	0.10	2.0
NO.16	20.00	0.5	0.35	7.0	0.1	0.10	2.0
NO.17	20.00	0.5	0.50	10.0	0.1	0.10	2.0
NO.18	20.00	0.5	0.50	10.0	0.1	0.10	2.0
NO.19	20.00	0.3	0.40	8.0	0.1	0.10	2.0
NO.20	20.00	0.2	0.25	5.0	0.1	0.10	2.0
NO.21	20.00	0.2	0.20	4.0	0.1	0.10	2.0
NO.22	20.00	0.1	0.15	3.0	0.1	0.10	2.0
NO.22+2.88	2.88	0.1	0.10	0.3	0.1	0.10	0.3
合　計	208.68			54.9			20.9

暫定供用

土　工　計　算　書

測　点	距　離 m	法面仕上（盛土） 長　さ m	平均長さ m	平　積 m2	長　さ m	平均長さ m	平　積 m2
NO.11+14.20	0.00	0.3	-	-			
NO.12	5.80	0.3	0.30	1.7			
NO.13	20.00	0.5	0.40	8.0			
NO.14	20.00	0.4	0.45	9.0			
NO.15	20.00	0.8	0.60	12.0			
NO.16	20.00	1.0	0.90	18.0			
NO.17	20.00	1.2	1.10	22.0			
NO.18	20.00	1.4	1.30	26.0			
NO.19	20.00	1.2	1.30	26.0			
NO.20	20.00	1.2	1.20	24.0			
NO.21	20.00	1.0	1.10	22.0			
NO.22	20.00	1.1	1.05	21.0			
NO.22+2.88	2.88	1.1	1.10	3.2			
合　計	208.68			192.9			

暫定供用道路舗装工集計計算書				1式当たり
名　称	計　算　式	数　量	単位	備 考
	別紙計算書より			
表層	292.2	＝　292.2	m2	
路盤	292.2	＝　292.2	m2	

暫定供用

土　工　計　算　書

測　点	距　離 m	表　層			路盤工		
		長　さ m	平均長さ m	平　積 m2	長　さ m	平均長さ m	平　積 m2
NO.11+14.20	0.00	1.40	-	-	1.40	-	-
NO.12	5.80	1.40	1.400	8.12	1.40	1.400	8.12
NO.13	20.00	1.40	1.400	28.00	1.40	1.400	28.00
NO.14	20.00	1.40	1.400	28.00	1.40	1.400	28.00
NO.15	20.00	1.40	1.400	28.00	1.40	1.400	28.00
NO.16	20.00	1.40	1.400	28.00	1.40	1.400	28.00
NO.17	20.00	1.40	1.400	28.00	1.40	1.400	28.00
NO.18	20.00	1.40	1.400	28.00	1.40	1.400	28.00
NO.19	20.00	1.40	1.400	28.00	1.40	1.400	28.00
NO.20	20.00	1.40	1.400	28.00	1.40	1.400	28.00
NO.21	20.00	1.40	1.400	28.00	1.40	1.400	28.00
NO.22	20.00	1.40	1.400	28.00	1.40	1.400	28.00
NO.22+2.88	2.88	1.40	1.400	4.03	1.40	1.400	4.03
合　計	208.68			292.15			292.15

特記仕様書（施工条件明示一覧表）

明示項目	明示事項	条件及び内容
工程関係	□ 別途工事との工程調整が必要あり	□ 調整項目（ □ 資材等の流用 □ 仮設及び工事用道路等の調整 □ 建設機械等の調整 □ 施工順序の調整 □ その他（ ） □ 別途協議 ）
	□ 施工時期、施工時間及び施工方法の制限あり	□ 制限する工種名（ ） 施工時期及び施工時間（ ） 施工方法（ ）
	□ 他機関との協議が未完了	□ 協議が必要な機関名（ ） 協議完了見込み時期（ ）
	□ 占用物件との工程調整の必要あり	□ 占用物件名（□ 電気 □ 電話 □ 水道 □ ガス □ その他（ ）） □ その他（ ）
	□ その他（ ）	
用地関係	□ 用地補償物件の未処理箇所あり	□ 未処理箇所（□ 別添図 □ No. ～No. □ 別途協議 ） □ 完了見込み時期（ □ 平成 年 月頃 □ 別途協議 ）
	□ 仮設ヤードの有無	□ 仮設ヤード（□ 官有地 □ 民有地 □ その他（ ） □ 別途協議 ） □ 仮設ヤード使用期間（ ） □ 仮設ヤードからの運搬距離（Ｌ＝ km）
	□ その他（ ）	□ 使用条件・復旧方法（ ） □ その他（ ）
公害対策関係	☑ 施工方法の制限あり	☑ 制限項目 （☑ 騒音 □ 振動 □ 水質 □ 粉じん ☑ 排出ガス □ その他（ ）） □ 施工方法等（□ 指定工法名（ ） □ その他（ ） □ 別途協議 ） □ 施工時期 （ ）
	□ 事業損失防止に関する調査あり	□ 調査項目 （□ 騒音測定 □ 振動測定 □ 水質調査 □ 近接家屋の事前・事後調査 □ 地盤沈下測定 □ 地下水位等の測定 □ その他（ ） □ 別途協議 ） □ 調査方法 （□ 別途資料 □ その他（ ） □ 別途協議 ） □ 調査費 （□ 別途資料 □ その他（ ） □ 別途協議 ）
	□ その他（ ）	□ その他（ ）
安全対策関係	☑ 交通安全施設等の指定あり	□ 交通安全施設等の配置 （ □ 別途図面 □ その他（ ） □ 別途協議 ） ☑ 交通管理要員の配置 （ □ 別途図面 □ その他（ ） □ 別途協議 ） □ 指定路線 □ 指定路線以外 ☑ 配置人員数（ 2 人） （うち交通誘導警備員Ａ（ 人）） （注：配置人員数の変更は原則行わないものとする。但し、指定路線以外で交通誘導警備員Ａが配置できない場合は変更の対象とする。）
	□ 近接公共施設等に対する制限	□ 施工時間の制限 □ 工法制限あり ・近接公共施設名等 （ □ 鉄道 □ 電気 □ 電話 □ 水道 □ ガス □ その他（ ）） ・制限を受ける工種 （ ） ・制限内容 （ ）
	□ 土砂崩落・発破作業に対する防護施設等に指定あり	□ 安全防護施設等の配置 （ □ 別途図面 □ その他（ ） □ 別途協議 ） □ 保安要員の配置 （ □ 別途図面 □ その他（ ） □ 別途協議 ）
	□ イメージアップ経費適用工事	□ イメージアップの内容（率分）（ ） □ イメージアップの内容（積上）（ ）
	□ その他（ ）	□ その他（ ）

（注）上記受託業務事項・条件及び内容のレ印当該欄は、作業に当たって制約を受ける事となるので明示する。
明示事項に変更が生じた場合及び明示されていない制約等が発生したときは、発注者と別途協議し適切な措置を講ずるものとする。
別途協議とは、設計・現場説明又は作業打合せ等により協議するものとする。

伊賀市
平成30年9月

特記仕様書（施工条件明示一覧表）

明示項目	明示事項	条件及び内容
工事用道路関係	□ 一般道路（搬入路）の使用制限あり □ 仮設道路の設置条件あり □ その他（　　）	□ 経路及び使用期間の制限内容　（ □ 別途図面　□ その他（　　）　□ 別途協議 ） □ 使用中及び使用後の措置　（ □ 別途図面　□ その他（　　）　□ 別途協議 ） □ 用地及び構造　（ □ 別途図面　□ その他（　　）　□ 別途協議 ） □ 安全施設　（ □ 別途図面　□ その他（　　）　□ 別途協議 ） □ 使用中及び使用後の措置　（ □ 別途図面　□ その他（　　）　□ 別途協議 ） □ その他（　　）
仮設備関係	□ 仮設備の設置条件あり □ 仮設物の構造及び施工方法の指定 □ その他（　　）	□ 使用期間及び借地条件　（ □ 別添図等　□ その他（　　）　□ 別途協議 ） □ 転用あり（　　回） □ 兼用あり（　　） □ その他（　　） □ 構造及び設計条件　（ □ 別添図等　□ その他（　　）　□ 別途協議 ） □ 施工方法（　　） □ その他（　　）
残土・産業廃棄物関係	☑ 残土処分（自由処分） □ 残土処分（指定処分・他工事流用） ☑ 産業廃棄物の処理条件あり □ 提出書類あり □ その他（　　）	☑ 残土処分地（ □ 別途資料　□ その他（　　）　☑ 別途協議 ）　運搬距離（L＝暫定8km） □ 処分地の処理条件あり　（ □ 押土整地　□ その他（　　）） ☑ 産業廃棄物の種類　（ ☑ コン塊　☑ アス塊　□ 木材　□ 汚泥　□ その他（　　）） ☑ 産業廃棄物の処分地　（ ☑ 再生処分場（　　）　□ 最終処分場（　　）　□ 別添図書 □ その他（　　）　□ 別途協議 ） 【注：特段の理由により処分先や運搬距離を明示する場合はその他の項目（　　）に記入のこと。】 □ 処分地での処理費　（ □ 計上あり（ □ 処理料　□ 押土整地　□ 被覆土）　□ その他（　　）　□ 別途協議） □ 処分場の受入条件　（　　） ☑ 舗装切断時の排水処理 アスファルト・セメントコンクリート舗装の切断時に発生する排水（泥水）を河川や側溝に排水することなく排水吸引機能を有する切断機械等により回収するものとする。また、回収水等は、産業廃棄物として取り扱うものとし、適正に処理しなければならない。「適正に処理」するとは、「廃棄物処理及び清掃に関する法律」に基づき、産業廃棄物の排出事業者（受注者）が産業廃棄物の処理を委託する際、適正処理のために必要な廃棄物情報（成分や性状等）を処理業者に提供することが必要である。なお、受注者は、回収水等の産業廃棄物管理票（マニフェスト）について、監督員に提示しなければならない。 □ その他（　　）
工事支障物件関係	□ 工事支障物件あり □ その他	□ 支障物件名　（ □ 鉄道　□ 電気　□ 電話　□ 水道　□ ガス　☑ 有線　□ その他（　　）） □ 移設時期　（ □ 平成　年　月　頃　□ 別途協議） □ 防護　（　　） □ その他（　　）
排水工（濁水処理を含む）関係	□ 濁水、湧水等の排水に際し、制限あり □ 水質調査等必要あり □ その他（　　）	□ 項目及び基準値（　　） □ 調査項目（　　） □ その他（　　）

（注）上記受託業務事項・条件及び内容のレ印当該欄は、作業に当たって制約を受ける事となるので明示する。
明示事項に変更が生じた場合及び明示されていない制約等が発生したときは、発注者と別途協議し適切な措置を講ずるものとする。
別途協議とは、設計・現場説明又は作業打合せ等により協議するものとする。

伊賀市
平成30年9月

特記仕様書（施工条件明示一覧表）

明　示　項　目	明　　示　　事　　項	条　　件　　及　　び　　内　　容
薬液注入関係	□ 薬液注入工法等の指定あり □ 提出書類あり □ 注入量の確認、注入の管理及び注入の効果の確認 □ その他（　　）	□ 工法区分（　　）　材料種類（　　）　施工範囲（　　） □ 削孔数量（　　）　注入量　（　　）　その他　（　　） □ 工法関係（　　）　材料関係（　　） □ その他（　　）
再生材使用関係	☑ 再生材使用の指定あり ☑ 六価クロム溶出試験あり（環境告示第46号溶出試験） □ 三重県リサイクル製品利用推進条例に基づく認定製品の使用について □ その他（　　）	☑ 再生材の種類（ ☑ 再生Ａsコン　□ 再生路盤材　☑ 再生クラッシャーラン　□ 道路用盛土材　□ 再生コン砂 ） □ 再生材が使用出来ない場合の措置（ □ 新材に変更　□ その他（　　）□ 別途協議 ） □ 再生コンクリート砂（１購入先当たり１検体の試験を行い、試験報告書には、使用する工事名称、所在地を記載する。） □ 三重県リサイクル製品利用推進条例に基づく認定製品を使用する。ただし、認定製品が入手できない場合は、監督員と別途協議。 （認定製品の品名：　　） 【注：認定製品の品名欄については、設計単価表の品名を記入すること】 □ 下記製品を本工事で使用する場合は、三重県リサイクル製品利用推進条例に基づく認定製品を使用するように努める。 （認定製品の品名：　間伐材製工事用バリケード・看板・標示板　） □ その他（　　）
そ　の　他	□ 工事用機材の保管及び仮置きの必要あり □ 現場発生品あり □ 支給品あり □ 盛土材等工事間流用あり □ その他（　　）	□ 保管場所（　　）　期間（　　）　その他（　　） □ 品名（　　）　数量（　　）　保管場所（　　）　その他（　　）） □ 品名（　　）　数量（　　）　引渡場所（　　） 時期（平成　　年　　月　　日）　その他（　　） □ 運搬方法（ □ 受注者で運搬　□ 受注者以外で運搬　□ 別途協議　□ その他（　　）） □ 引渡場所（ □ 別添図等　□ 別途協議　□ その他（　　）） 数量（　　）　運搬距離（Ｌ＝　　km） □ その他（　　）
適 用 条 件		☑ 三重県公共工事共通仕様書（平成28年７月版）を適用（部分改正を行った内容も含む（最新改正：平成30年7月）） □ 「土木構造物設計マニュアル（案）　　編」を適用 □ 契約後のVE提案に関する特記仕様書　平成　　年　　月　　日を適用（三重県HP「三重県の公共事業情報」を参照） □ 「受発注者間の協議における回答予定日を明確にする取組」試行対象工事に係る特記仕様書　平成　　年　　月　　日を適用（三重県HP「三重県の公共事業情報」を参照） □ 「工事監理連絡会」実施対象工事に係る特記仕様書　平成　　年　　月　　日を適用（三重県HP「三重県の公共事業情報」を参照） □ 支援技術者 １．本工事は現場における現場技術業務を〔例示ー（公財）三重県建設技術センター〕に委託しているので、その支援技術者が監督員に代わって施工体制点検、現場で立会、観察又は検測を行う際は、その業務に協力しなければならない。また、書類（施工体制台帳、計画書、報告書、データ、図面等）の審査に関し説明を求められた場合は、説明に応じなければならない。ただし、支援技術者は、工事請負契約書第９条に規定する監督員ではなく、指示、承諾、協議、検査の適否の判定等を行う権限は有しないものである。 ２．監督員から工事請負者に対する指示又は通知等の支援技術者を通じて行う場合には、監督員から直接、指示又は通知があったものとみなす。 ３．監督員の指示により工事請負者が監督員に対して行う報告又は通知は、支援技術者を通じて行うことができる。 ４．本工事を担当する支援技術者の氏名は右記の通りである。　支援技術者： □ 設計変更を行う際に変更対象となるかどうかについて受注者・発注者の共通の目安を示す三重県設計変更ガイドライン（案）（平成27年４月１日）を参考とする。（三重県HP「三重県の公共事業情報」を参照） ☑ その他（ 三重県を伊賀市と読み替える。）

（注）上記受託業務事項・条件及び内容のレ印当該欄は、作業に当たって制約を受ける事となるので明示する。
明示事項に変更が生じた場合及び明示されていない制約等が発生したときは、発注者と別途協議し適切な措置を講ずるものとする。
別途協議とは、設計・現場説明又は作業打合せ等により協議するものとする。

伊賀市
平成30年9月

特記仕様書（施工条件明示一覧表）

明　示　項　目	明　　示　　事　　項	条　　件　　及　　び　　内　　容
監督の区分 （共通仕様書 第1編第1章 1-1-22条第6項に規定する 表1-2、表1-3）	☑ 一般監督 （ただし、低入札価格調査制度の調査対象工事となった場合は、全ての工種を重点監督とする。） ☐ 重点監督	重点監督の場合　【注：全ての工種に適用しない場合は、対象工種欄をチェックし、対象工種名を記入すること。】 ☑ 全ての工種に適用する。 ☐ 対象工種（　　） ※これ以外は、一般監督とする。
入札・契約方式	☐ 入札時ＶＥ方式 ☐ 契約後ＶＥ方式 ☐ 設計・施行一括発注方式 ☐ プロポーザル方式 ☐ 総合評価方式	☐ 契約前のＶＥ提案に基づき施工しなければならない。 ☐ 契約後にＶＥ提案を受け付ける。 ☐ 細部設計の承認を受けなければならない。 ☐ 本件工事で提案不履行があった場合は、本件工事完成年度の翌年度に総合評価方式で発注する案件（以下「発注工事」という。）で、貴社の評価点において発注工事の加算点（満点）の１割を減点します。
電 子 納 品	☐ 工事完成図書（工事写真含む） ☐ 電子納品対象外	☐ 工事完成図書は電子納品とする。ただし、電子化が困難な部分について監督員と協議承諾を得たものについてはこの限りではない。 電子媒体の提出部数は、（ ☐ ２部　☐ （　　）部）とする。 ☐ 三重県ＣＡＬＳ電子納品運用マニュアル（平成　24 年　7 月改訂）を適用
産業廃棄物税		☐ 本工事には産業廃棄物税相当分が計上されていないため、受注者が課税対象となった場合には完成年度の翌年度の４月１日から８月31日までの間に別に定める様式に産業廃棄物税納税証明書等を添付して当該工事の発注者に対して支払請求を行うこと。なお、この期間を超えて請求することはできない。また、設計数量を超えて請求することはできない。
工事カルテ 作成・登録		☑ 三重県公共工事共通仕様書に基づき、工事カルテ作成・登録を行うこと。
建設副産物情報 交換システム		☑ 三重県公共工事共通仕様書に基づき、建設副産物情報交換システム（副産物システム、発生土システム）にデータを入力すること。
市 内 企 業 優 先 使 用	☑ 市内企業優先使用	☑ 本工事に於いて、下請け契約を締結する場合には、当該契約の相手方を伊賀市内に本店（建設業法において規定する主たる営業所を含む）を有する者の中から選定するよう努めること。
県内産製品 優 先 使 用	☑ 建設資材の県内産製品優先使用	☑ 本工事に使用する建設資材について、規格・品質等の条件を満足するものについては、県内産資材の優先使用するよう努めること。 ☑ 本工事で使用する建設資材の調達にあたっては、極力県内の取り扱い業者から購入するよう努めること。
不当介入を 受けた場合の 措置	☑ 不当介入を受けた場合の措置	☑ 暴力団員等による不当介入（伊賀市の締結する契約等からの暴力団等排除措置要綱第２条第１項第１１号）を受けた場合の措置につい (1) 受注者は暴力団員等（伊賀市の締結する契約等からの暴力団等排除措置要綱第２条第１項第９号）による不当介入を受けた場合は、断固としてこれを拒否するとともに、不当介入があった時点で速やかに所轄の警察署に通報を行うとともに、捜査上必要な協力を行うこと。 (2) (1)により所轄の警察署に通報を行うとともに、捜査上必要な協力を行った場合には、速やかに発注者に報告すること。発注者への報告は必ず文書で行うこと。 (3) 受注者は暴力団員等により不当介入を受けたことから工程に遅れが生じる等の被害が生じた場合は、発注者と協議を行うこ
工事実態調査	☑ 工事実態調査	☑ 伊賀市低入札価格調査試行要領第３条で定める調査基準に満たない額で契約し、発注者より工事実態調査の指示があった場合又は、同実施要領で定める重点調査を経て契約した場合は、工事実態調査に協力すること。

（注）上記受託業務事項・条件及び内容のレ印当該欄は、作業に当たって制約を受ける事となるので明示する。
明示事項に変更が生じた場合及び明示されていない制約等が発生したときは、発注者と別途協議し適切な措置を講ずるものとする。
別途協議とは、設計・現場説明又は作業打合せ等により協議するものとする。

伊賀市
平成30年9月

特記仕様書（施工条件明示一覧表）

明　示　項　目	明　　示　　事　　項	条　　件　　及　　び　　内　　容
社会保険等未加入対策	☑ 社会保険等未加入対策 （健康保険、厚生年金保険及び雇用保険）	☑ 適用除外でないにも関わらず社会保険等に未加入である建設業者を下請契約（受注者が直接締結する請負契約に限る。）の相手方としてはならない。 ☑ 下請契約に先立って、選定の候補となる業者について社会保険等の加入状況を確認し、適用除外でないにも関わらず社会保険等に未加入である場合には、早期に加入手続きを進めるよう指導を行うこと。 ☑ 受注者は、施工体制台帳・再下請負通知書の「健康保険等の加入状況」欄により下請業者が社会保険等に加入しているかどうかを確認すること。また、発注者が加入状況を証明する書類の提出又は提示を求めた場合、速やかに対応すること。

（注）上記受託業務事項・条件及び内容のレ印当該欄は、作業に当たって制約を受ける事となるので明示する。
明示事項に変更が生じた場合及び明示されていない制約等が発生したときは、発注者と別途協議し適切な措置を講ずるものとする。
別途協議とは、設計・現場説明又は作業打合せ等により協議するものとする。

伊賀市
平成30年9月