令和　元　年度

農業集落排水施設整備事業　山田南地区

管　路　施　設　工　事　　請　負　設　計　書

【　真　泥　５　工　区　】

添付図面一覧表

番号	図面の名称	枚数
1	計画平面図	6
2	縦断面図	9
3	路線横断面図	9
4	取付管横断面図	5
5	各種構造物工法図	20
6	公共汚水桝設置計画平面図	3
7	中継ポンプ槽工法図	1
8	その他工法図	1
計		54

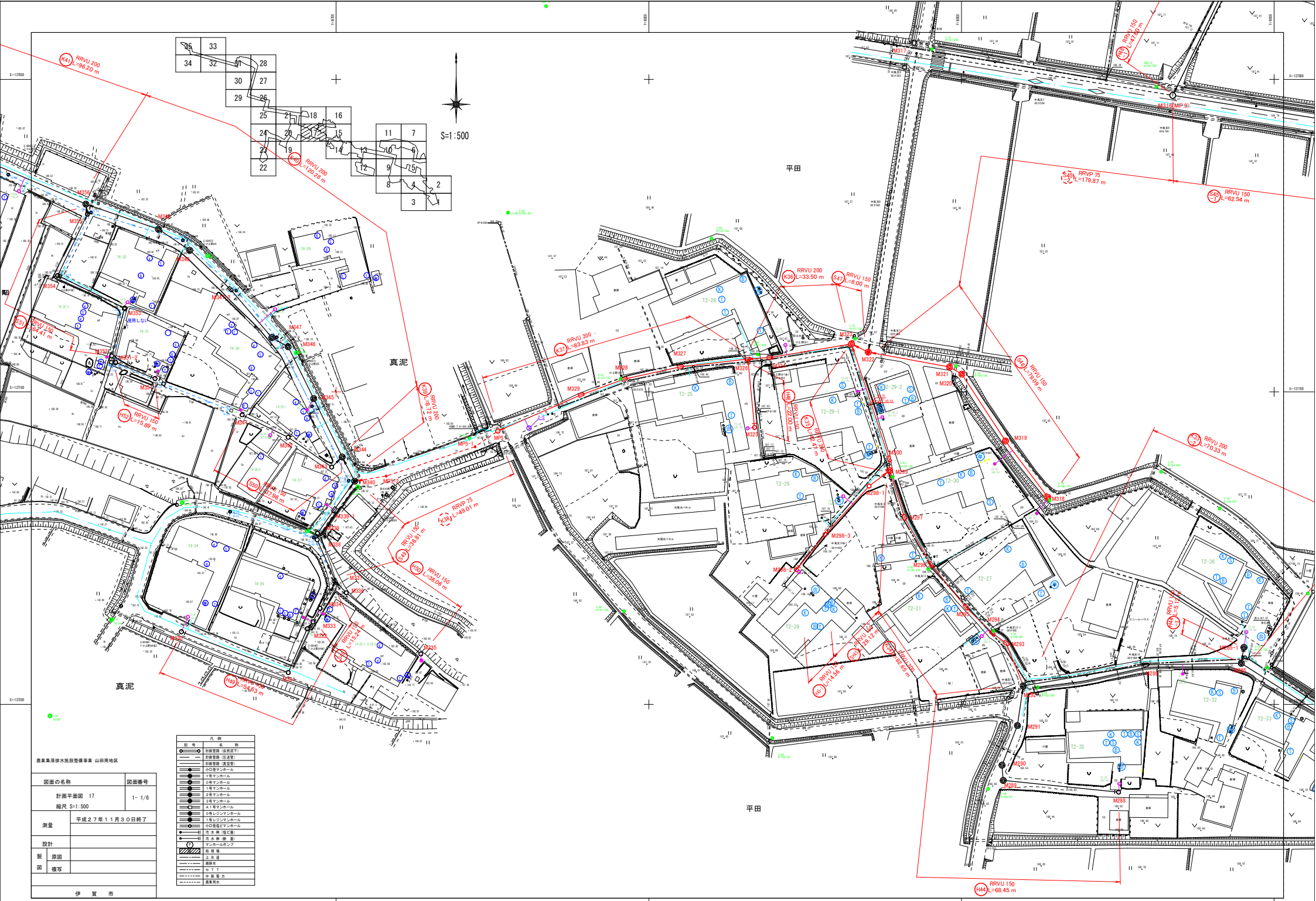
S=1:500
平田
真泥
真泥
平田
RRVU 200 L=96.20 m
RRVU 200 L=120.26 m
RRVU 200 L=33.50 m
RRVU 200 L=83.83 m
RRVU 200 L=8.72 m
RRVU 150 L=6.00 m
RRVU 150 L=31.40 m
RRVP 75 L=179.87 m
RRVU 150 L=62.54 m
RRVU 150 L=78.09 m
RRVU 150 L=84.41 m
RRVU 150 L=15.69 m
RRVU 150 L=7.96 m
RRVU 150 L=36.61 m
RRVU 150 L=58.06 m
RRVP 75 L=49.01 m
RRVU 150 L=12.00 m
RRVU 150 L=16.47 m
RRVU 150 L=5.24 m
RRVU 150 L=14.56 m
RRVU 150 L=29.12 m
RRVU 150 L=62.65 m
RRVU 150 L=68.45 m
RRVU 200 L=70.33 m
RRVU 150 L=5.12 m
M317
M318(MP-9)
M319
M320
M321
M322
M323
M324
M325
M326
M327
M328
M329
M330
M331
M332
M333
M334
M335
M336
M337
M338
M339
M340
M341
M342
M343
M344
M345
M346
M347
M348
M349
M350
M351
M352
M353
使用しない
M354
M355
M356
M357
M358
M359
M360
M361
M362
M363
M364
M365
M366
M367
M368
M369
M370
M371
M372
M373
M374
M375
M376
M377
M378
M379
M380
M381
M382
M383
M384
M385
M386
M387
M388
M389
M390
M391
M392
M393

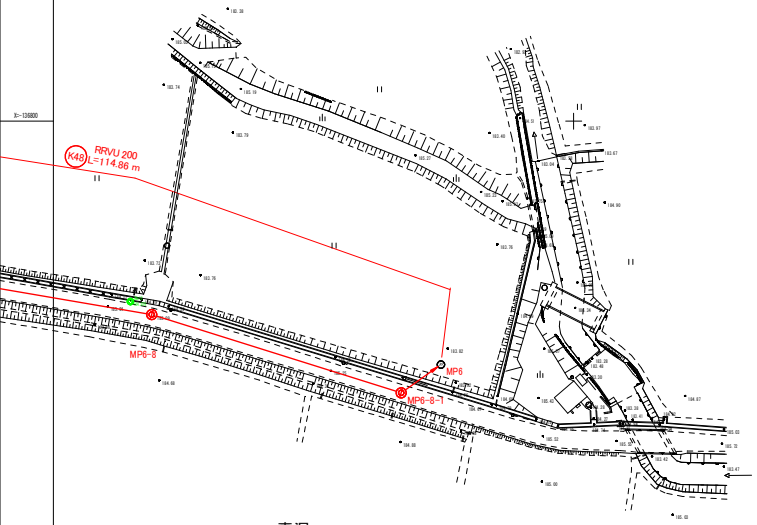

真泥

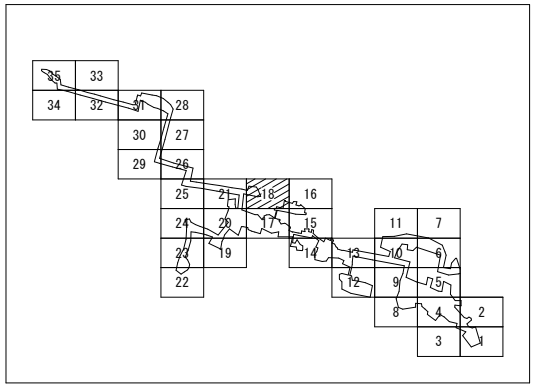

S=1:500

凡例	
記号	名称
	計画管路（自然流下）
	計画管路（圧送管）
	計画管路（真空管）
	小口径マンホール
	Y号マンホール
	D号マンホール
	1号マンホール
	2号マンホール
	3号マンホール
	A 1号マンホール
	D号レジンマンホール
	1号レジンマンホール
	小口径塩ビマンホール
	汚水桝（塩ビ製）
	汚水桝（鉄蓋）
	マンホールポンプ
	処理場
	上水道
	雑排水
	N T T
	中部電力
	農業用水

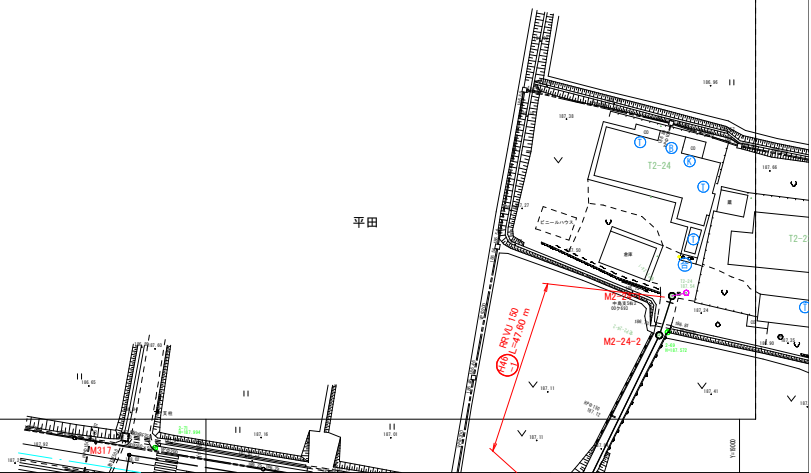

平田

農業集落排水施設整備事業 山田南地区

図面の名称		図面番号
計画平面図 18 縮尺 S=1:500		1- 2/6
測量	平成２７年１１月３０日終了	
設計		
製図 原図		
製図 複写		
伊賀市		

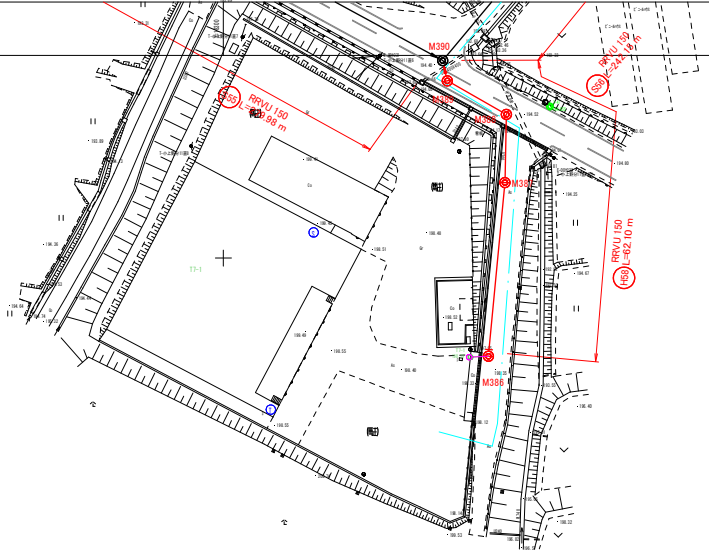

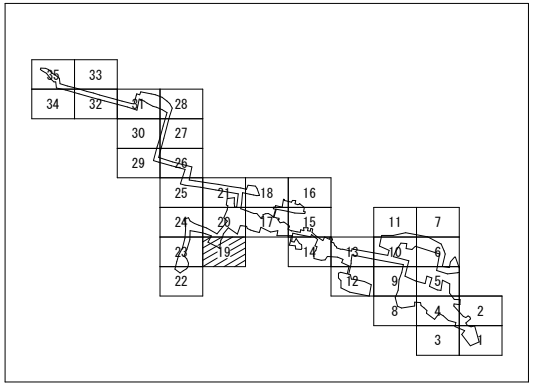

S=1:500

凡例	
記号	名称
	計画管路（自然流下）
	計画管路（圧送管）
	計画管路（真空管）
	小口径マンホール
	Y号マンホール
	O号マンホール
	I号マンホール
	2号マンホール
	3号マンホール
	A1号マンホール
	O号レジンマンホール
	I号レジンマンホール
	小口径圧ビマンホール
	汚水桝（塩ビ蓋）
	汚水桝（鉄蓋）
	マンホールポンプ
	転落柵
	上水道
	雑排水
	N T T
	中部電力
	農業用水

農業集落排水施設整備事業 山田南地区

図面の名称		図面番号
計画平面図 19 縮尺 S=1:500		1- 3/6
測量	平成２７年１１月３０日終了	
設計		
製図 原図		
製図 複写		
伊賀市		

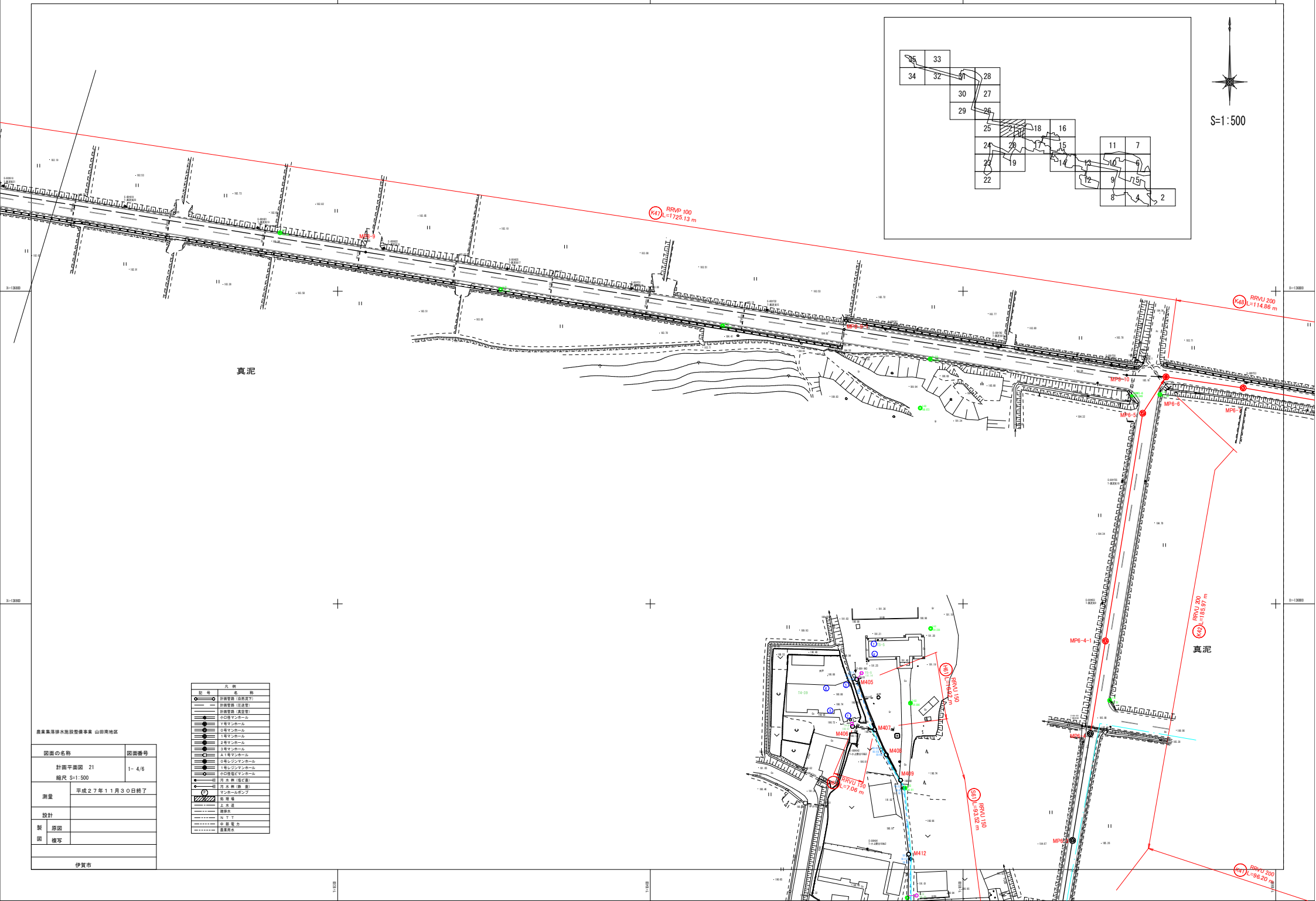

凡例	
記号	名称
	計画管路（自然流下）
	計画管路（圧送管）
	計画管路（真空管）
	小口径マンホール
	Y号マンホール
	D号マンホール
	1号マンホール
	2号マンホール
	3号マンホール
	A1号マンホール
	O号レジンマンホール
	1号レジンマンホール
	小口径塩ビマンホール
	汚水桝（塩ビ製）
	汚水桝（鉄蓋）
	マンホールポンプ
	取付管
	上水道
	雑排水
	NTT
	中部電力
	農業用水

農業集落排水施設整備事業 山田南地区

図面の名称		図面番号
計画平面図 21 縮尺 S=1:500		1- 4/6
測量	平成２７年１１月３０日終了	
設計		
製図 原図		
製図 複写		
伊賀市		

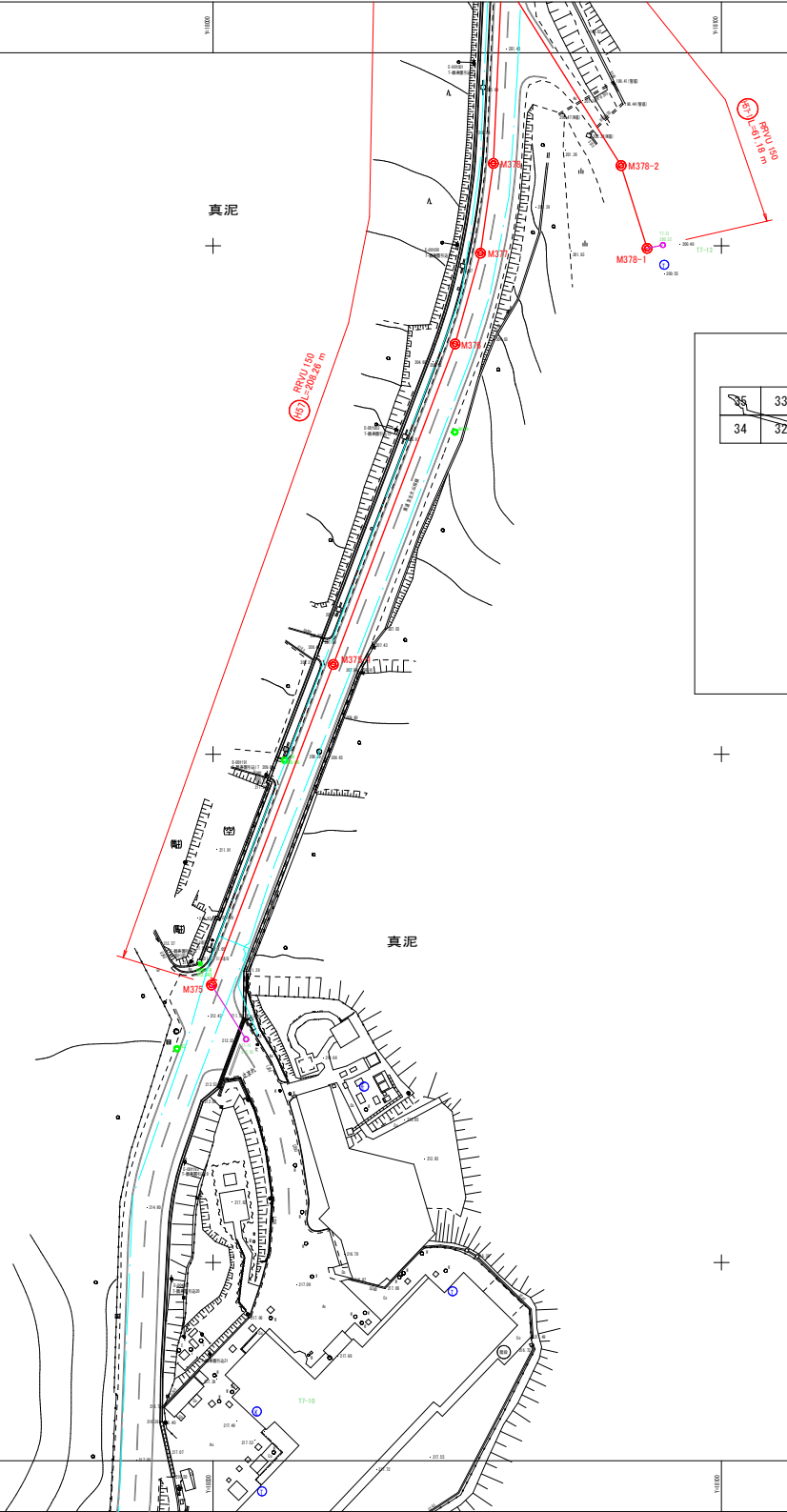

S=1:500

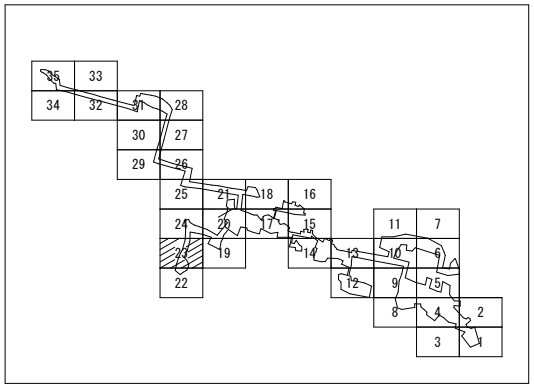

凡例	
記号	名称
	計画管路（自然流下）
	計画管路（圧送管）
	計画管路（真空管）
	小口径マンホール
	Y号マンホール
	O号マンホール
	1号マンホール
	2号マンホール
	3号マンホール
	A1号マンホール
	O号レジンマンホール
	1号レジンマンホール
	小口径圧ポンプマンホール
	汚水桝（塩ビ製）
	汚水桝（鉄蓋）
	マンホールポンプ
	砂置場
	上水道
	雑排水
	N T T
	中部電力
	農業用水

農業集落排水施設整備事業 山田南地区

図面の名称		図面番号
計画平面図 23 縮尺 S=1:500		1- 5/6
測量	平成２７年１１月３０日終了	
設計		
製図 原図		
製図 複写		
伊賀市		

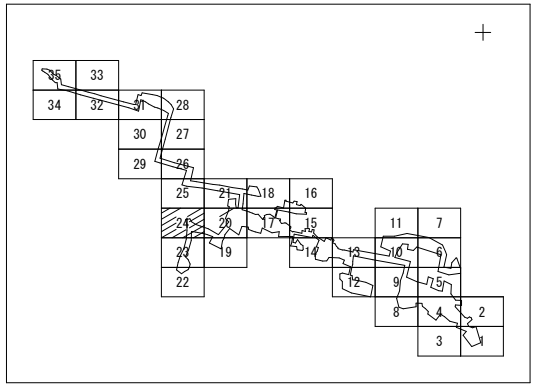

S=1:500

凡 例	
記 号	名 称
	計画管路（自然流下）
	計画管路（圧送管）
	計画管路（真空管）
	小口径マンホール
	Y号マンホール
	D号マンホール
	1号マンホール
	2号マンホール
	3号マンホール
	A１号マンホール
	D号レジンマンホール
	1号レジンマンホール
	小口径塩ビマンホール
	汚 水 桝（塩ビ製）
	汚 水 桝（陶 製）
	マンホールポンプ
	処 理 場
	上 水 道
	雑排水
	N T T
	中 部 電 力
	農業用水

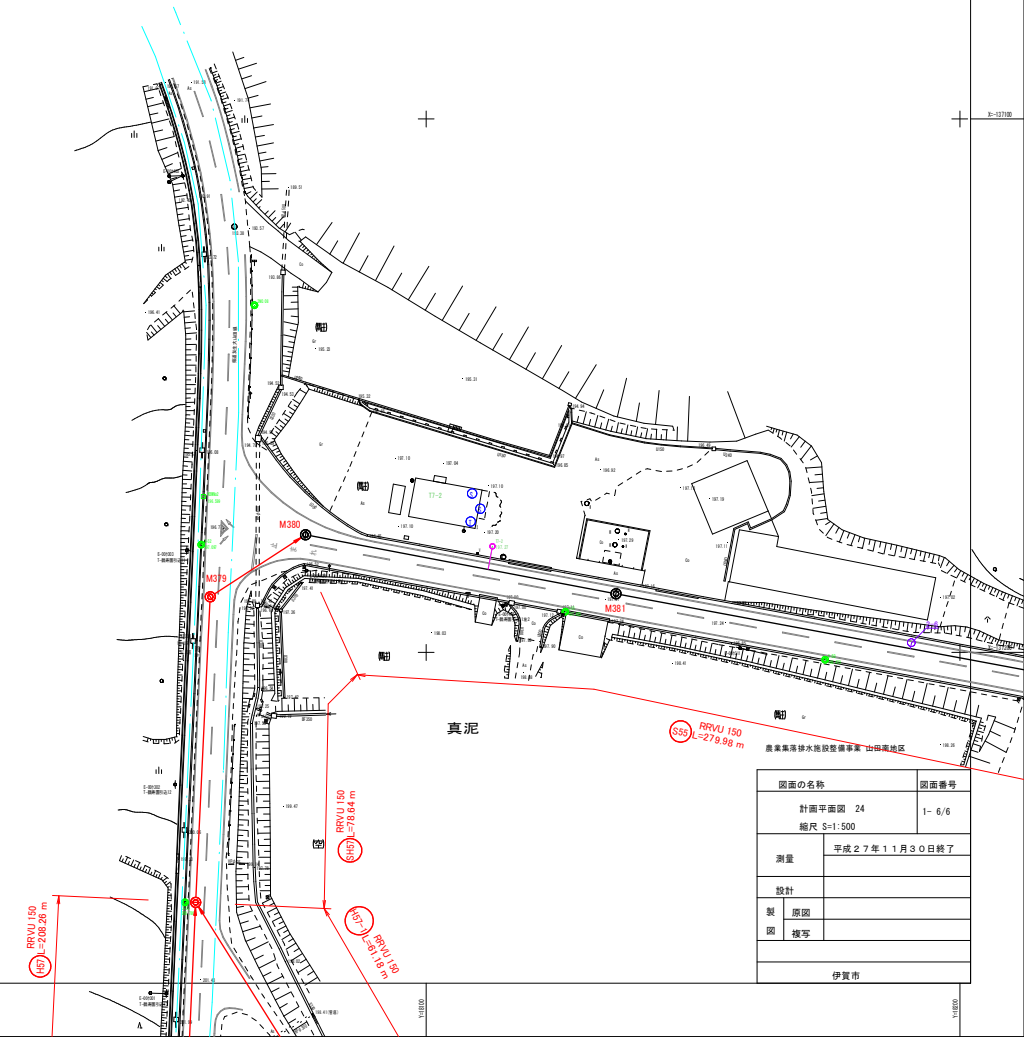

図面の名称	図面番号
計画平面図 24 縮尺 S=1:500	1- 6/6
測量	平成２７年１１月３０日終了
設計	
製図 原図	
製図 複写	
伊賀市	

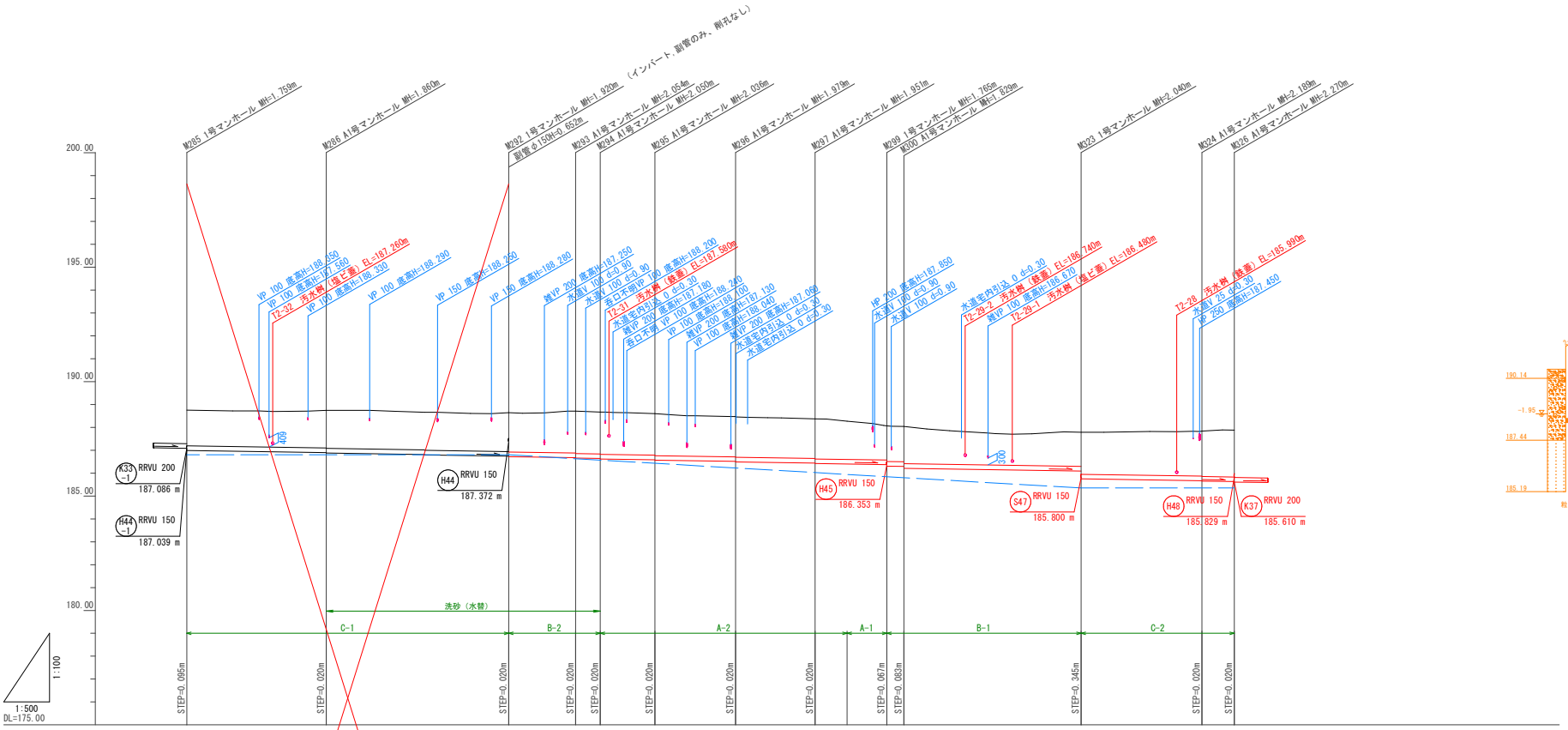

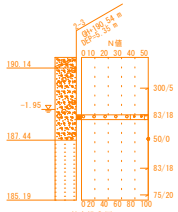

道路種別	B-5				
勾配	3.0‰	3.5‰	3.0‰	3.0‰	3.0‰
管径	⊙ 200		⊙ 200	⊙ 200	⊙ 200
土被	1.55	1.63 1.65	1.69 1.72	1.83 1.85 1.83 1.85	1.81 1.83
管底高	186.991	186.900 186.880	186.740 186.720	186.676 186.656 186.640 186.620	186.584 186.564
地盤高	188.75	188.74	188.64	188.71 188.67	188.60
追加距離	270.52	301.00	340.85	355.49 360.87	372.82
区間距離	0.00	30.48	39.85	14.64 5.38	11.95
マンホール番号	M285	M286	M292	M293 M294	M295
路線番号		~~K33 -2~~	K34		
路線延長		70.33m	82.65m		

道路種別					
勾配					
管径					
土被	1.75 1.77	1.73 1.75	1.67	1.49 1.56 1.54 1.62	1.49 1.84
管底高	186.511 186.491	186.439 186.419	186.398	186.372 186.305 186.294 186.211	186.095 185.750
地盤高	188.47	188.37	188.27	188.07 188.04	187.79
追加距離	390.46	407.82	414.82	423.50 427.22	465.97
区間距離	17.64	17.36	7.00	8.68 3.72	38.75
マンホール番号	M296	M297		M299 M300	M323
路線番号			K35		K36
路線延長			42.47m		33.50m

道路種別					
勾配					
管径					
土被	1.96 1.98	2.05			
管底高	185.671 185.651	185.630			
地盤高	187.64	187.88			
追加距離	492.37	499.47			
区間距離	26.40	7.10			
マンホール番号	M324	M326			
路線番号					
路線延長					

位置図 S=1:5000

【水道・NTT・中部電力の地下埋設物】
・既存図面と現地状況が不整合の為、想定による管理。土被りにて記載。

農業集落排水施設整備事業　山田南地区

図面の名称	図面番号
縦断面図2-12 縮尺 V=1:100 H=1:500	2-1/9
測量	平成27年11月30日終了
設計	
製図 原図	
複写	
K33-2 K34 K35 K36	
伊賀市	

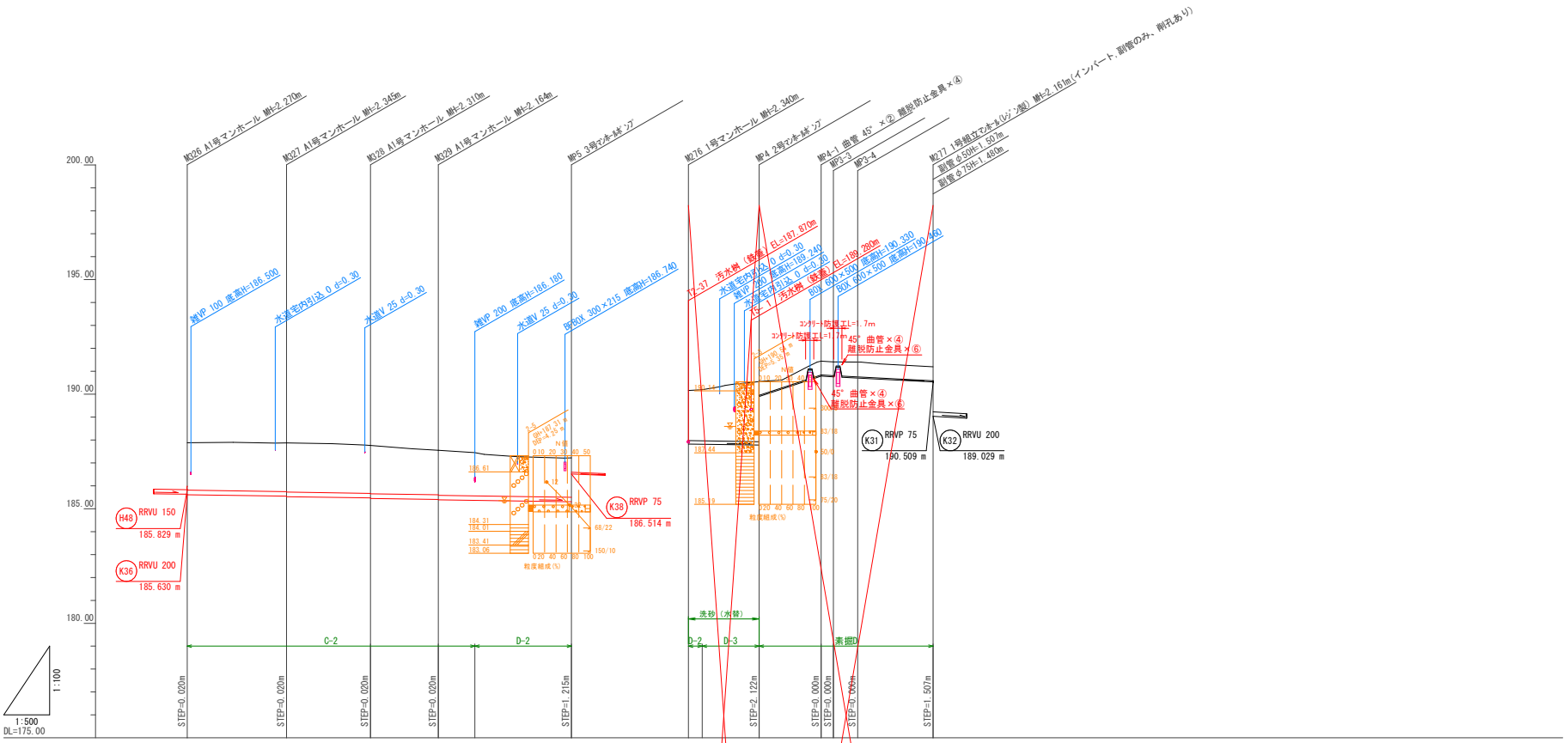
M326 A1号マンホール MH-2.270m
M327 A1号マンホール MH-2.345m
M328 A1号マンホール MH-2.310m
M329 A1号マンホール MH-2.164m
MP5 3号マンホール
M276 1号マンホール MH-2.340m
MP4 2号マンホール
MP4-1 曲管 45° ×② 離脱防止金具×④
MP3-3
MP3-4
M277 1号組立マンホール(ﾌﾟﾚｷｬｽﾄ製) MH-2.161m(インバート,副管のみ、削孔あり)
副管 φ50H=1.501m
副管 φ75H=1.460m
雑VP 100 底高H=186.500
水道宅内引込 0.d=0.30
水道V 25 d=0.30
雑VP 200 底高H=186.180
水道V 25 d=0.30
BOX 300×215 底高H=186.740
TY-37 汚水桝(特殊) EL=187.870m
水道宅内引込 0.d=0.30
雑VP 200 底高H=189.240
水道宅内引込 0.d=0.30
TY-01 汚水桝(特殊) EL=189.280m
BOX 600×500 底高H=190.330
BOX 600×500 底高H=190.460
コンクリート防護工L=1.7m
コンクリート防護工L=1.7m
45° 曲管×④
離脱防止金具×⑥
45° 曲管×④
離脱防止金具×⑥
K31 RRVP 75
190.509 m
K32 RRVU 200
189.029 m
K38 RRVP 75
186.514 m
H48 RRVU 150
185.829 m
K36 RRVU 200
185.630 m
洗砂(水替)
C-2
D-2
D-2
D-3
素掘D
STEP=0.020m
STEP=0.020m
STEP=0.020m
STEP=0.020m
STEP=1.215m
STEP=2.122m
STEP=0.000m
STEP=0.000m
STEP=0.000m
STEP=1.507m
200.00
195.00
190.00
185.00
180.00
1:100
1:500
DL=175.00

| | | |

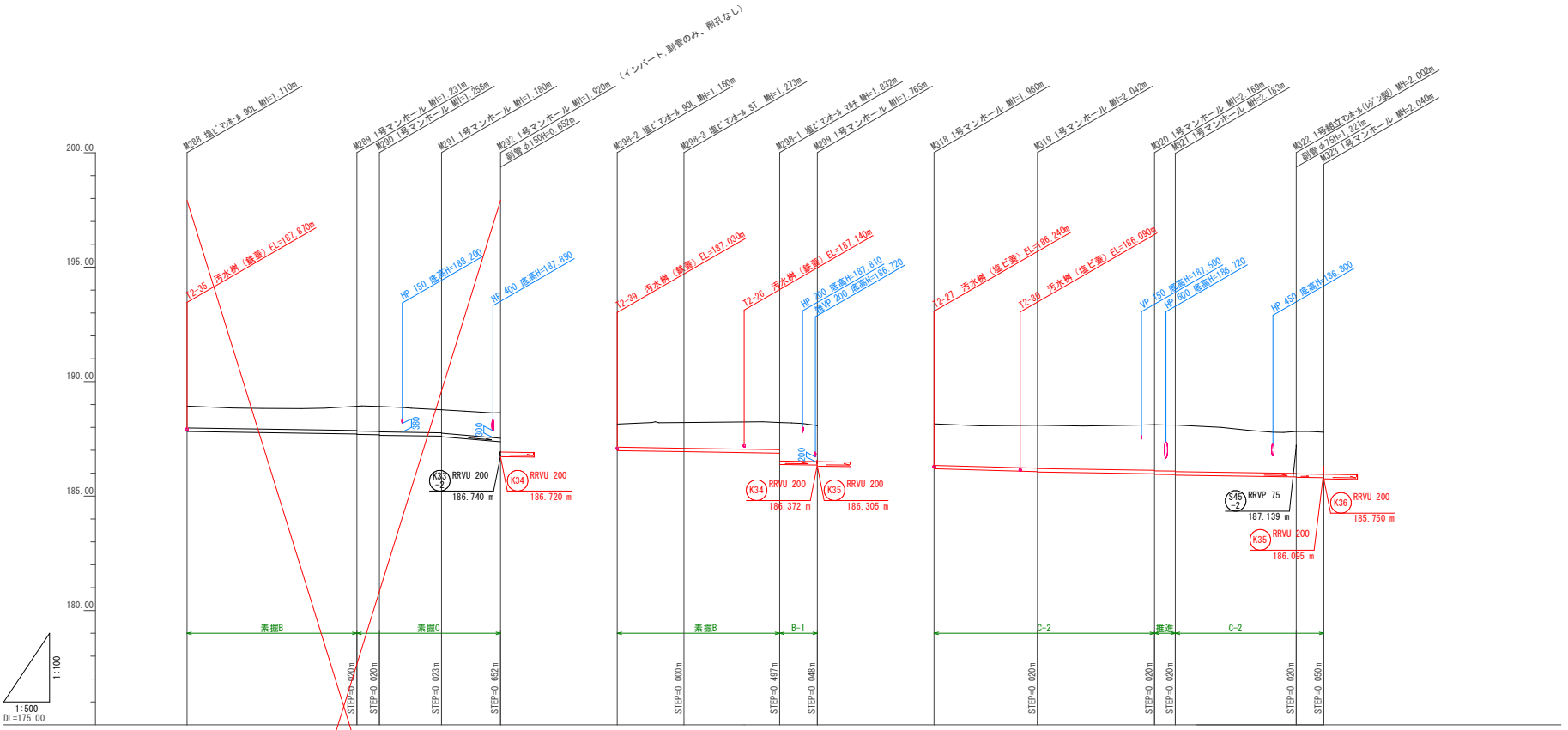

道路種別	C-6	B-5	C-7	B-5	B-5
勾配	3.0‰	17.0‰	3.0‰	5.4‰	3.0‰ / 3.0‰
管径	⊙150		⊙150	⊙150	⊙150

土被	0.96	0.90	1.06 / 1.08 / 1.08 / 1.10	1.00 / 1.03	1.11	1.00	1.10	1.05	1.18 / 1.68	1.56	1.80	1.87 / 1.89	1.99 / 2.01 / 2.01 / 2.03	1.83 / 1.85	1.83
管底高	187.820	187.771	187.709 / 187.689 / 187.674 / 187.654	187.613 / 187.590	187.372	186.980	186.958	186.937	186.875 / 186.378	186.353	186.190	186.068 / 186.048	185.971 / 185.951 / 185.937 / 185.917	185.838 / 185.818	185.800
地盤高	188.93	188.83	188.92	188.91	188.77	188.64	188.14	188.21	188.21	188.07	188.15	188.09	188.12	188.10	187.82	187.79
追加距離	0.00	16.50	37.10	42.01	55.60	68.45	0.00	7.56	14.56	35.47	43.68	0.00	22.59	48.13	52.67	79.09	85.09
区間距離	0.00	16.50	20.60	4.91	13.59	12.85	0.00	7.56	7.00	20.91	8.21	0.00	22.59	25.54	4.54	26.42	6.00
マンホール番号	M288		M289	M290	M291	M292	M298-2		M298-3	M298-1	M299	M318	M319	M320	M321	M322	M323
路線番号			~~H44~~				H45-1		SH45			S46				S47	
路線延長			68.45m				14.56m		29.12m			79.09m				6.00m	

位置図 S=1:5000

【水道・NTT・中部電力の地下埋設物】
・既存図面と現地状況が不整合の為、想定による管種、土被りにて記載。

農業集落排水施設整備事業　山田南地区

図面の名称		図面番号
縦断面図2-15 縮尺 V=1:100 H=1:500		2-3/9
測量	平成27年11月30日終了	
設計		
製図 原図		
製図 複写		
~~H44~~ H45-1 SH45 S46 S47		
伊賀市		

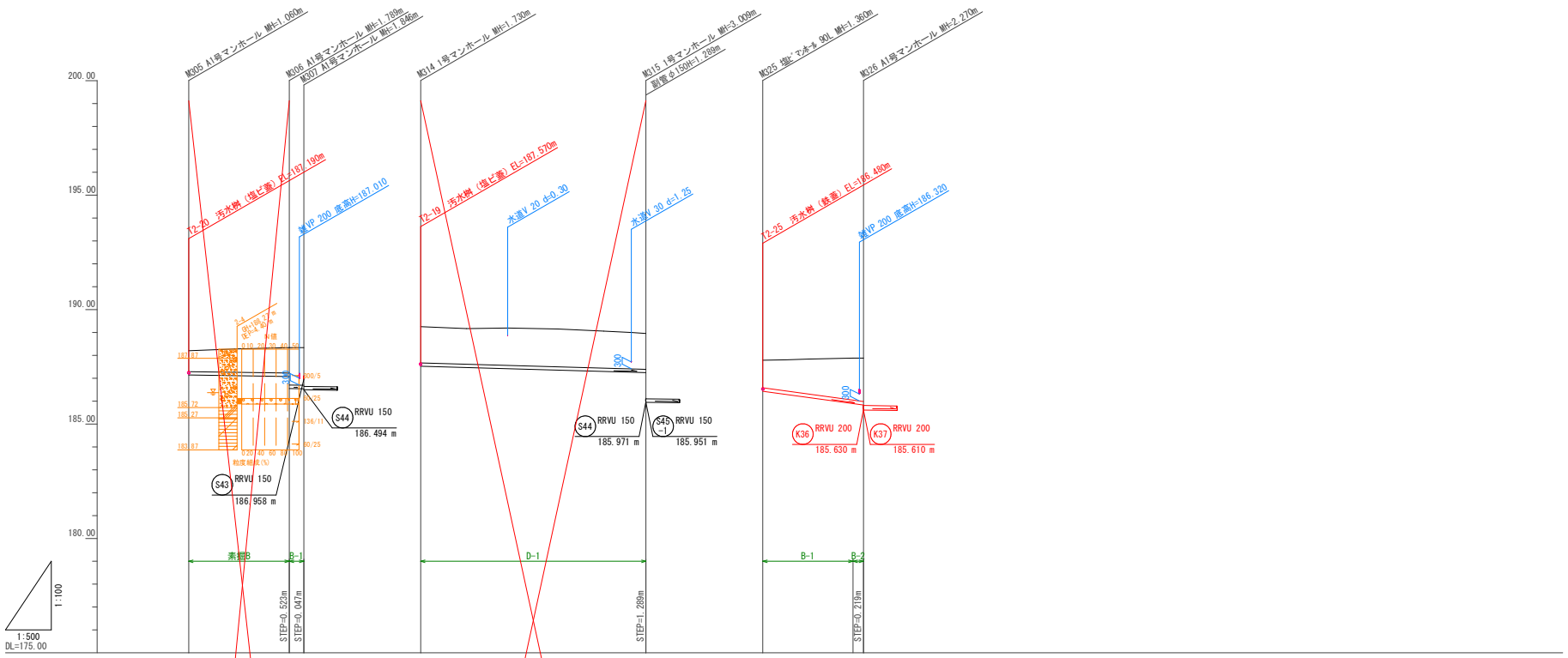

道路種別	B-5						B-1						B-9			B-5	
勾配	3.0‰						5.7‰						27.3‰				
管径	⊙ 150						⊙ 150						⊙ 150				
土被	0.90			1.11	1.63	1.64	1.57			1.56			1.20			1.83	1.90
管底高	187.140			187.074	186.551	186.541	187.520			187.240			186.430			185.892	185.829
地盤高	188.20			188.34	188.34		189.25			188.96			187.79			187.88	187.88
追加距離	0.00			21.98	25.15		0.00			49.20			0.00			19.70	22.00
区間距離	0.00			21.98	3.17		0.00			49.20			0.00			19.70	2.30
マンホール番号	M305			M306	M307		M314			M315			M325			M326	
路線番号	~~H46~~						~~H47~~						H48				
路線延長	25.15m						49.20m						22.00m				

位置図 S=1:5000

【水道・NTT・中部電力の地下埋設物】
・既存調査と現地状況が不整合の為、想定による管種、土被りにて記載。

農業集落排水施設整備事業　山田南地区

図面の名称		図面番号
縦断面図2-18 縮尺 V=1:100 H=1:500		2-4/9
測量	平成27年11月30日終了	
設計		
製図 原図		
製図 複写		
~~H46~~ ~~H47~~ H48		
伊賀市		

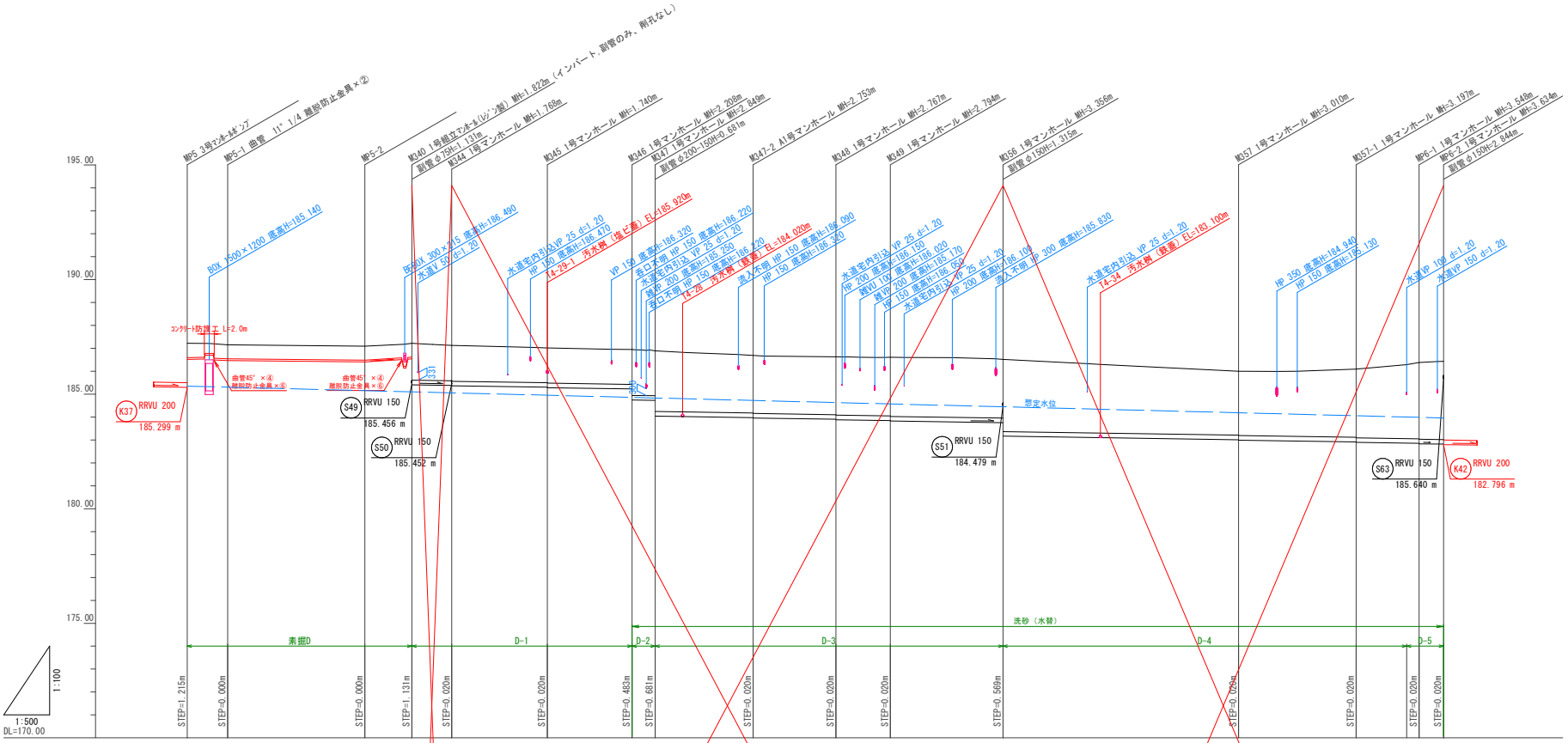

道路種別	B-1
勾配	圧送 / 3.0‰ / 3.0‰ / 3.2‰ / 3.0‰ / 4.7‰ / 3.0‰ / 3.0‰
管径	⊙75 / ⊙200 / ⊙200 / ⊙200
土被	0.63 / 0.60 / 0.60 / 0.61 1.62 / 1.54 1.56 / 1.51 1.53 / 1.52 2.00 / 1.96 2.65 / 2.53 2.55 / 2.54 2.56 / 2.57 2.59 / 2.58 3.15 / 2.78 2.80 / 2.97 2.99 / 3.22 3.32 / 3.34 / 3.41
管底高	186.514 / 186.469 / 186.409 / 186.539 185.408 / 185.382 185.362 / 185.300 185.280 / 185.225 184.742 / 184.722 184.041 / 183.977 183.957 / 183.903 183.883 / 183.826 183.806 / 183.733 183.164 / 183.010 182.990 / 182.913 182.893 / 182.860 182.852 182.832 / 182.816
地盤高	187.22 / 187.15 / 187.09 / 187.23 / 187.13 / 187.02 / 186.95 / 186.89 / 186.71 / 186.65 / 186.60 / 186.52 / 186.00 / 186.09 / 186.29 186.38 / 186.43
追加距離	0.00 / 8.83 / 38.76 / 49.01 / 57.73 / 78.59 / 96.96 / 103.58 / 123.37 / 141.44 / 153.45 / 178.01 / 229.48 / 255.26 / 266.12 268.84 / 274.21
区間距離	0.00 / 8.83 / 29.93 / 10.25 / 8.72 / 20.86 / 18.37 / 6.62 / 19.79 / 18.07 / 12.01 / 24.56 / 51.47 / 25.77 / 10.87 2.72 / 5.37
マンホール番号	MP5 / MP5-1 / MP5-2 / M340 / M344 / M345 / M346 / M347 / M347-2 / M348 / M349 / M356 / M357 / M357-1 / MP6-1 / MP6-2
路線番号	K38 / ~~K39~~ / ~~K40~~ / ~~K41~~
路線延長	49.01m / 8.72m / 120.28m / 96.20m

位置図 S=1:5000

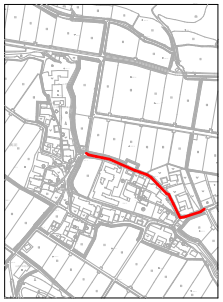

【水道・NTT・中部電力の地下埋設物】

・既存図面と現地状況が不整合の為、想定による管種、土被りにて記載。

農業集落排水施設整備事業　山田南地区

図面の名称	図面番号
縦断面図 3-1 縮尺 V=1:100 H=1:500	2- 5/9
測量	平成27年11月30日終了
設計	
製図 原図	
製図 複写	
K38 K39 K40 K41	
伊賀市	

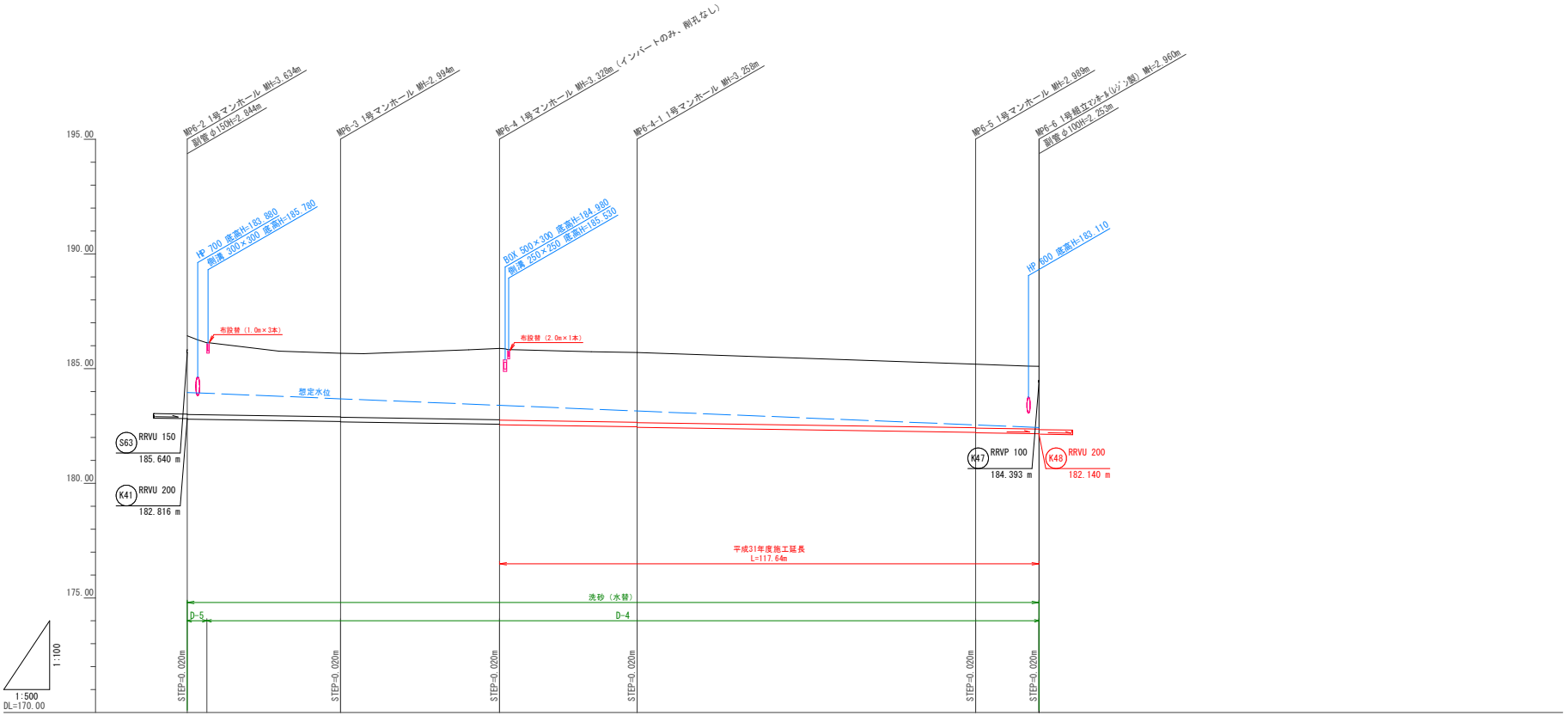

道路種別	B-1					
勾配	3.0‰					
管径	◎ 200					
土被	3.43 3.14	2.77 2.79	3.10 3.12	3.03 3.05	2.76 2.78	2.74
管底高	182.796 182.783	182.696 182.676	182.572 182.552	182.462 182.442	182.221 182.201	182.160
地盤高	186.43 186.13	185.67	185.88	185.70	185.19	185.10
追加距離	274.21 278.51	307.88	342.54	372.54	446.36	460.18
区間距離	0.00 4.30	29.37	34.66	30.00	73.82	13.82
マンホール番号	MP6-2	MP6-3	MP6-4	MP6-4-1	MP6-5	MP6-6
路線番号	K42					
路線延長	185.97m					

位置図 S=1:5000

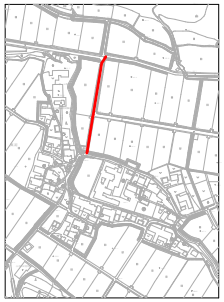

【水道・NTT・中部電力の地下埋設物】

・既存図面と現地状況が不整合のみ、想定による管種、土被りにて記載。

農業集落排水施設整備事業　山田南地区

図面の名称	図面番号
縦断面図 3-2 縮尺 V=1:100 H=1:500	2- 6/9
測量	平成27年11月30日終了
設計	
製図 原図	
製図 複写	
K42	
伊賀市	

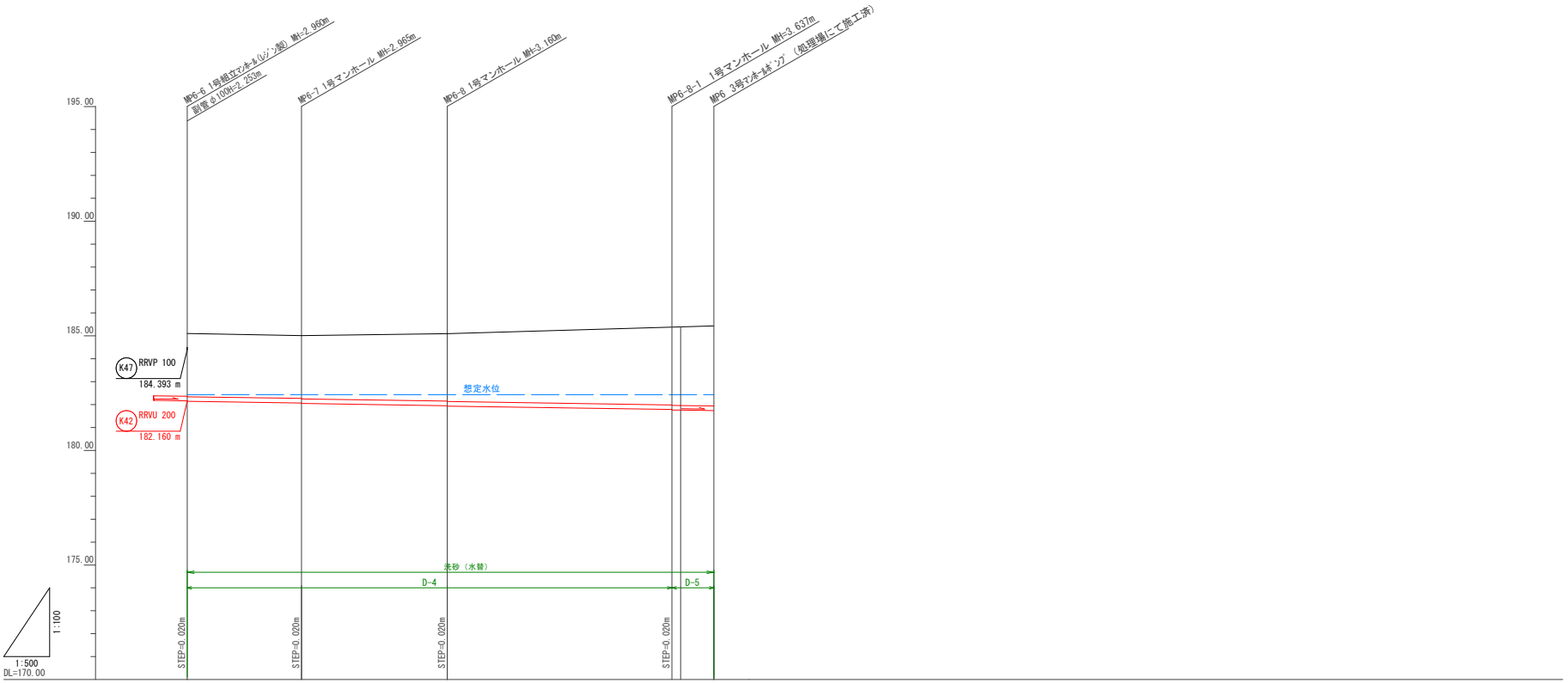

道路種別	B-5				C-7
勾配	3.0‰				
管径	⊙ 200				
土被	2.76	2.74 2.76	2.94 2.96	3.41 3.43 3.44 (3.25)	3.46 (3.27)
管底高	182.140	182.065 182.045	181.950 181.930	181.783 181.763 181.757	181.735
地盤高	185.10	185.01	185.09	185.40 185.40 (185.21)	185.40 (185.21)
追加距離	460.18	485.12	516.90	565.90 567.79	575.04
区間距離	0.00	24.94	31.78	49.00 1.89	7.25
マンホール番号	MP6-6	MP6-7	MP6-8	MP6-8-1 +1.89	MP6
路線番号			K48		
路線延長	114.86m				

位置図 S=1:5000

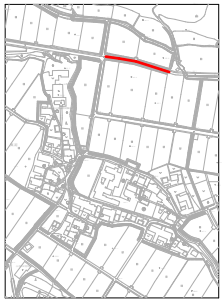

【水道・NTT・中部電力の地下埋設物】

・既存図面と現地状況が不整合のみ、想定による管種、土被りにて記載。

農業集落排水施設整備事業　山田南地区

図面の名称		図面番号
縦断面図 3-3 縮尺 V=1:100 H=1:500		2- 7/9
測量	平成27年11月30日終了	
設計		
製図	原図	
	複写	
K48		
伊賀市		

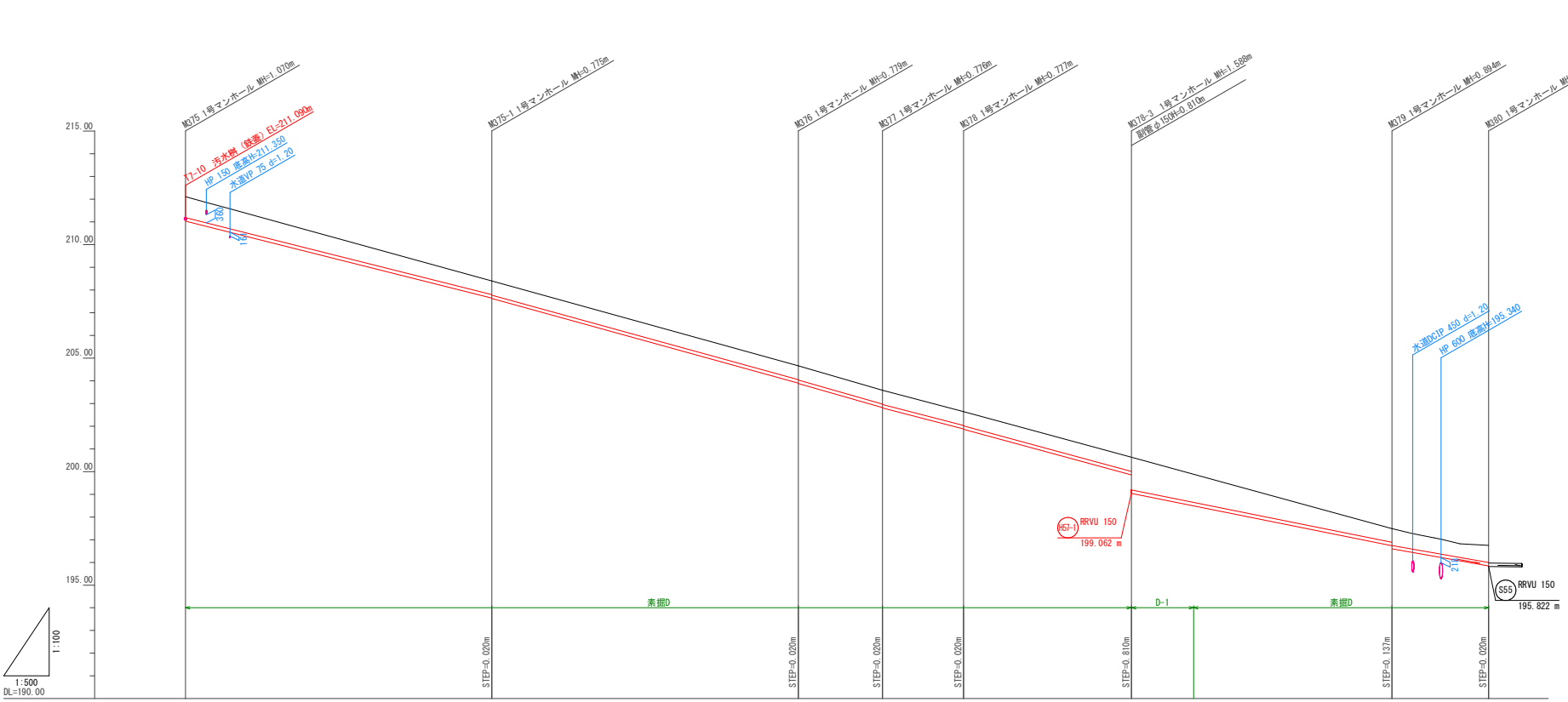

位 置 図 S=1:5000

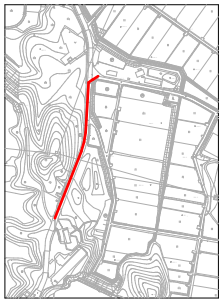

道路種別	B-1							
勾配	50.3‰	55.2‰	57.0‰	51.6‰	54.4‰	40.3‰	35.4‰	
管径	⊙ 150							
土被	0.91	0.60 0.62	0.60 0.62	0.60 0.62	0.60 0.62	0.62 1.43	1.23	0.60 0.74	0.75
管底高	211.040	207.645 207.625	203.901 203.881	202.824 202.804	201.883 201.863	199.852 199.042	198.492	196.733 196.596	195.842
地盤高	212.11	208.40	204.66	203.58	202.64	200.63	199.88	197.49	196.75
追加距離	0.00	67.45	134.91	153.45	171.30	208.26	221.93	265.60	286.90
区間距離	0.00	67.45	67.46	18.54	17.85	36.96	13.67	43.67	21.30
マンホール番号	M375	M375-1	M376	M377	M378	M378-3		M379	M380
路線番号	H57					SH57			
路線延長	208.26m					78.64m			

【水道・NTT・中部電力の地下埋設物】

・既存図面と現地状況が不整合のみ、想定による管種、土被りにて記載。

農業集落排水施設整備事業 山田南地区

図面の名称		図面番号
縦断面図 3-17 縮尺 V=1:100 H=1:500		2- 8/9
測量	平成27年11月30日終了	
設計		
製図	原図	
	複写	
H57 SH57		
伊賀市		

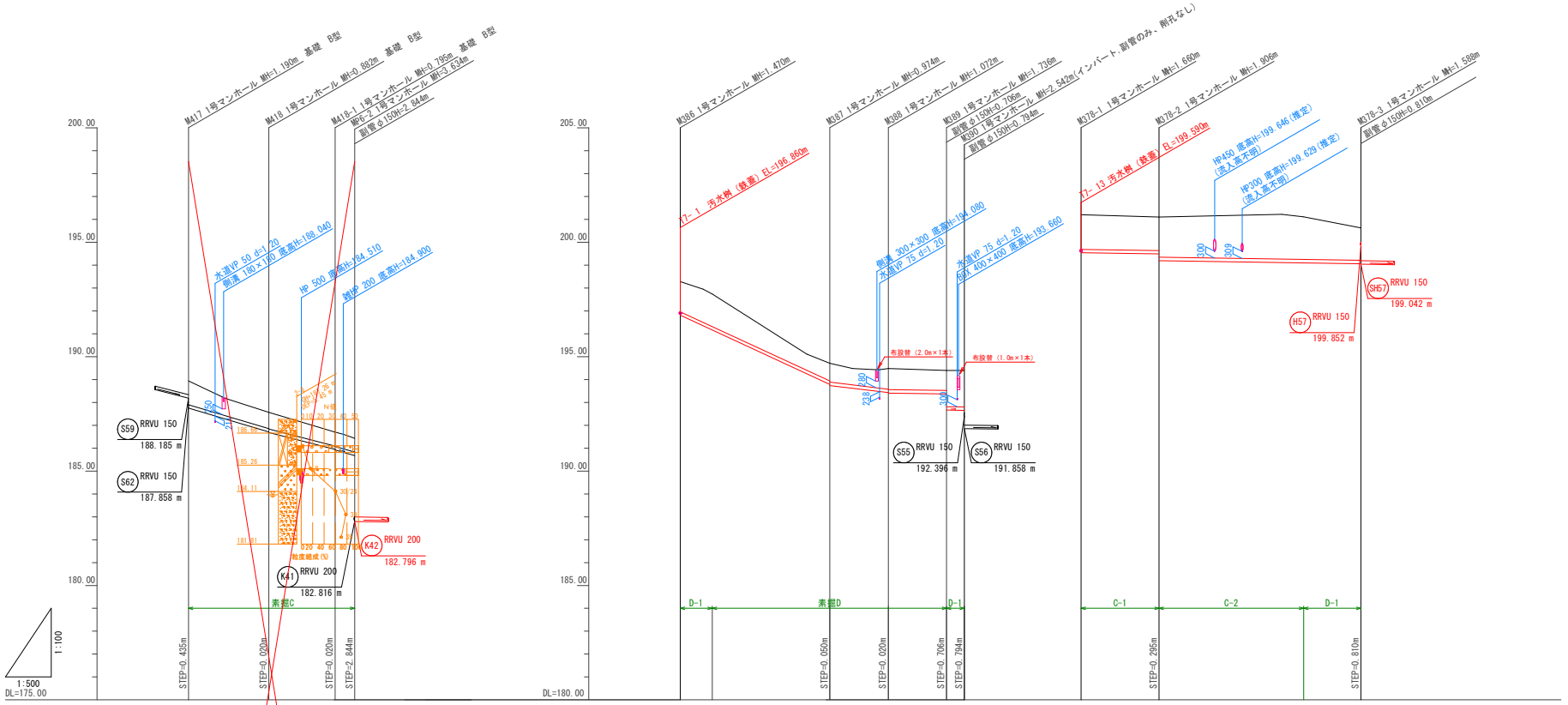

道路種別	B-1			B-1			B-5		B-1
勾配	59.9‰	52.2‰	64.0‰	92.5‰	24.1‰	3.0‰	3.0‰	3.0‰	
管径	⊙ 150			⊙ 150			⊙ 150		
土被	1.04	0.71 0.73	0.62 0.64	1.31	1.42	0.77 0.82	0.90 0.92	0.87 1.58 1.59	1.50	1.16 1.75	1.95	1.85	1.41
管底高	187.750	186.698 186.678	185.925 185.905	185.640	196.810	196.162	193.786 193.736	193.428 193.408	193.370 192.664 192.652	199.540	199.489 199.194	199.114	199.100	199.062
地盤高	188.94	187.56	186.70	186.43	198.28	197.74	194.71	194.48	194.40 194.40	201.20	201.10	201.22	201.11	200.63
追加距離	856.84	874.39	888.81	892.95	0.00	7.00	32.69	45.47	58.21 62.10	0.00	17.07	43.88	48.68	61.18
区間距離	0.00	17.55	14.42	4.14	0.00	7.00	25.69	12.78	12.74 3.89	0.00	17.07	26.81	4.80	12.50
マンホール番号	M417	M418	M418-1	MP6-2	M386	M387	M388	M389	M390	M378-1	M378-2	M378-3
路線番号	~~S63~~				H58					H57-1		
路線延長	36.11m				62.10m					61.18m		

位置図 S=1:5000

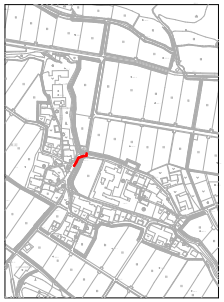

位置図 S=1:5000

位置図 S=1:5000

【水道・NTT・中部電力の地下埋設物】

・既存図面と現地状況が不整合の為、想定による管種、土被りにて記載。

農業集落排水施設整備事業 山田南地区

図面の名称	図面番号
縦断面図 3-20 縮尺 V=1:100 H=1:500	2- 9/9
測量	平成27年11月30日終了
設計	
製図 原図	
製図 複写	
~~S63~~ H58 H57-1	
伊賀市	

MP3-3+4.78

GH=191.32
FH=190.623

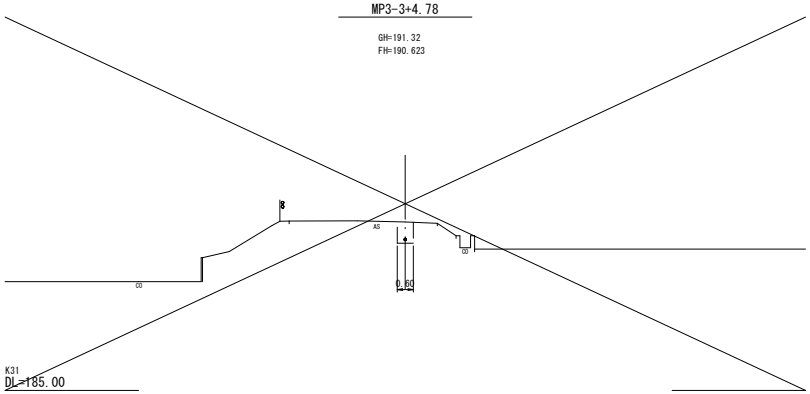

K31
DL=185.00

M284+14.80

GH=189.03
FH=187.191

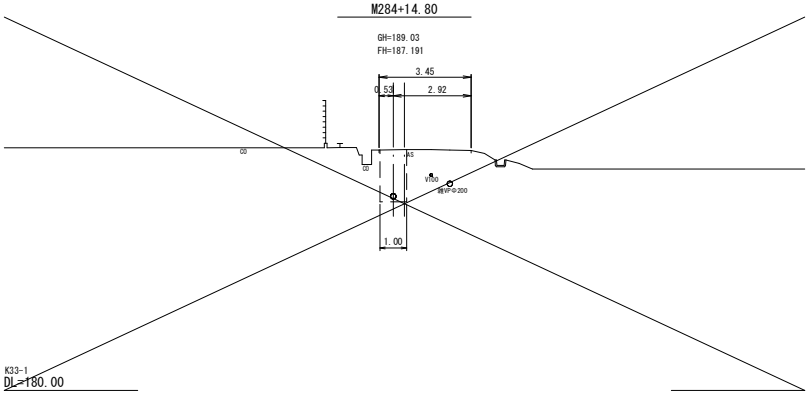

K33-1
DL=180.00

M277+50.00

GH=190.40
FH=188.464

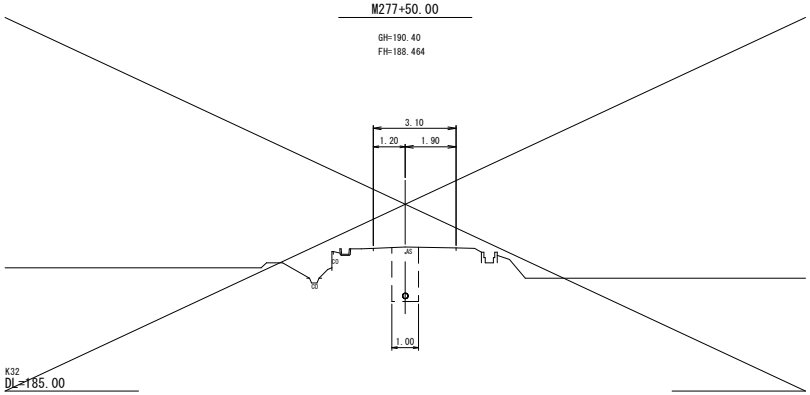

K32
DL=185.00

M286+15.00

GH=188.70
FH=186.827

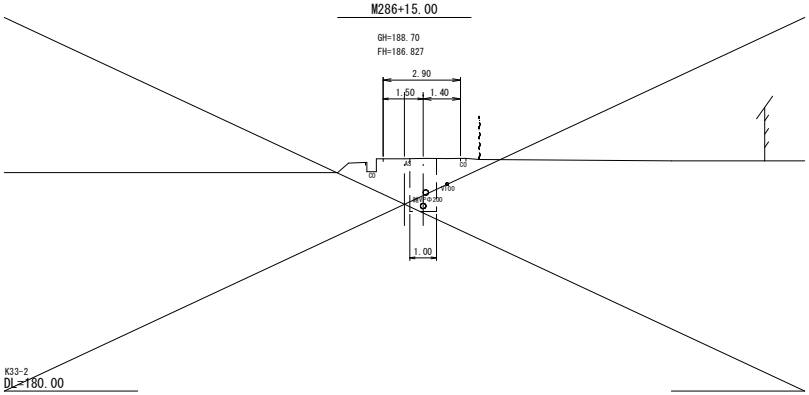

K33-2
DL=180.00

M278+20.00

GH=190.03
FH=187.487

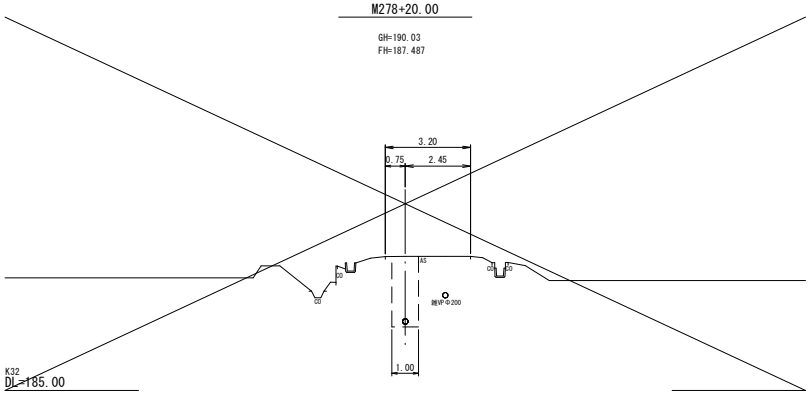

K32
DL=185.00

M294+1.90

GH=188.66
FH=186.614

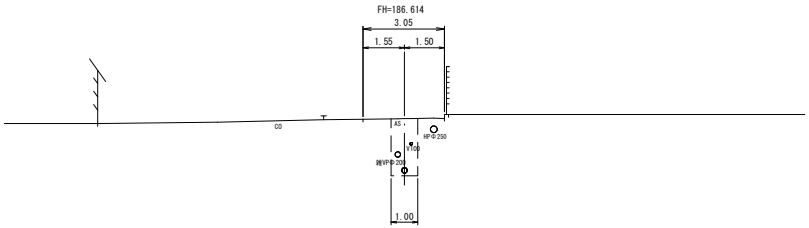

K34
DL=180.00

【水道・NT1・中部電力の地下埋設物】
・既存関連と現地状況が不整合の為、想定による管理、土被りにて記載。

農業集落排水施設整備事業　山田南地区

図面の名称	図面番号
路線横断面図2-11 縮尺 S=1:100	3-1/9

測量			平成27年11月30日 終了
設計			
製図	原図		
	複写		

K31 K33
K32 K33
K32 K34

伊賀市

M296+7.00

GH=188.42
FH=186.470

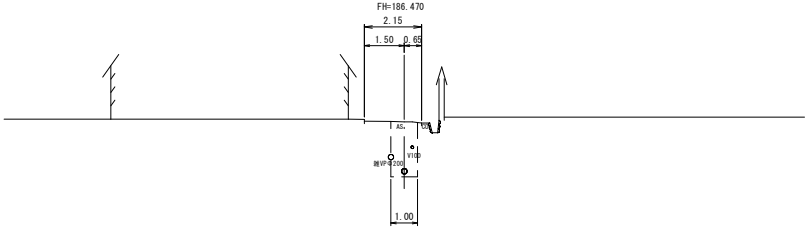

K34
DL=180.00

M326+10.00

GH=187.90
FH=185.580

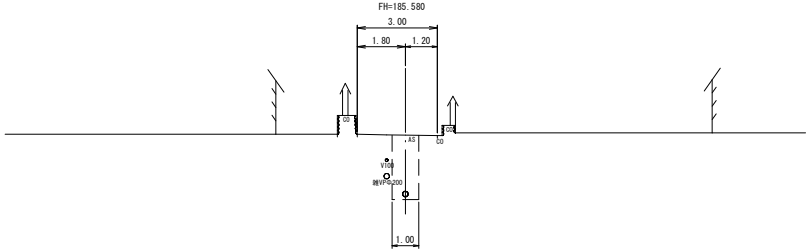

K37
DL=180.00

M300+5.00

GH=187.93
FH=186.196

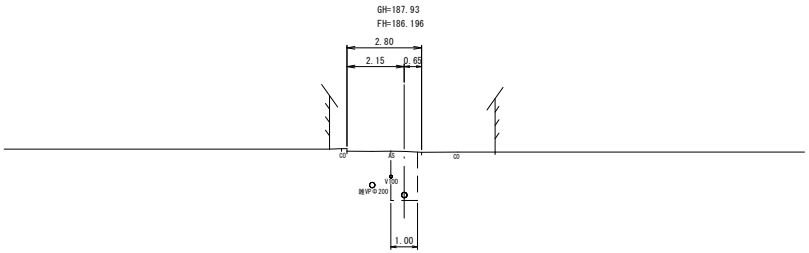

K35
DL=180.00

M328+9.00

GH=187.62
FH=185.423

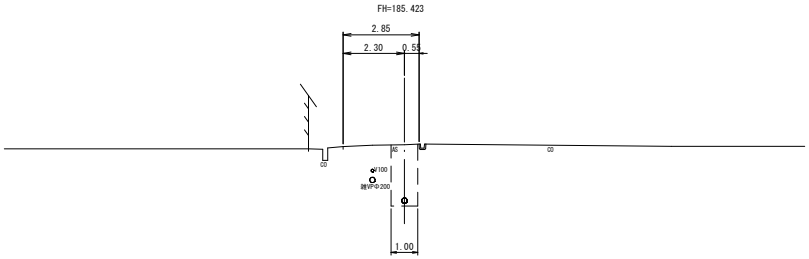

K37
DL=180.00

M323+24.50

GH=187.83
FH=185.677

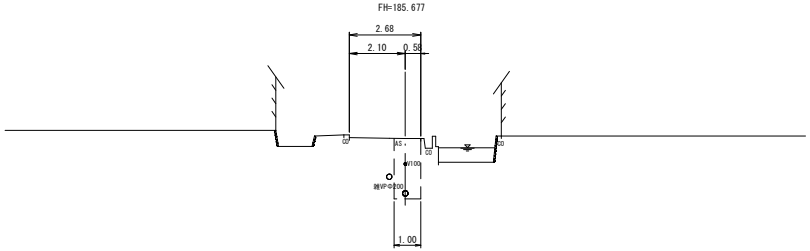

K36
DL=180.00

M329+19.00

GH=187.26
FH=185.329

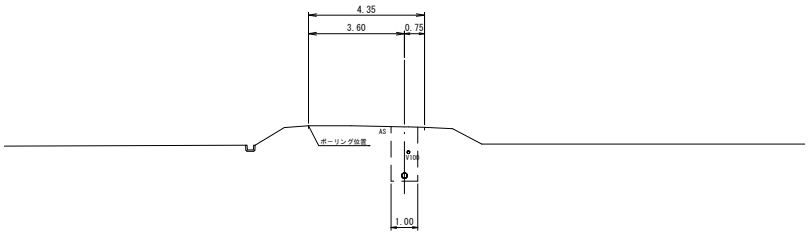

K37
DL=180.00

【水道・NTT・中部電力の地下埋設物】
・既存図面と現地状況が不整合の為、想定による管理、土被りにて記載。

農業集落排水施設整備事業　山田南地区

図面の名称	図面番号
路線横断面図2-12 縮尺 S=1:100	3-2/9

測量			平成27年11月30日終了
設計			
製図	原図		
	複写		

K34 K37
K35 K37
K36 K37

伊賀市

MP5

GH=187.22
FH=186.539

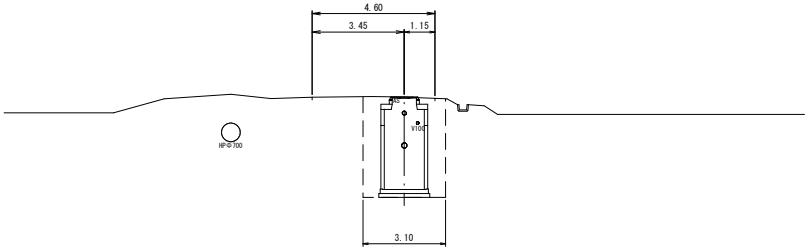

K38
DL=180.00

MP3-4+4.71

GH=191.32
FH=190.655

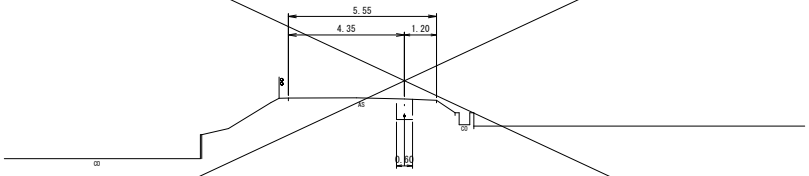

S41
DL=185.00

M276+8.00

GH=190.38
FH=187.796

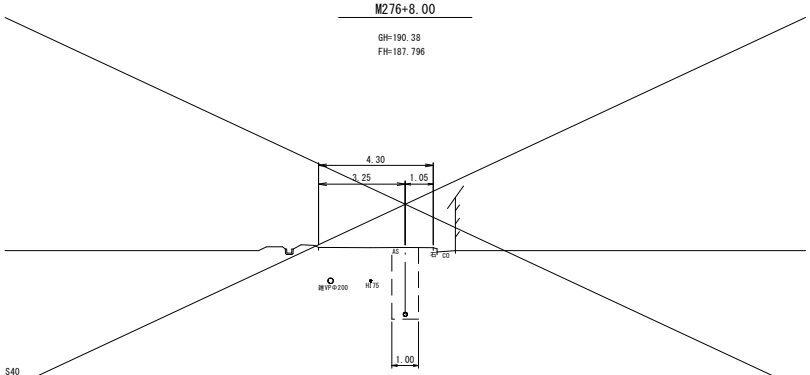

S40
DL=185.00

M279+17.70

GH=190.79
FH=188.470

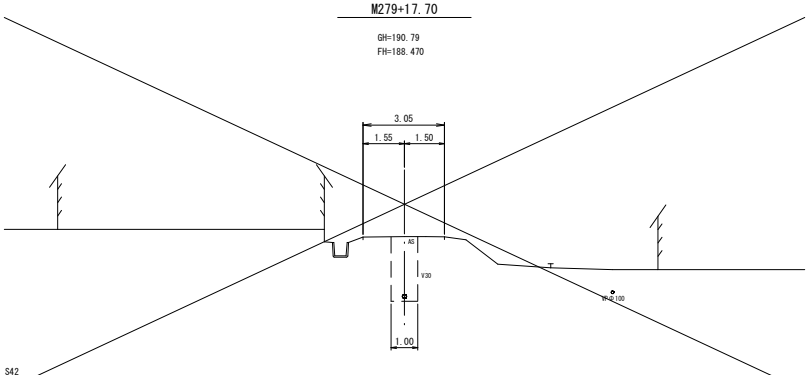

S42
DL=185.00

MP4+5.00

GH=190.62
FH=190.225

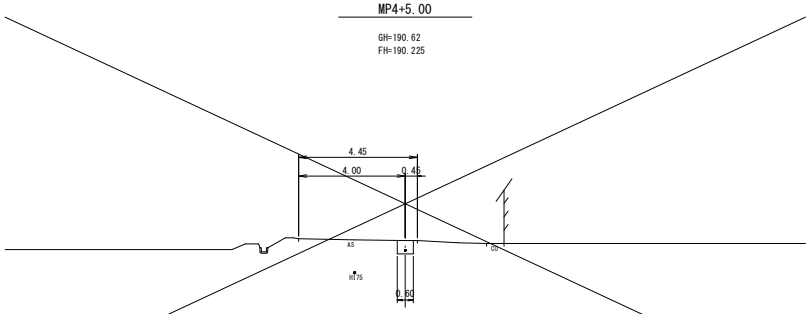

S41
DL=185.00

M281+10.00

GH=189.70
FH=188.190

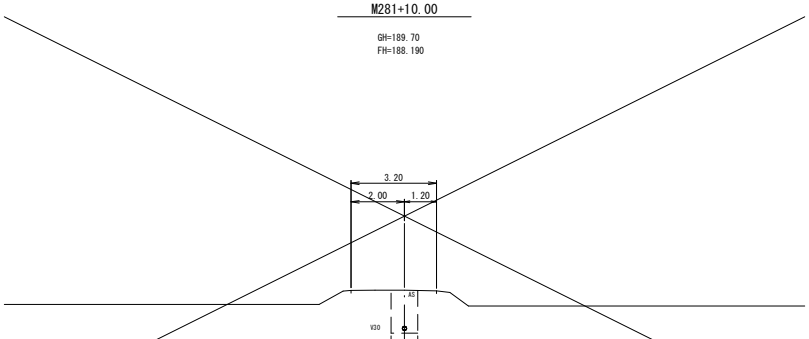

S42
DL=185.00

【水道・NTT・中部電力の地下埋設物】
・既存図面と現地状況が不整合の為、想定による管理、土被りにて記載。

農業集落排水施設整備事業　山田南地区

図面の名称	図面番号
路線横断面図2-13 縮尺 S=1:100	3-3/9

測量			平成27年11月30日終了
設計			
製図	原図		
	複写		

K38 S41
S40 S42
S41 S42

伊賀市

M281+70.00

GH=189.69
FH=188.010

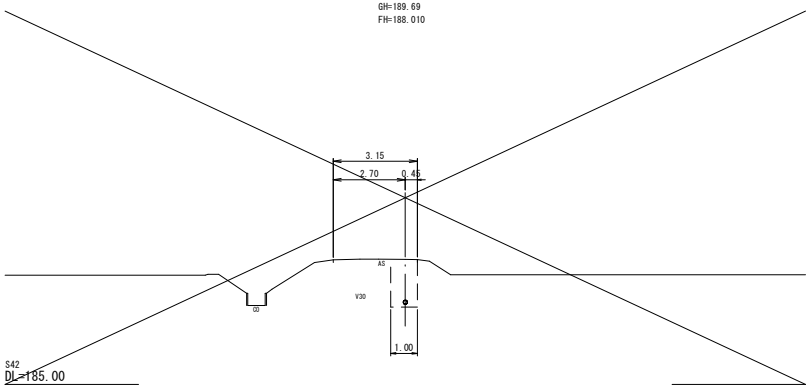

S42
DL=185.00

M298-3+16.16

GH=188.245
FH=186.889

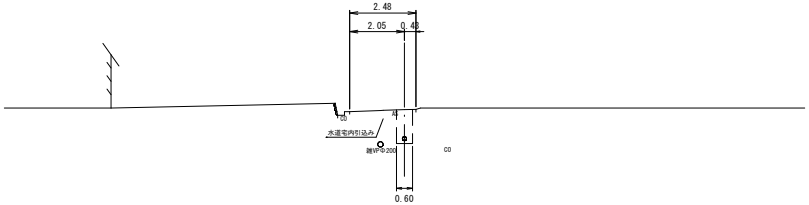

SH45
DL=180.00

M288+25.00

GH=188.82
FH=187.745

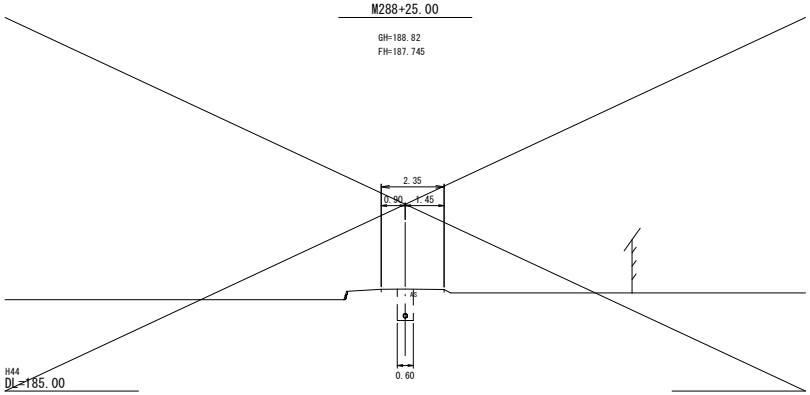

H44
DL=185.00

M318+18.80

GH=188.08
FH=186.088

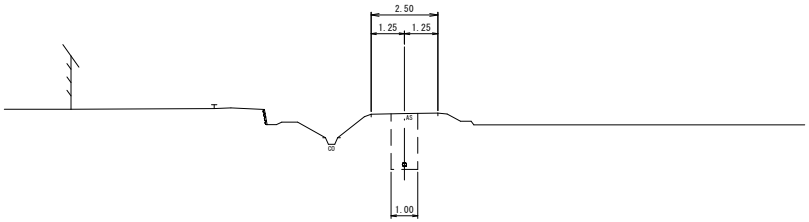

S46
DL=180.00

M290+7.00

GH=188.84
FH=187.633

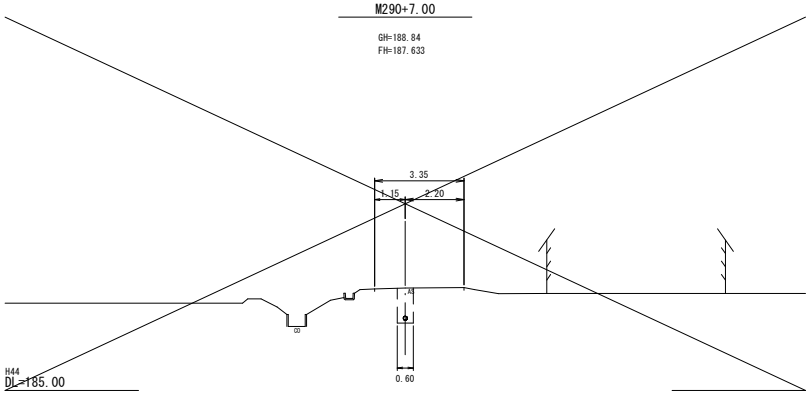

H44
DL=185.00

M321+16.00

GH=187.87
FH=185.869

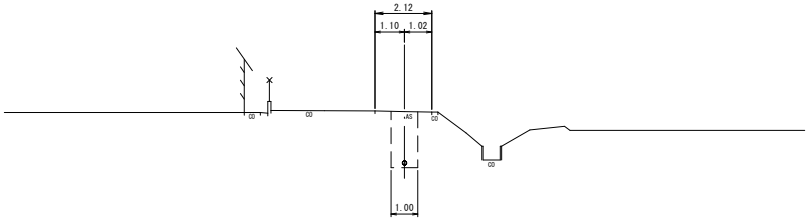

S46
DL=180.00

【水道・NTT・中部電力の地下埋設物】
・既存図面と現地状況が不整合の為、想定による管理、土被りにて記載。

農業集落排水施設整備事業　山田南地区

図面の名称	図面番号
路線横断面図2-14 縮尺 S=1:100	3-4/9

測量			平成27年11月30日終了
設計			
製図	原図		
	複写		

S42 SM45
H44 S46
H44 S46

伊賀市

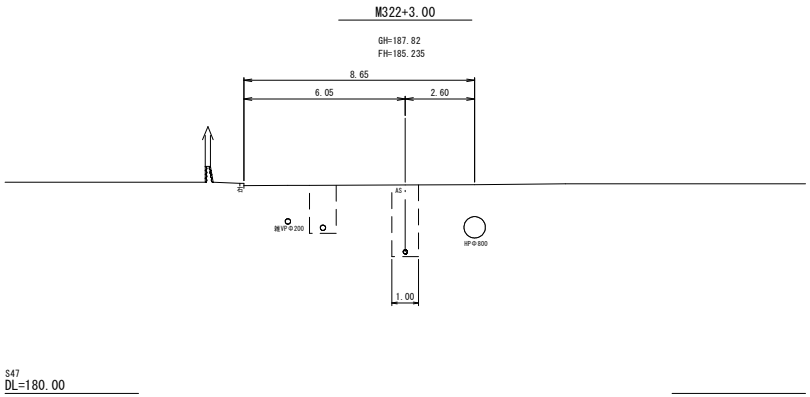

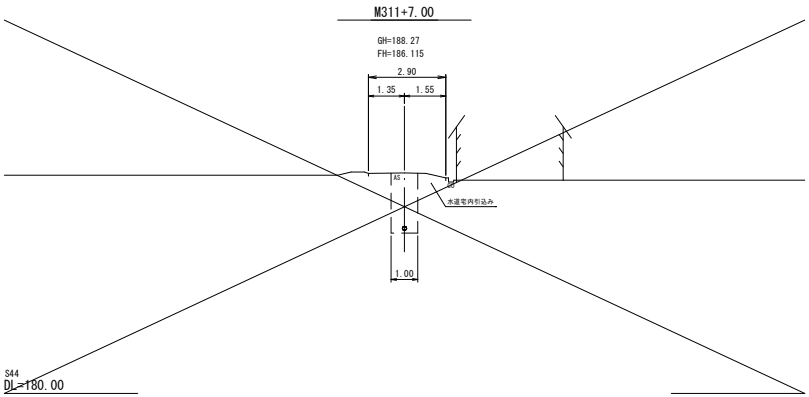

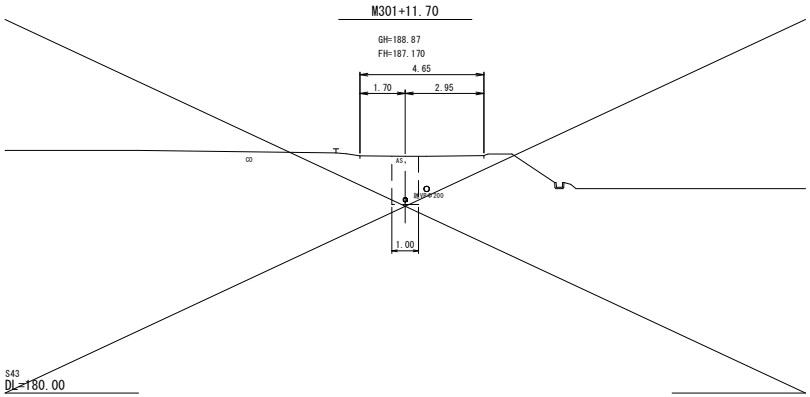

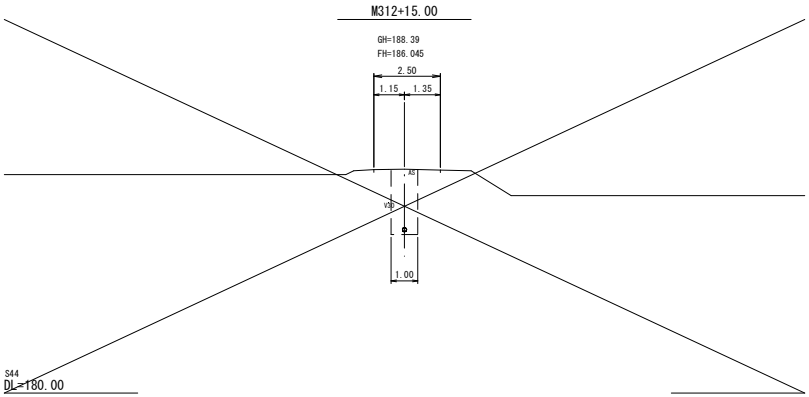

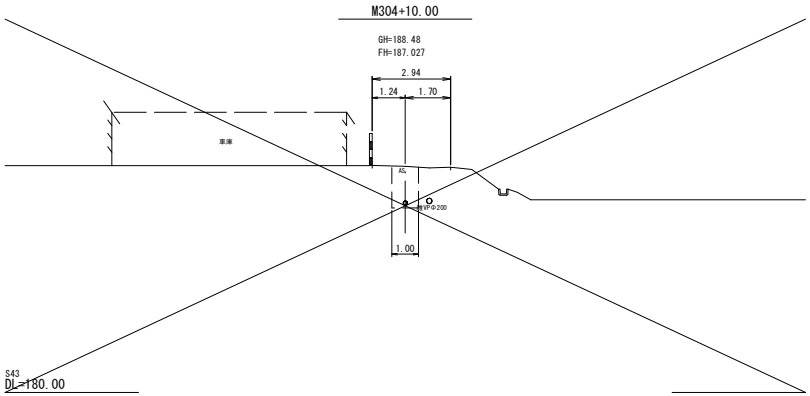

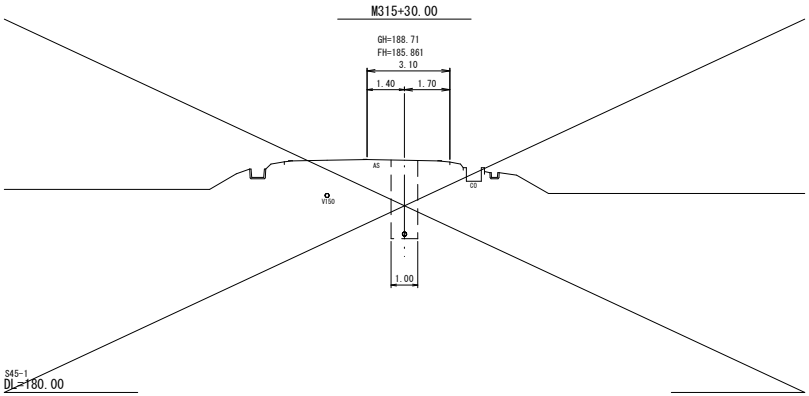

【水道・NTT・中部電力の地下埋設物】
・既存図面と現地状況が不整合の為、想定による管理、土被りにて記載。

農業集落排水施設整備事業　山田南地区

図面の名称	図面番号
路線横断面図2-15 縮尺 S=1:100	3-5/9

	測量		平成27年11月30日 終了
S47 S44	設計		
S43 S44	製図	原図	
S43 S45		複写	

伊賀市

M316+30.00

GH=188.22
FH=187.462

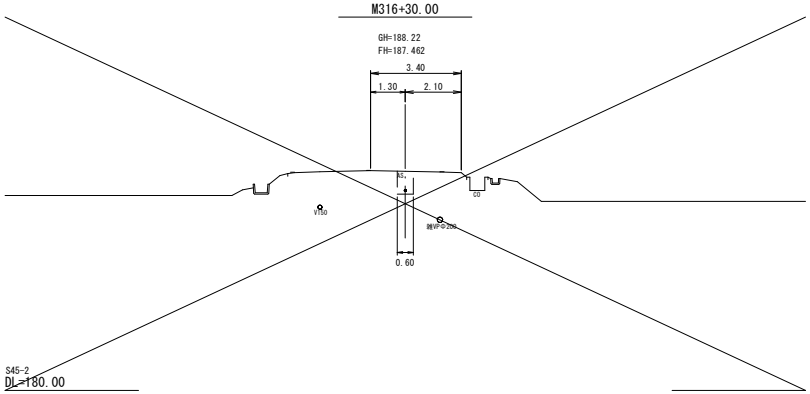

S45-2
DL=180.00

M314+30.00

GH=189.15
FH=187.349

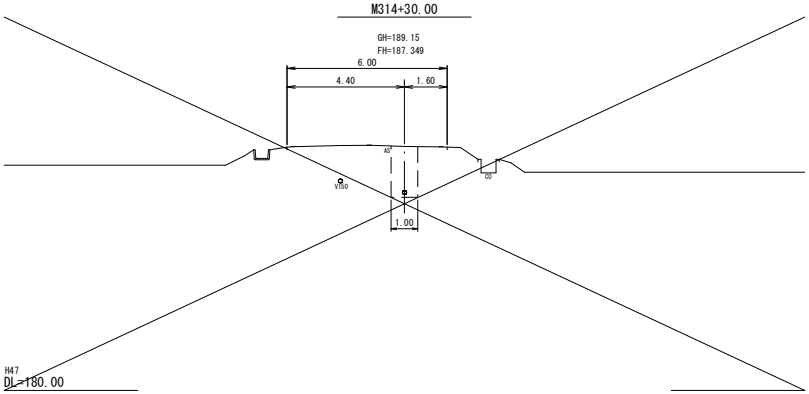

H47
DL=180.00

M317+50.00

GH=187.81
FH=187.221

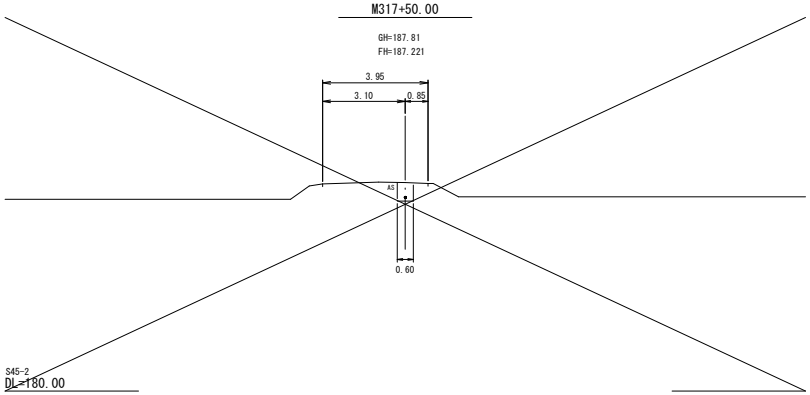

S45-2
DL=180.00

M325+10.00

GH=187.84
FH=186.157

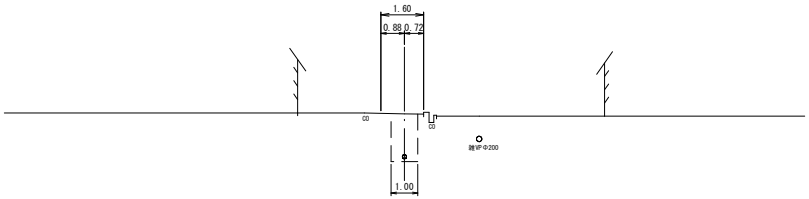

H48
DL=180.00

M305+17.00

GH=188.31
FH=187.089

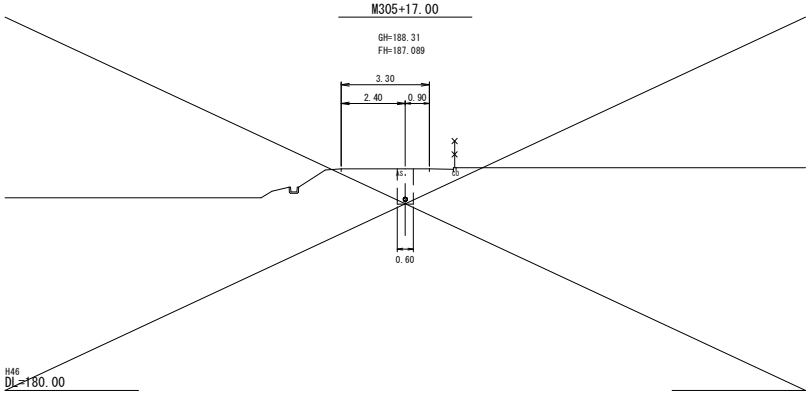

H46
DL=180.00

M378-1

GH=201.20
FH=199.540

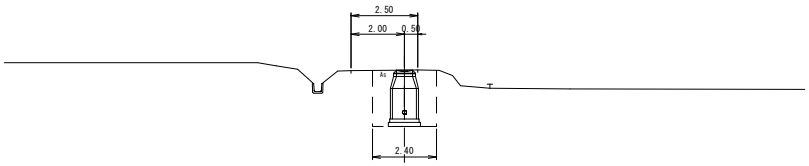

H57-1
DL=195.00

【水道・NTT・中部電力の地下埋設物】
・既存関連と現地状況が不整合の為、想定による管理、土被りにて記載。

農業集落排水施設整備事業　山田南地区

図面の名称		図面番号
路線横断面図2-16 縮尺 S=1:100		3-6/9
測量		平成27年11月30日終了
設計		
製図	原図	
	複写	
伊賀市		

S45　H47
S45　H48
H46　H57-1

MP5

GH=187.22
FH=

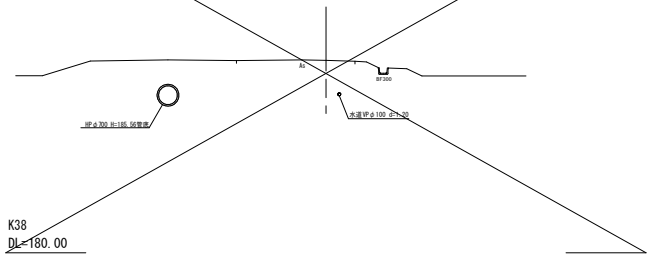

K38
DL=180.00

M349

GH=186.60
FH=183.806

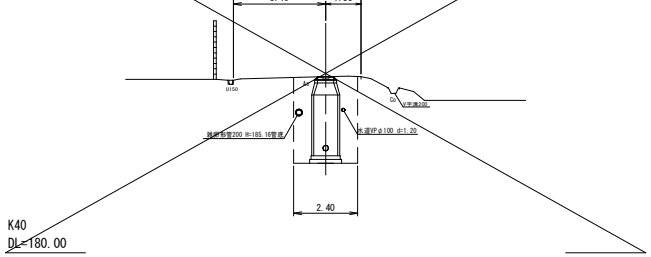

K40
DL=180.00

MP6-4+20.00

GH=185.74
FH=182.492

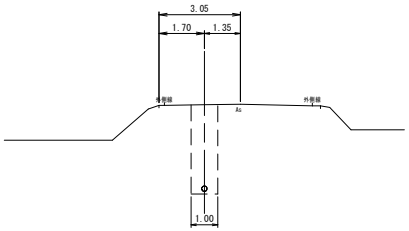

K42
DL=180.00

MP5-1

GH=187.15
FH=186.469

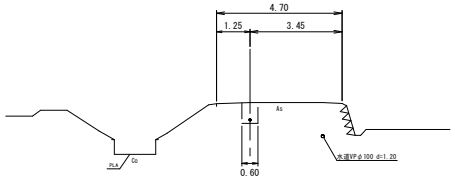

K38
DL=180.00

M357-1

GH=186.09
FH=182.893

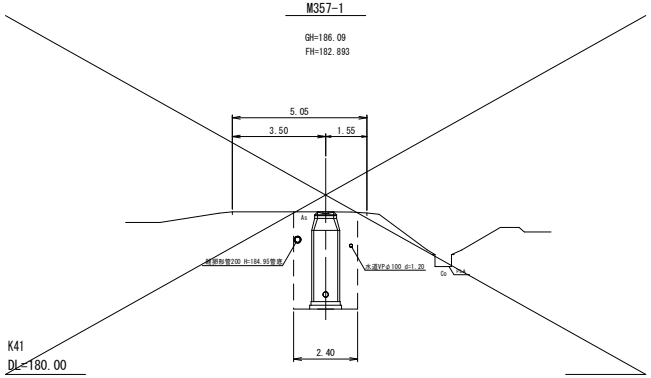

K41
DL=180.00

MP6-7

GH=185.01
FH=182.045

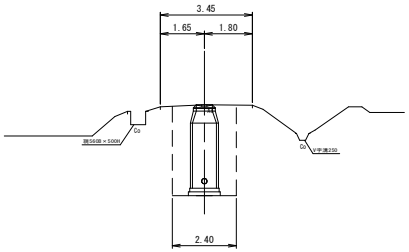

K48
DL=180.00

M340+4.50

GH=187.17
FH=185.395

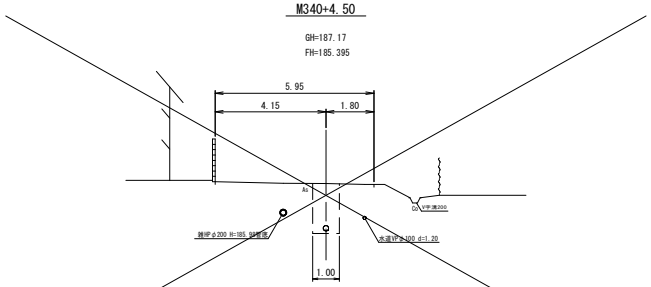

K39
DL=180.00

MP6-3

GH=185.67
FH=182.676

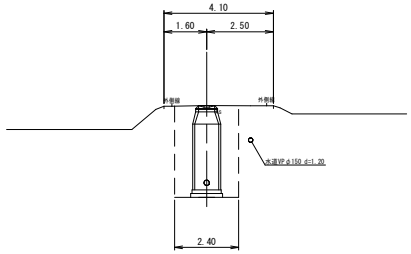

K42
DL=180.00

K38
K39
K40
K41
K42
K48

【水道・NTT・中部電力の地下埋設物】

・既存図面と現地状況が不整合の為、
想定による管種、土被りにて記載。

農業集落排水施設整備事業　山田南地区

図面の名称		図面番号
路線横断面図 3-1 縮尺 S=1:100		3-7/9
測量	平成27年11月30日終了	
設計		
製図	原図	
	複写	

伊賀市

M350

GH=186.47
FH=185.440

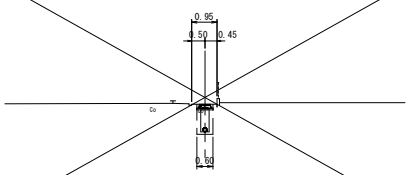

H51
DL=180.00

M359

GH=191.84
FH=189.900

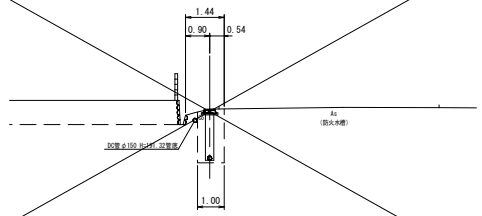

H54
DL=185.00

M378

GH=202.64
FH=201.863

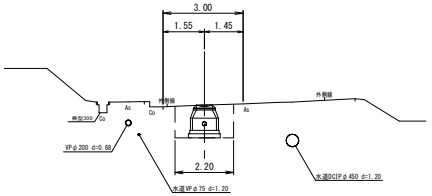

H57
DL=195.00

M351

GH=186.63
FH=185.540

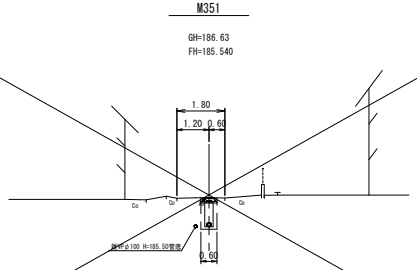

H52
DL=180.00

M365

GH=192.52
FH=190.527

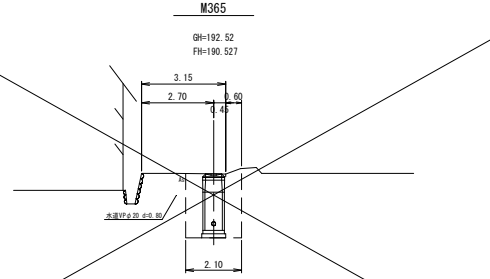

H55
DL=185.00

M386

GH=198.28
FH=196.810

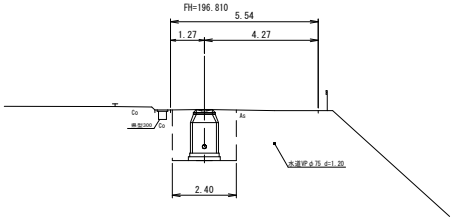

H58
DL=190.00

M358

GH=192.11
FH=190.430

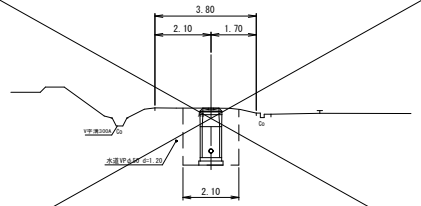

H53
DL=185.00

M366+7.00

GH=191.41
FH=190.247

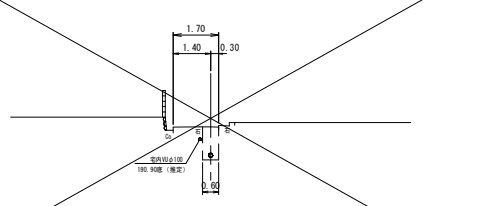

H56
DL=185.00

M298-2

GH=188.14
FH=186.980

H45-1
H51
H52
H53
H54
H55
H56
H57
H58

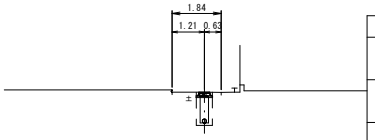

H45-1
DL=185.00

【水道・NTT・中部電力の地下埋設物】

・既存図面と現地状況が不整合の為、
想定による管種、土被りにて記載。

農業集落排水施設整備事業　山田南地区

図面の名称		図面番号
路線横断面図 3-8 縮尺 S=1:100		3-8/9
測量	平成27年11月30日終了	
設計		
製図	原図	
	複写	
伊賀市		

M388

GH=194.48
FH=193.408

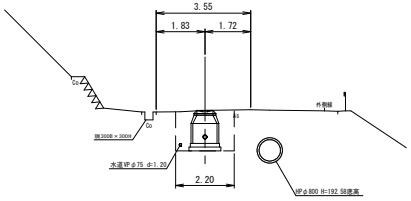

H58
DL=190.00

M405+10.00

GH=190.85
FH=189.940

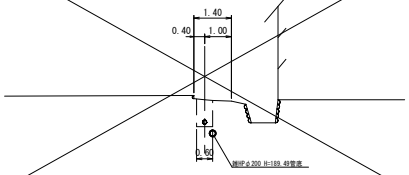

H61
DL=185.00

M425-1+7.00

GH=177.73
FH=176.368

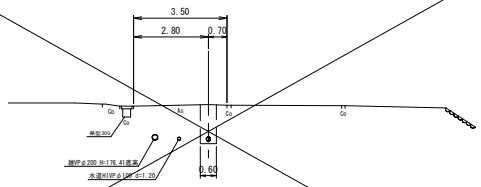

H63
DL=170.00

M397+10.00

GH=191.25
FH=190.120

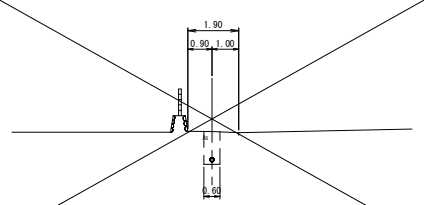

H59
DL=185.00

M406+4.00

GH=190.74
FH=189.197

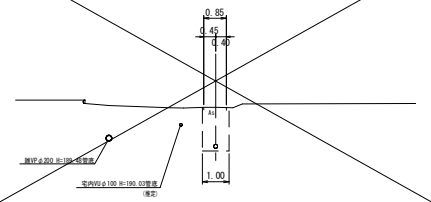

H62
DL=185.00

M428

GH=176.17
FH=175.150

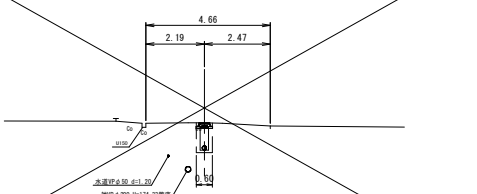

H64
DL=170.00

M402

GH=191.02
FH=190.060

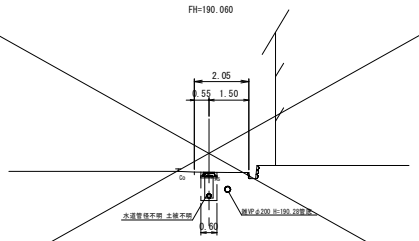

H60
DL=185.00

M425

GH=177.92
FH=176.454

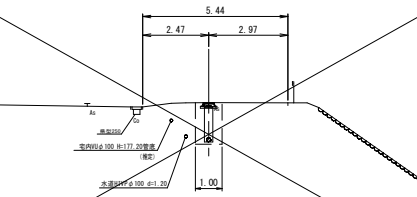

H63
DL=170.00

H58
H59
H60
H61
H62
H63
H64

【水道・NTT・中部電力の地下埋設物】

・既存図面と現地状況が不整合の為、
想定による管種、土被りにて記載。

農業集落排水施設整備事業　山田南地区

図面の名称		図面番号
路線横断面図 3-9 縮尺 S=1:100		3-9/9
測量	平成27年11月30日終了	
設計		
製図	原図	
	複写	
伊賀市		

M285+18.80

GH=188.69
FH=186.935

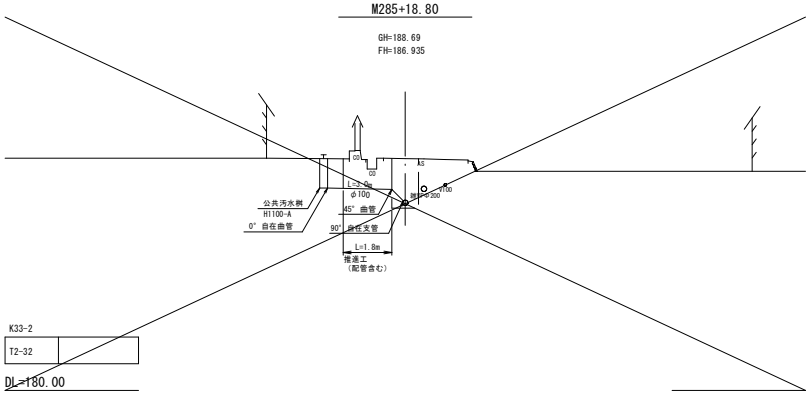

K33-2

T2-32	

DL=180.00

M300+23.70

GH=187.70
FH=186.140

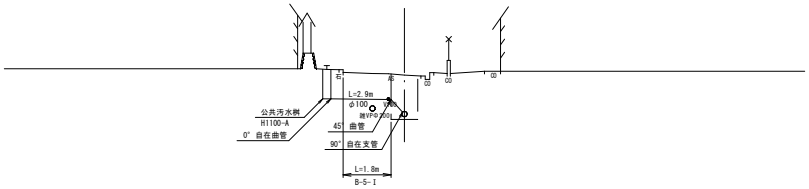

K35

T2-29-1	

DL=180.00

M294+1.90

GH=188.66
FH=186.614

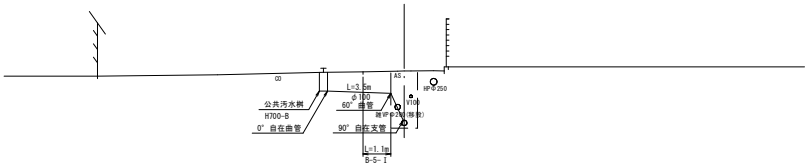

K34

T2-31	

DL=180.00

M323+20.90

GH=187.81
FH=185.687

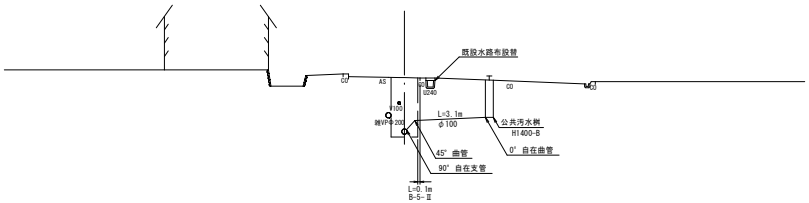

K36

T2-28	

DL=180.00

M300+13.40

GH=187.81
FH=186.171

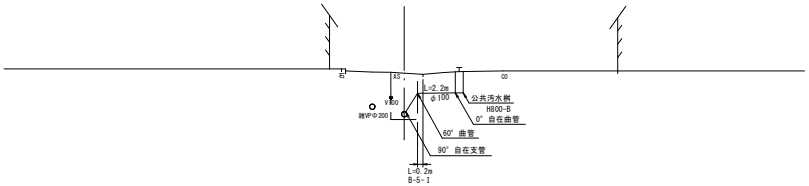

K35

T2-29-2	

DL=180.00

M276

GH=190.16
FH=187.820

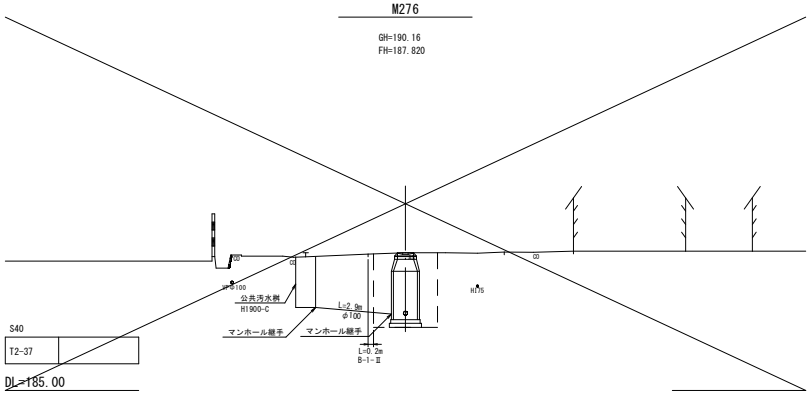

S40

T2-37	

DL=185.00

凡 例	
A － 1	アスファルト
A － 7	アスファルト
B － 5	アスファルト
B － 6	アスファルト
B － 6	アスファルト（オーバーレイ）
B － 9	コンクリート
C － 5	コンクリート
C － 6	敷 砂 利
C － 7	未 舗 装
Ⅰ	矢 板 な し
Ⅱ	矢 板 あ り

凡 例	
路 線 名	公 共 桝 管 理
K33	T2-32
K34	T2-31
K35	T2-29-2 T2-29-1
K36	T2-28
S40	T2-37

【水道・NTT・中部電力の地下埋設物】
・既存図面と現地状況が不整合の為、想定による管理、土被りにて記載。

農業集落排水施設整備事業　山田南地区

図 面 の 名 称			図面番号
取付管横断面図2-10 縮尺 S=1:100			4-1/5
測 量			平成27年11月30日終了
設 計			
製	原図		
図	複写		
伊 賀 市			

K33 K35
K34 K36
K35 S40

M276+13.70

GH=190.51
FH=187.779

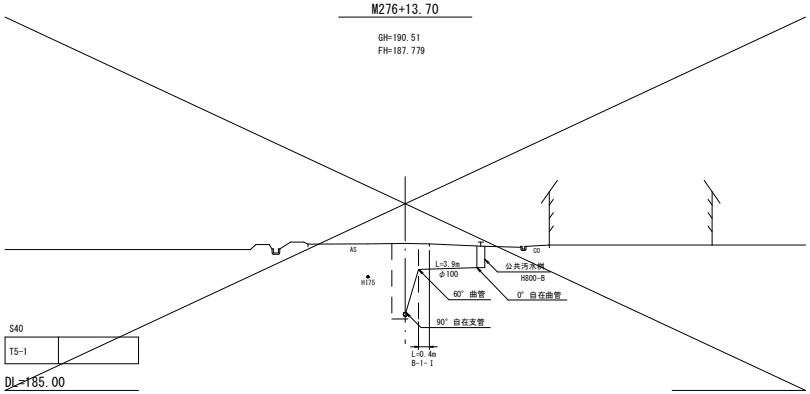

S40

T5-1	

DL=185.00

M288

GH=188.93
FH=187.820

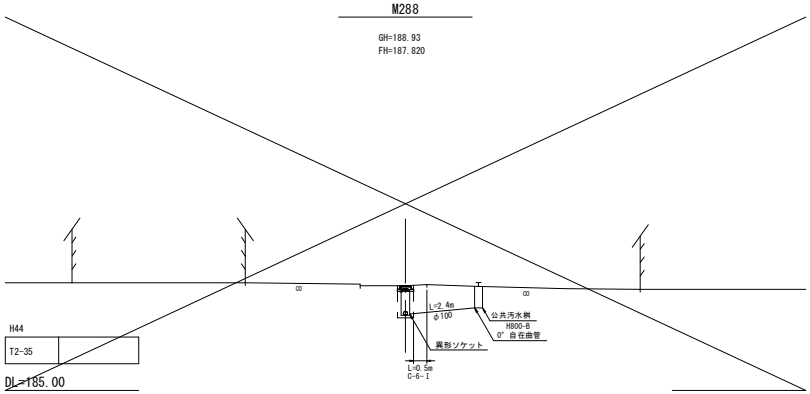

H44

T2-35	

DL=185.00

M279

GH=190.80
FH=188.523

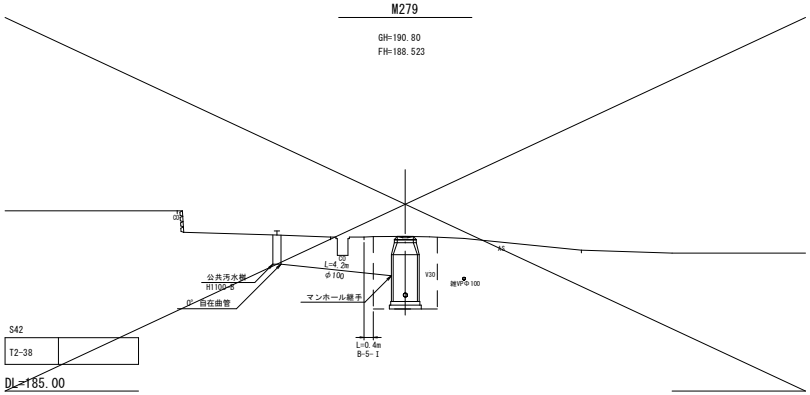

S42

T2-38	

DL=185.00

M298-3+13.16

GH=188.25
FH=186.898

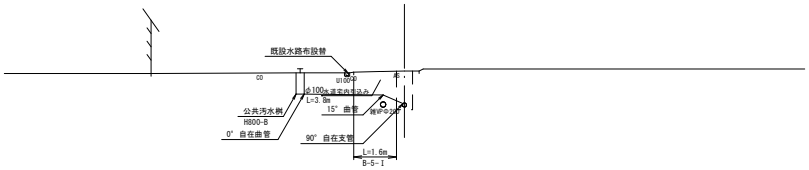

SH45

T2-26	

DL=180.00

M279+17.70

GH=190.79
FH=188.470

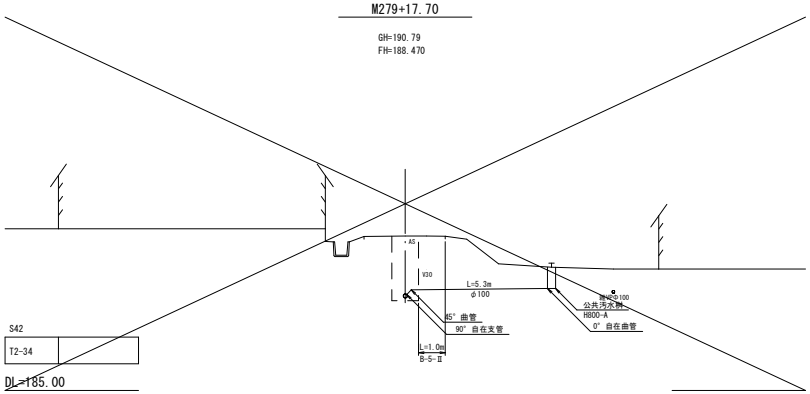

S42

T2-34	

DL=185.00

M318

GH=188.15
FH=186.190

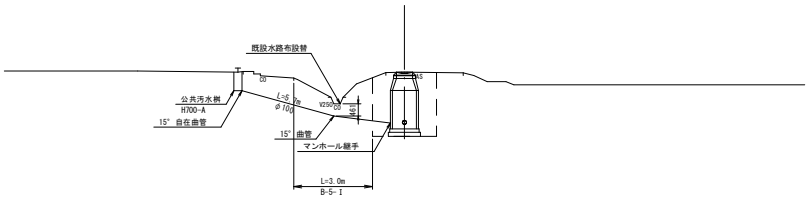

S46

T2-27	

DL=180.00

凡　例	
A － 1	アスファルト
A － 7	アスファルト
B － 5	アスファルト
B － 6	アスファルト
B － 6	アスファルト（オーバーレイ）
B － 9	コンクリート
C － 5	コンクリート
C － 6	敷 砂 利
C － 7	未 舗 装
Ⅰ	矢 板 な し
Ⅱ	矢 板 あ り

凡　例	
路 線 名	公 共 桝 管 理
S40	T5-1
S42	T2-38 T2-34
H44	T2-35
H45	T2-26
S46	T2-27

【水道・NTT・中部電力の地下埋設物】
・既存図面と現地状況が不整合の為、想定による管理、土被りにて記載。

農業集落排水施設整備事業　山田南地区

図 面 の 名 称		図面番号
取付管横断面図2-11 縮尺 S=1:100		4-2/5
測 量		平成27年11月30日終了
設 計		
製 図	原図	
	複写	
伊 賀 市		

S40 H44
S42 SH45
S42 S46

M318+18.80

GH=188.08
FH=186.090

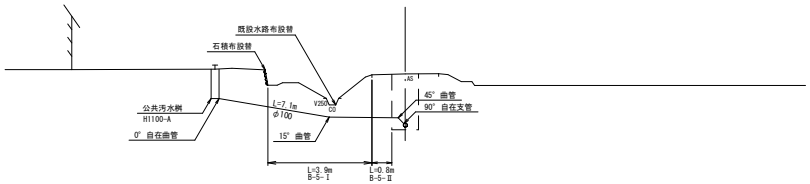

S46

T2-30	

DL=180.00

M309

GH=188.21
FH=186.240

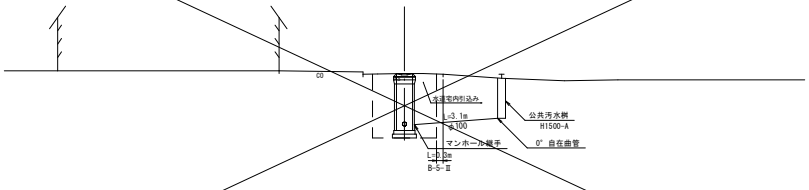

S44

T2-23	

DL=180.00

M301

GH=189.09
FH=187.205

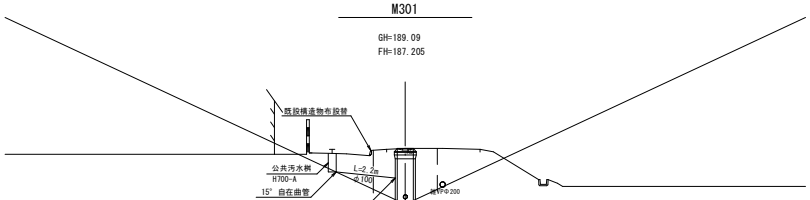

S43

T2-18	

DL=180.00

M298-2

GH=188.14
FH=186.980

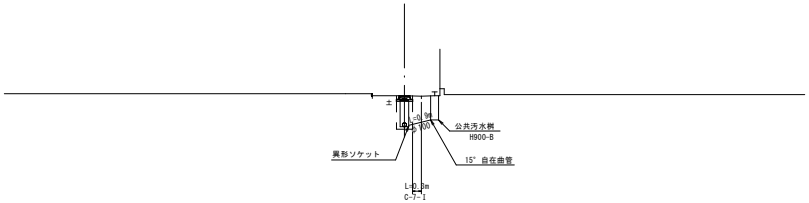

H45-1

T2-39	

DL=180.00

M301+11.70

GH=188.87
FH=187.170

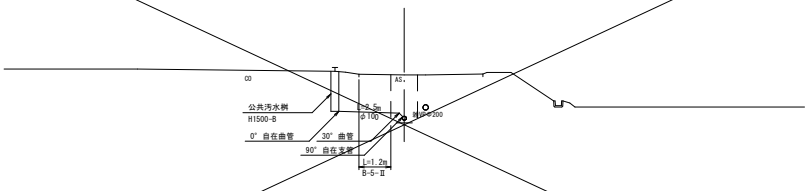

S43

T2-21	

DL=180.00

凡 例	
A － 1	アスファルト
A － 7	アスファルト
B － 5	アスファルト
B － 6	アスファルト
B － 6	アスファルト（オーバーレイ）
B － 9	コンクリート
C － 5	コンクリート
C － 6	敷 砂 利
C － 7	未 舗 装
Ⅰ	矢 板 な し
Ⅱ	矢 板 あ り

凡 例	
路 線 名	公 共 桝 管 理
S46	T2-30
S43	T2-18 T2-21
S44	T2-23
H45-1	T2-39

【水道・NTT・中部電力の地下埋設物】
・既存図面と現地状況が不整合の為、想定による管理、土被りにて記載。

農業集落排水施設整備事業　山田南地区

図 面 の 名 称		図面番号
取付管横断面図2-12 縮尺 S=1:100		4-3/5
測 量		平 成 2 7 年 1 1 月 3 0 日 終 了
設 計		
製 図	原図	
	複写	
伊 賀 市		

S46　S44
S43　H45-1
S43

M316

GH=188.43
FH=

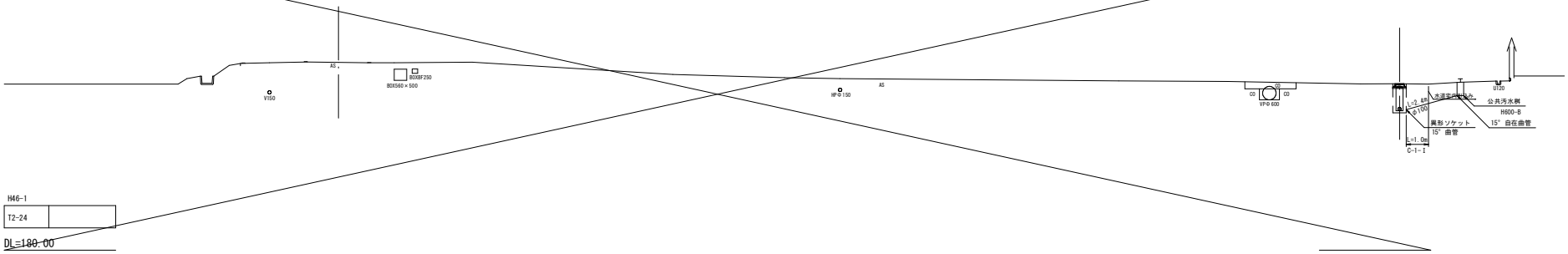

H46-1

T2-24	

DL=180.00

M2-24-1

GH=187.47
FH=186.262

M305

GH=188.20
FH=187.140

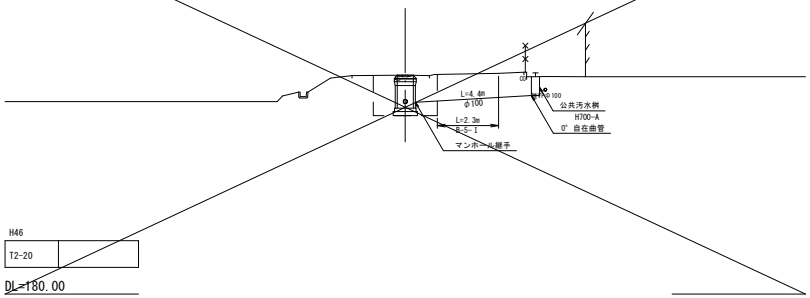

H46

T2-20	

DL=180.00

M325

GH=187.79
FH=186.430

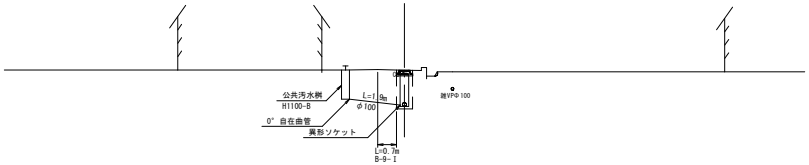

H48

T2-25	

DL=180.00

M314

GH=189.25
FH=187.520

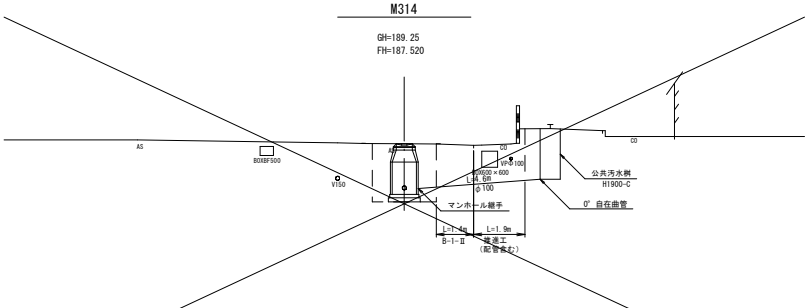

H47

T2-19	

DL=180.00

M378-1

GH=201.20
FH=199.540

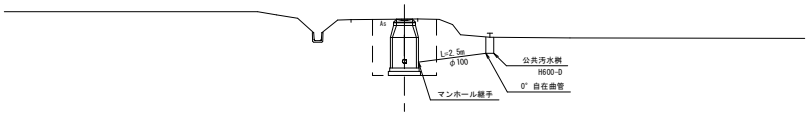

H57-1

T7-13	

DL=195.00

凡 例	
A － 1	アスファルト
A － 7	アスファルト
B － 5	アスファルト
B － 6	アスファルト
B － 6	アスファルト（オーバーレイ）
B － 9	コンクリート
C － 5	コンクリート
C － 6	敷 砂 利
C － 7	未 舗 装
Ⅰ	矢 板 な し
Ⅱ	矢 板 あ り

凡 例	
路 線 名	公 共 桝 管 理
S45	T2-24
H46	T2-20
H47	T2-19
H48	T2-25
H57-1	T7-13

【水道・NTT・中部電力の地下埋設物】
・既存図面と現地状況が不整合の為、想定による管理、土被りにて記載。

農業集落排水施設整備事業　山田南地区

図 面 の 名 称		図面番号
取付管横断面図2-13 縮尺 S=1:100		4-4/5
測 量		平 成 2 7 年 1 1 月 3 0 日 終 了
設 計		
製 図	原図	
	複写	
伊 賀 市		

S45
H46 H48
H47 H57-1

M370+8.00

GH=191.59
FH=189.319

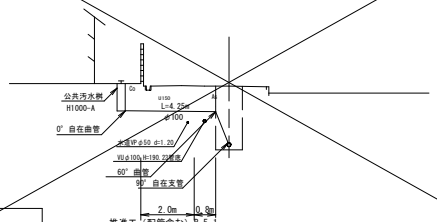

S54
T4-35-1
DL=185.00

M375

GH=212.11
FH=211.040

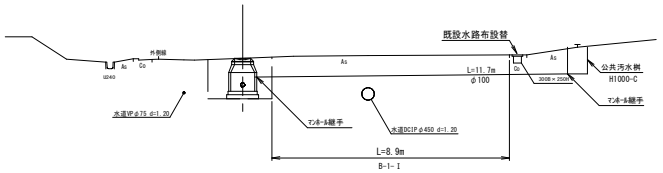

H57
T7-10
DL=205.00

M397

GH=191.28
FH=190.150

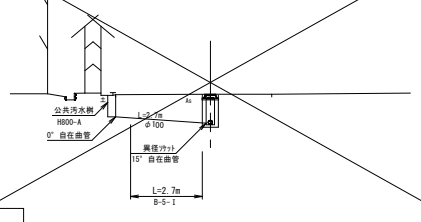

H59
T4-45
DL=185.00

M370+24.50

GH=191.42
FH=189.270

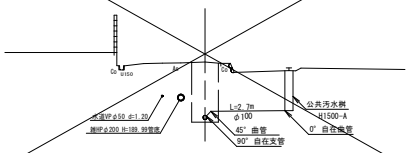

S54
T4-37
DL=185.00

M396+5.00

GH=190.55
FH=198.576

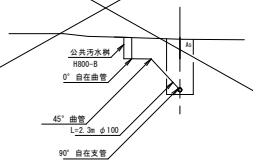

S57
T4-42-1
DL=185.00

M398+5.10

GH=190.98
FH=189.810

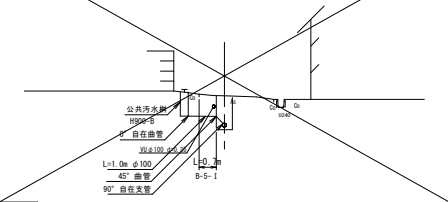

S58
T4-42
DL=185.00

M370+32.20

GH=191.39
FH=189.246

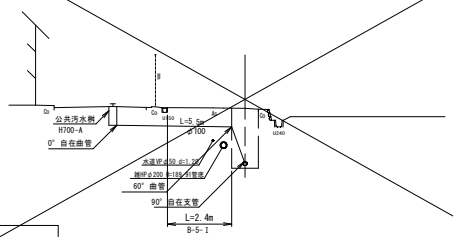

S54
T4-43-1（最
DL=185.00

M386

GH=198.28
FH=196.810

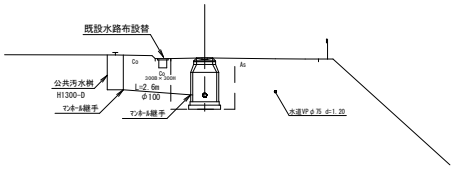

H58
T7-1
DL=190.00

【水道・NTT・中部電力の地下埋設物】

・既存図面と現地状況が不整合の為、想定による管種、土被りにて記載。

凡　例	
A － 1	アスファルト
A － 7	アスファルト
B － 5	アスファルト
B － 6	アスファルト
B － 6	アスファルト（オーバーレイ）
B － 9	コンクリート
C － 5	コンクリート
C － 6	敷砂利
C － 7	未舗装
Ⅰ	矢板なし
Ⅱ	矢板あり

凡　例	
路線名	公共汚水管理
S54	T4-35-1, T4-37, T4-43-1
H57	T7-10
S57	T4-42-1
H59	T4-45
S58	T4-42

平成27年度農業集落排水施設整備事業山田南地区路線測量（その３）業務委託

図面の名称		図面番号
取付管横断面図 3-4 縮尺 S=1:100		4-5/5
測量	平成27年11月30日終了	
設計		
製図	原図	
	複写	
伊賀市		

配管標準図

S=1：20

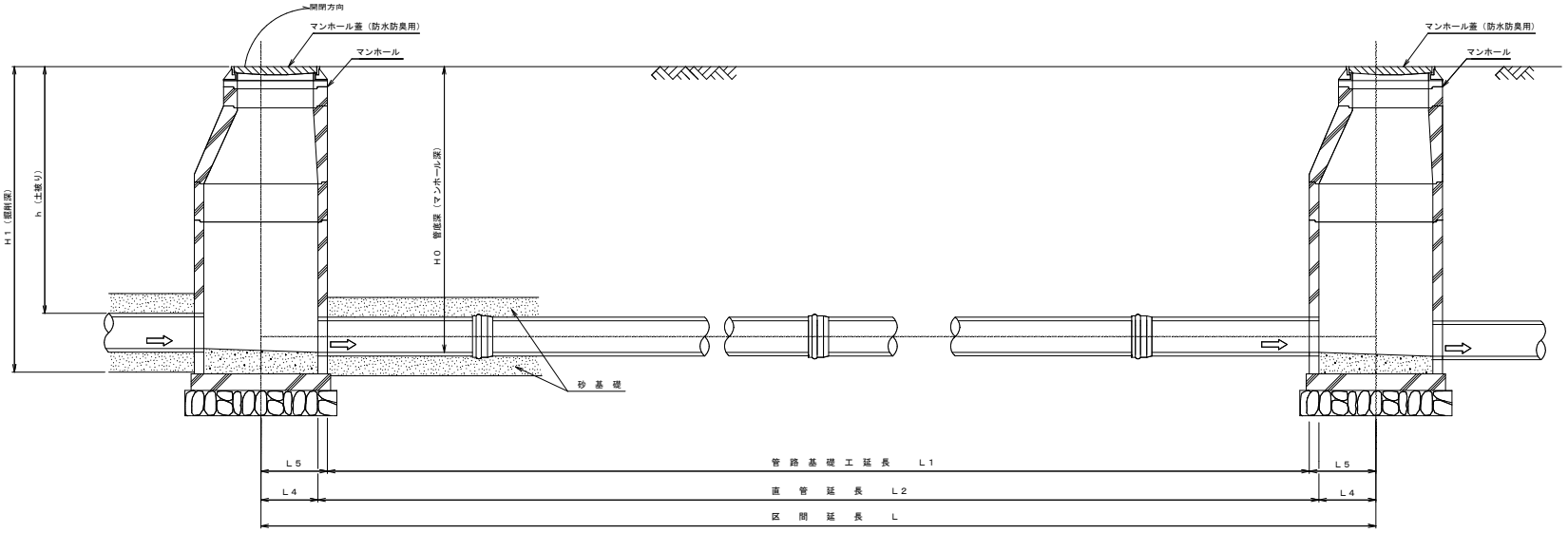

寸 法 表

番号	名称	L4	L5		
1	小口径マンホール	150	190		
2	Y号マンホール	300	375		
3	0号マンホール	375	450		
4	1号マンホール	450	525		
5	2号マンホール	600	700		
6	3号マンホール	750	875		
7	A1号マンホール	450	525		
8	0号レジンマンホール	375	415		
9	1号レジンマンホール	450	490		
10	小口径塩ビ人孔	150	159		

寸 法 表

番号	管種・管径	H0	H1	
1	RRVUφ 75	h＋ 86	h＋189	
2	RRVUφ100	h＋111	h＋214	
3	RRVUφ150	h＋160	h＋265	
4	RRVUφ200	h＋209	h＋316	
5	RRVUφ250	h＋259	h＋367	
6	RRVUφ300	h＋309	h＋418	
7	RRVPφ 75	h＋ 83	h＋189	
8	RRVPφ100	h＋107	h＋214	
9	RRVPφ125	h＋133	h＋240	
10	RRVPφ150	h＋156	h＋265	
11	PE φ 50	h＋ 55	h＋160	
12	PE φ 75	h＋ 83	h＋190	
13	PE φ100	h＋115	h＋225	
14	PE φ150	h＋166	h＋280	
15	PE φ200	h＋231	h＋350	
16	PE φ250	h＋291	h＋415	

∴ 単位の表示のないものはmmとする。

管種において、自然流下は、RRVUとし圧送管についてはRRVPとする。

農業集落排水施設整備事業 山田南地区

図 面 の 名 称		図面番号
配 管 標 準 図 縮尺 S=1:20		5 － 1/20
測 量	平成 年 月 日終了	
設 計		
製図 原図		
製図 複写		
伊 賀 市		

掘削標準図

S=1：20

素堀り断面　〔土被り　H＜1．00m〕

〔砂基礎，舗装影響幅有りの場合〕

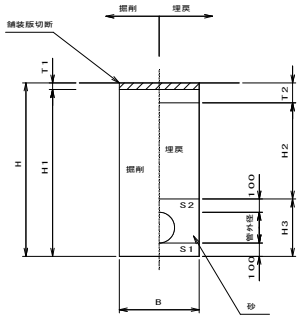

注：掘削は、人力掘削及び機械掘削とする。
上層路盤及び下層路盤は土砂掘削とする。

素堀り断面　〔土被り　H＜1．00m〕

〔砂基礎，舗装影響幅無しの場合〕

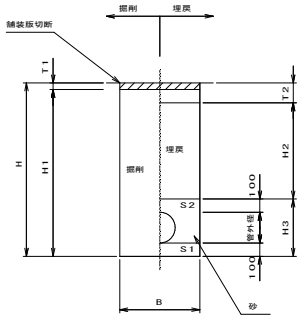

素堀り断面　〔土被り　H＜1．00m〕

〔コンクリート基礎，舗装影響幅有りの場合〕

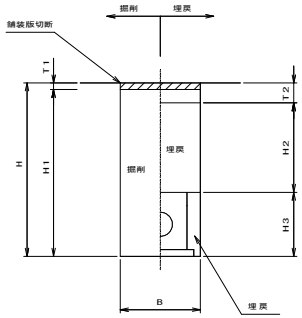

注：掘削は、人力掘削及び機械掘削とする。
上層路盤及び下層路盤は土砂掘削とする。

素堀り断面　〔土被り　H＜1．00m〕

〔コンクリート基礎，舗装影響幅無しの場合〕

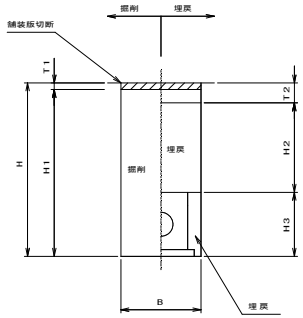

管渠寸法表（砂基礎の場合）

	単位	VUφ75	VUφ100	VUφ150	VUφ200	VUφ250	VUφ300	VUφ400
管外径	m	0．089	0．114	0．165	0．216	0．267	0．318	0．420
管控除量	m^3	0．006	0．010	0．021	0．037	0．056	0．079	0．139
H3	m	0．289	0．314	0．365	0．416	0．467	0．518	0．620

管渠寸法表（コンクリート基礎の場合）

	単位	φ150	φ200	φ250
管外径	m	0．165	0．216	0．267
コンクリート基礎，管控除量	m	0．190	0．235	0．285
H3	m	0．465	0．516	0．567

素堀り断面　〔掘削深　H≦1．50m〕

〔砂基礎，舗装影響幅有りの場合〕

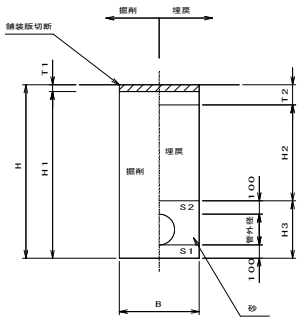

注：掘削は、人力掘削及び機械掘削とする。
上層路盤及び下層路盤は土砂掘削とする。

素堀り断面　〔掘削深　H≦1．50m〕

〔砂基礎，舗装影響幅無しの場合〕

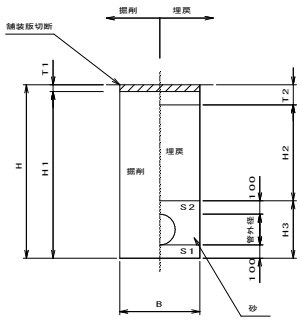

矢板堀り断面　〔掘削深　H＞1．50m〕

〔砂基礎，舗装影響幅有りの場合〕

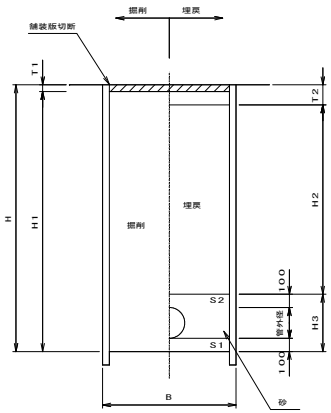

注：掘削は、機械掘削とする。
上層路盤及び下層路盤は土砂掘削とする。

矢板堀り断面　〔掘削深　H＞1．50m〕

〔砂基礎，舗装影響幅無しの場合〕

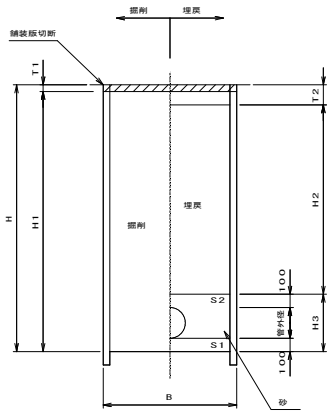

掘削幅寸法表

掘削深H ＼ 道路幅員	2．0m以下	2．0~3．0m	3．0~4．0m	4．0m以上
1．50m以下	0．60	0．60	0．60	0．60
2．50m以下	2．3m以下 1．00	1．00	1．00	1．00
3．00m以下	——	——	1．00	1．00
3．40m以下	——	——	1．00	1．00
3．80m以下	——	——	——	1．00
4．40m以下	——	——	——	4．4m以下 1．10

農業集落排水施設整備事業　山田南地区

図面の名称	図面番号
掘削標準図 縮尺 S=1:20	5－2／20
測量	平成　年　月　日終了
設計	
製図　原図	
製図　複写	
伊賀市	

埋戻・舗装復旧工標準図

S=1：20

B－1型道路（アスファルト） (B01)

B＝4．0m以上、又は2車線道路

仮復旧

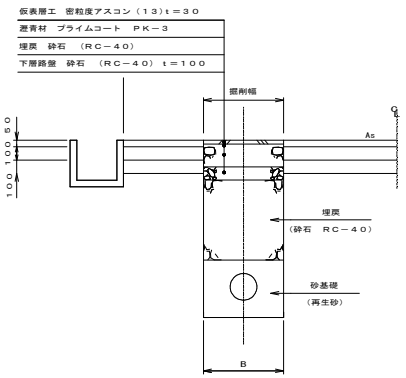

本復旧

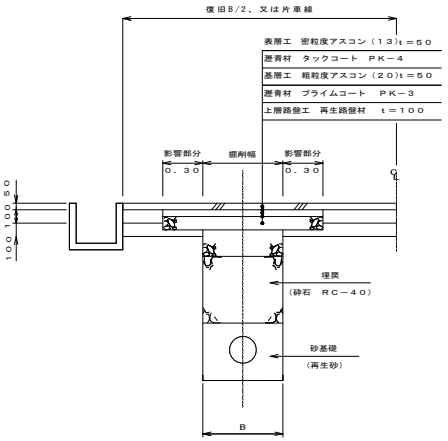

B－2型道路（アスファルト） (B02)

B＝4．0m以上、又は2車線道路

仮復旧

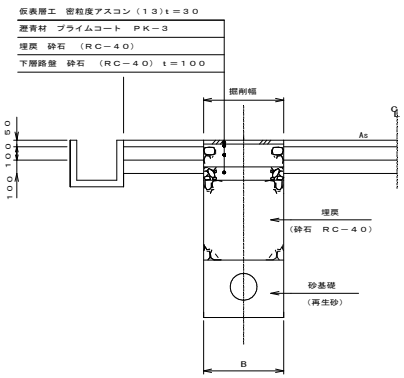

本復旧

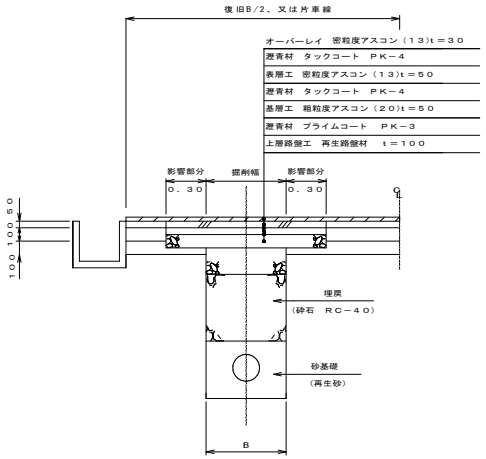

B－3型道路（アスファルト） (B03)

B＝4．0m以上、又は2車線道路
（外側線より外側の場合）

仮復旧

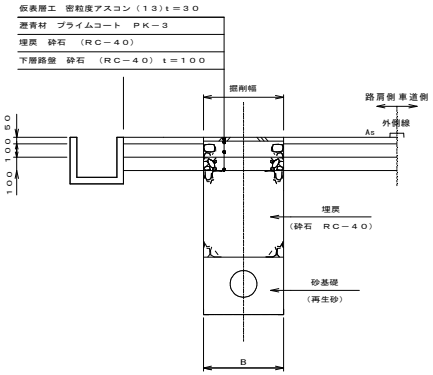

本復旧

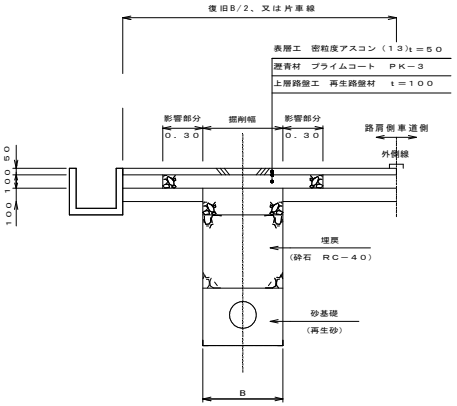

B－4型道路（アスファルト） (B04)

B＝4．0m以上、又は2車線道路
（外側線より外側の場合）

仮復旧

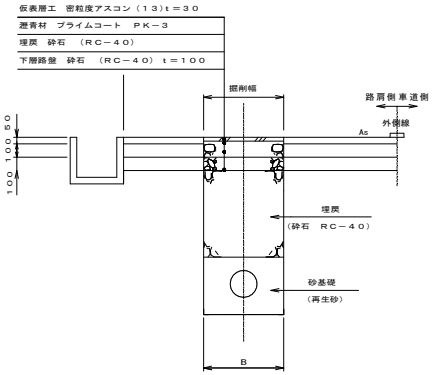

本復旧

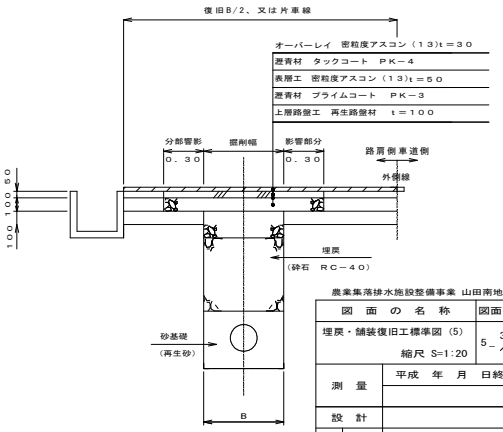

農業集落排水施設整備事業　山田南地区

図面の名称	図面番号
埋戻・舗装復旧工標準図（5） 縮尺 S=1:20	5－3／20
測量	平成　年　月　日終了
設計	
製図　原図	
製図　複写	
伊賀市	

埋戻・舗装復旧工標準図

S＝1：20

Ｂ－５型道路（アスファルト） (B05)

Ｂ＝４．０ｍ以下

仮復旧

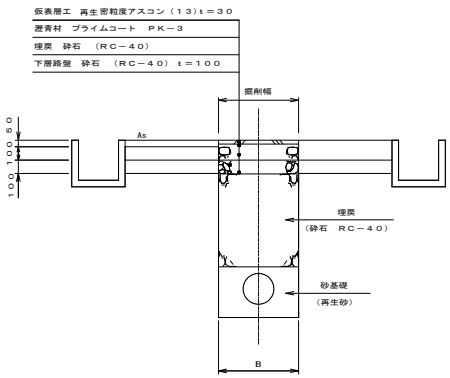

本復旧

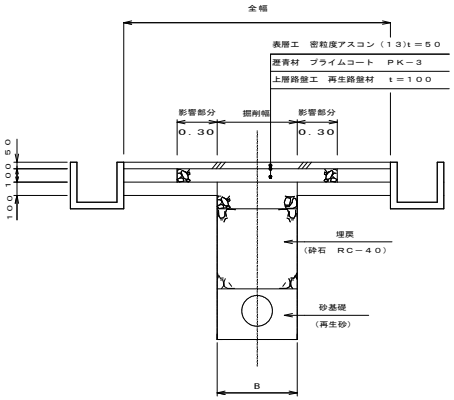

Ｂ－６型道路（アスファルト） (B06)

Ｂ＝４．０ｍ以下

仮復旧

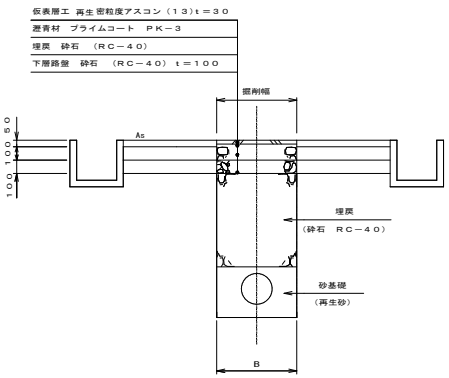

本復旧

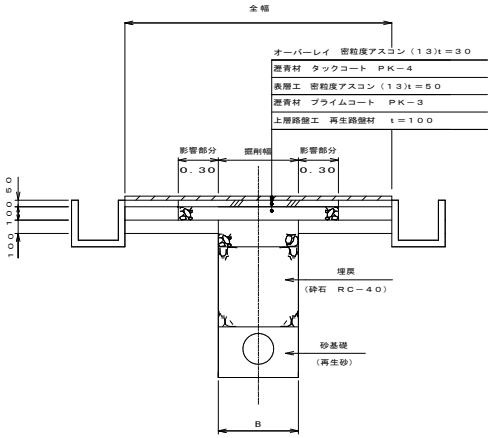

Ｂ－７型道路（アスファルト） (D01)

仮復旧

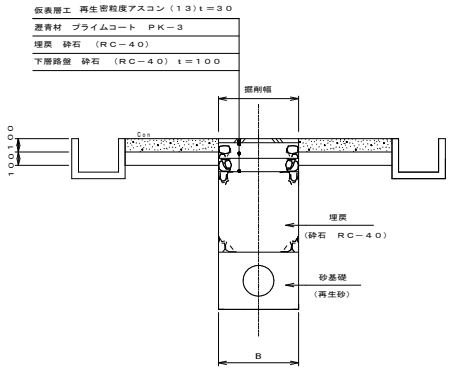

本復旧

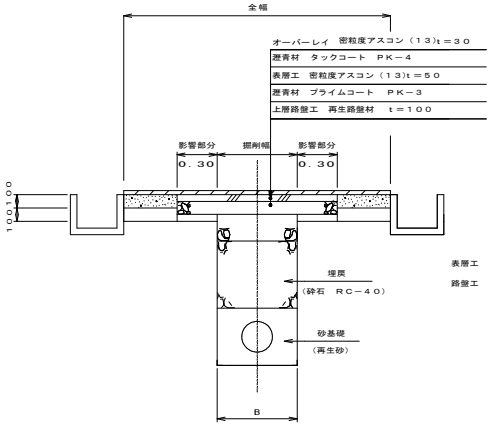

Ｂ－８型道路（アスファルト） (D02)

仮復旧

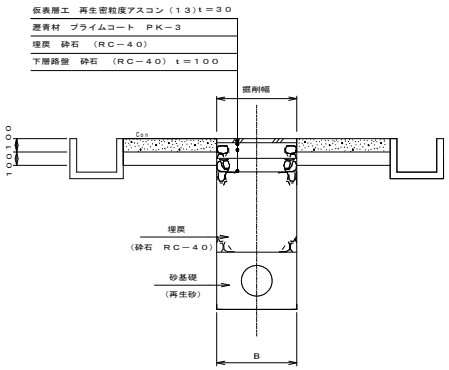

本復旧

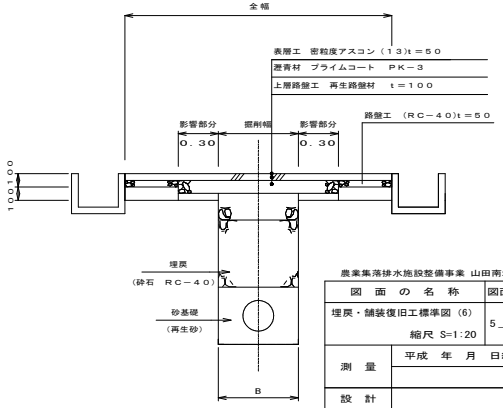

農業集落排水施設整備事業　山田南地区

図面の名称	図面番号
埋戻・舗装復旧工標準図（6） 縮尺 S=1:20	5－4／20
測量	平成　年　月　日終了
設計	
製図 原図	
製図 複写	
伊賀市	

埋戻・舗装復旧工標準図

S＝1：20

Ｂ－９型道路（コンクリート）(D03)

仮復旧

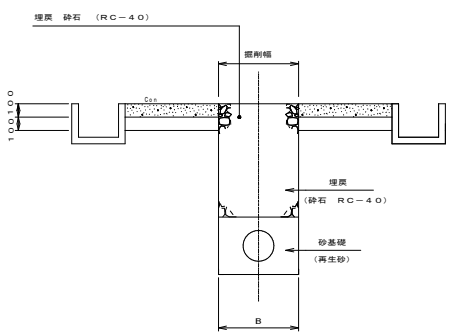

本復旧

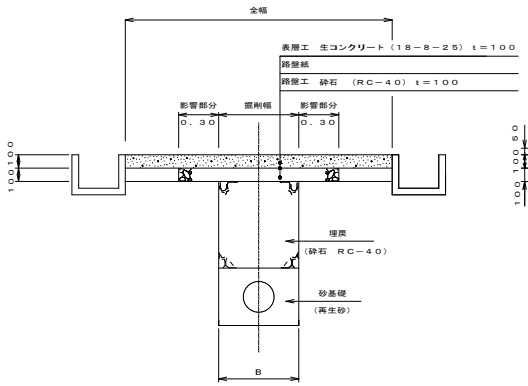

Ｂ－１０型道路（アスファルト）(B07)

Ｂ＝４．０ｍ以下
（自動車荷重なしの場合）

仮復旧

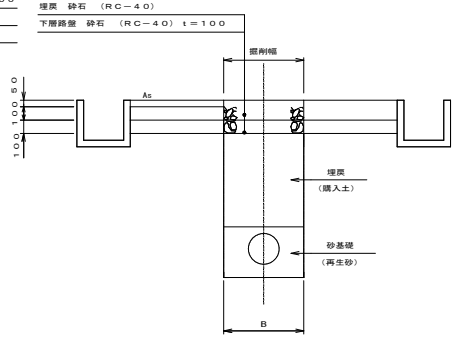

本復旧

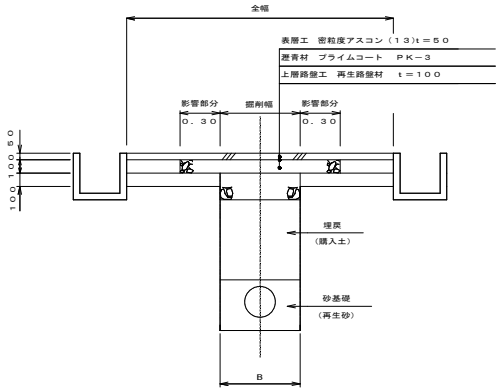

Ｂ－１１型道路（アスファルト）(B08)

Ｂ＝４．０ｍ以下
（自動車荷重なしの場合）

仮復旧

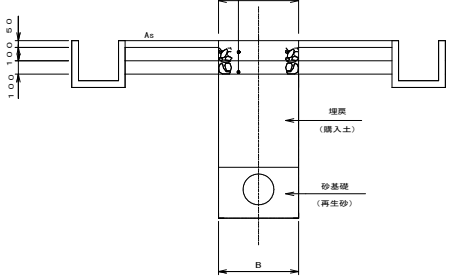

本復旧

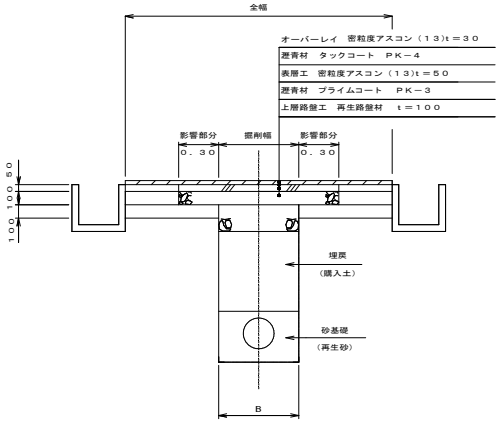

Ｂ－１２型道路（アスファルト）(D04)

（自動車荷重なしの場合）

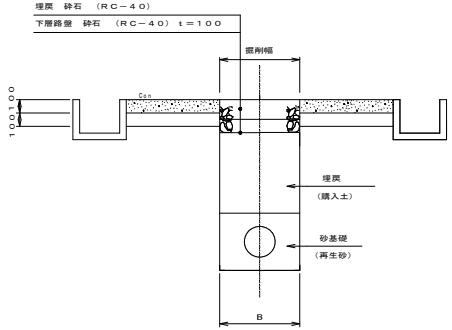

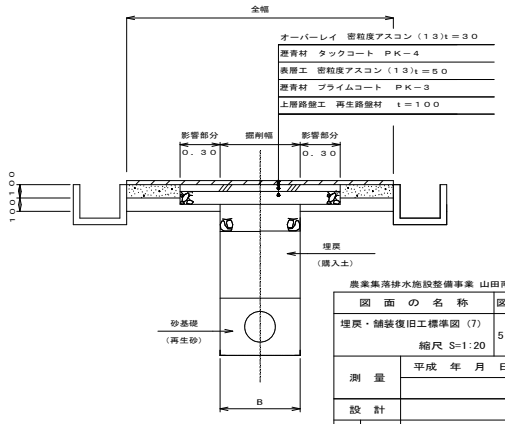

農業集落排水施設整備事業 山田南地区

図面の名称		図面番号
埋戻・舗装復旧工標準図（7） 縮尺 S=1:20		5 _ 5／20
測量	平成　年　月　日終了	
設計		
製図	原図	
	複写	
伊賀市		

埋戻・舗装復旧工標準図

S＝1：20

C－5型道路（コンクリート）(D09)

市道以外

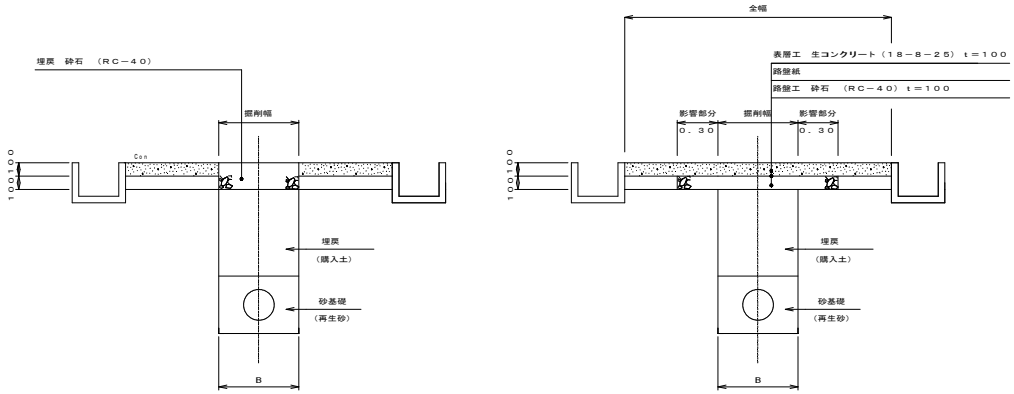

C－6型道路（敷砂利）(C03)

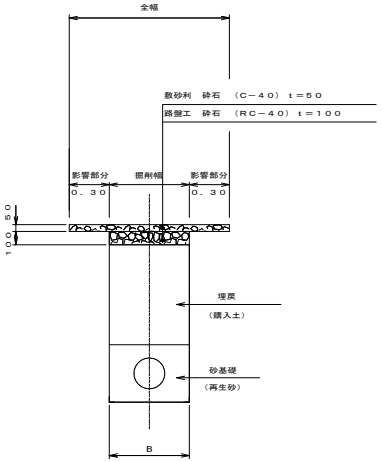

C－7型道路（未舗装）(C04)

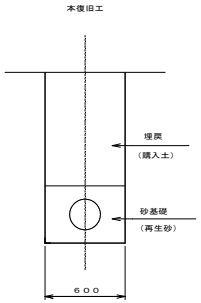

農業集落排水施設整備事業　山田南地区

図面の名称		図面番号
埋戻・舗装復旧工標準図（10） 縮尺 S=1:20		5－6／20
測量	平成　年　月　日終了	
設計		
製図 原図		
製図 複写		
伊賀市		

仮設土留工標準図

S=1:20

道路幅員B<2.0mの場合

軽量鋼矢板
切梁材(ネジ式)

標準断面図

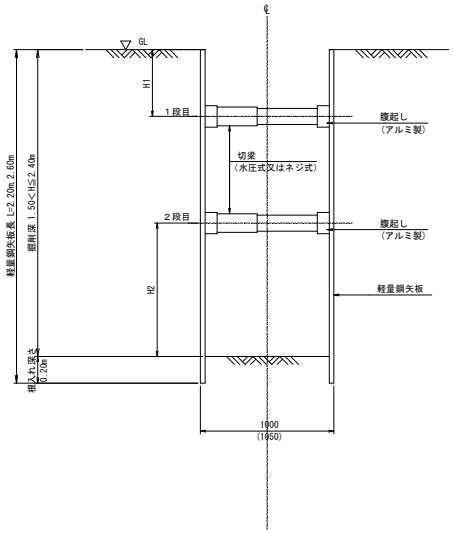

平面図

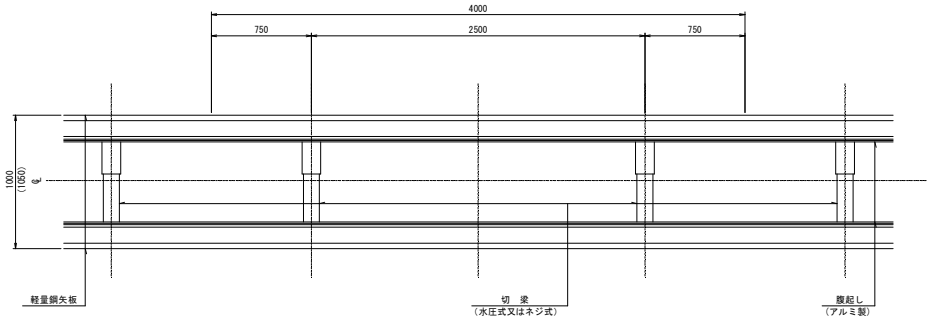

100m当り

土留工タイプ	掘削深 (H)	矢板材			腹起し材（アルミ製）			切梁材（水圧式サポート）		切梁位置 (m)
		規格	矢板長(L)	総重量(t)	規格	段数	数量（本）	規格	数量（本）	
A－Ⅰ	1.5<H≦2.0 m	軽量鋼矢板 LSP-1型 t=4mm B=250mm 0.0104t/m	2.20m	18.30	12×7.5cm L=4.0m	1	50	59～90cm	50	H1=0.50

100m当り

土留工タイプ	掘削深 (H)	矢板材			腹起し材（アルミ製）			切梁材（ネジ式サポート）		切梁位置 (m)
		規格	矢板長(L)	総重量(t)	規格	段数	数量（本）	規格	数量（本）	
A－Ⅱ	2.0<H≦2.4 m	軽量鋼矢板 LSP-1型 t=4mm B=250mm 0.0104t/m	2.60m	21.63	12×7.5cm L=4.0m	2	100	61～100cm	100	H1=0.50 H2=1.00

農業集落排水施設整備事業　山田南地区

図面の名称	図面番号
仮設土留工標準図 (1) 縮尺 1：20	5－7/20
測量	平成　年　月　日終了
設計	
製図 原図	
製図 複写	
仮設土留工標準図 (H2707)	
伊賀市	

仮設土留工標準図

S=1:20

道路幅員2.0≦B<3.0mの場合

軽量鋼矢板
切梁材(ネジ式)

標準断面図

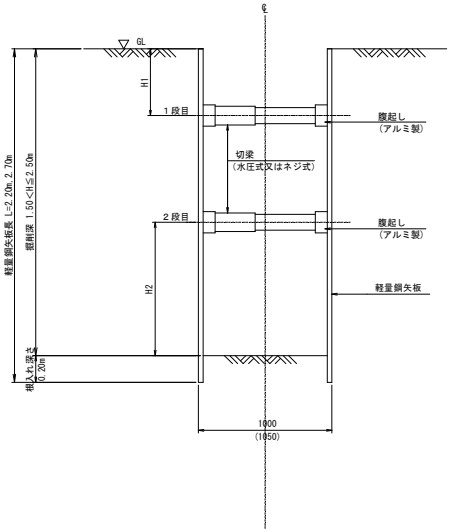

平面図

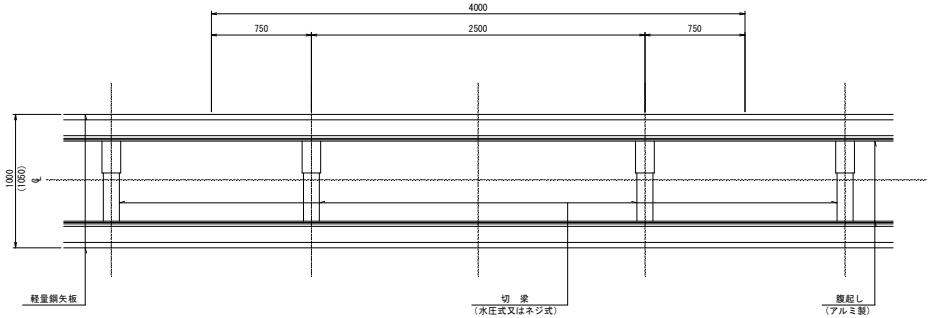

100m当り

土留工タイプ	掘削深 (H)	矢板材			腹起し材（アルミ製）			切梁材（水圧式サポート）		切梁位置 (m)
		規格	矢板長(L)	総重量(t)	規格	段数	数量（本）	規格	数量（本）	
B－Ⅰ	1.5<H≦2.0 m	軽量鋼矢板 LSP-1型 t=4mm B=250mm 0.0104t/m	2.20m	18.30	12×7.5cm L=4.0m	1	50	59～90cm	50	H1=0.50

100m当り

土留工タイプ	掘削深 (H)	矢板材			腹起し材（アルミ製）			切梁材（ネジ式サポート）		切梁位置 (m)
		規格	矢板長(L)	総重量(t)	規格	段数	数量（本）	規格	数量（本）	
B－Ⅱ	2.0<H≦2.5 m	軽量鋼矢板 LSP-1型 t=4mm B=250mm 0.0104t/m	2.70m	22.46	12×7.5cm L=4.0m	2	100	61～100cm	100	H1=0.50 H2=1.00

農業集落排水施設整備事業　山田南地区

図面の名称	図面番号
仮設土留工標準図（2） 縮尺 1：20	5－8/20
測量	平成　年　月　日終了
設計	
製図 原図	
製図 複写	
仮設土留工標準図 (H2707)	
伊賀市	

仮設土留工標準図

S=1:20

道路幅員3.0≦B<4.0mの場合

軽量鋼矢板

切梁材(水圧式又はネジ式)

標準断面図

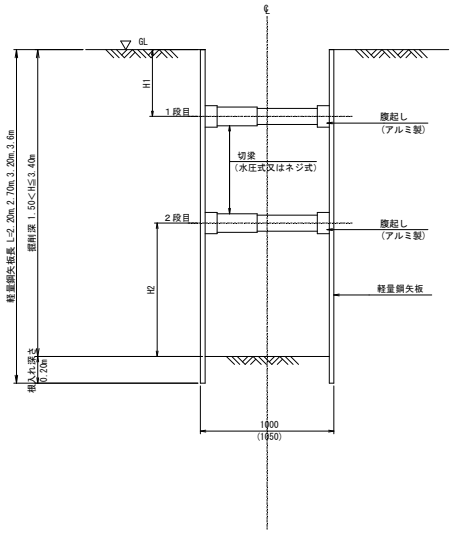

平面図

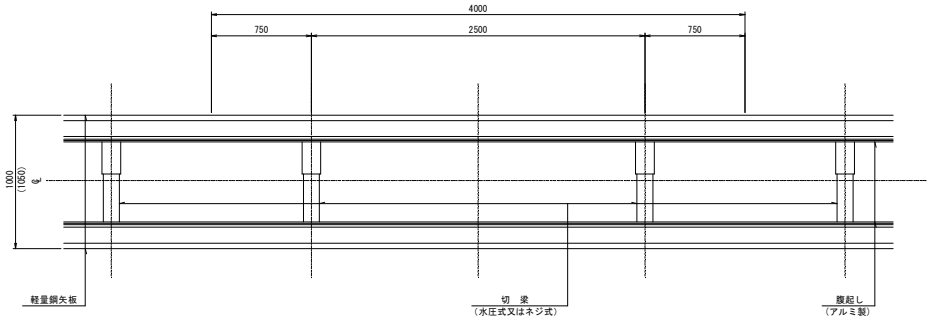

100m当り

土留工タイプ	掘削深 (H)	矢板材			腹起し材(アルミ製)			切梁材(水圧式サポート)		切梁位置 (m)
		規格	矢板長(L)	総重量(t)	規格	段数	数量(本)	規格	数量(本)	
C－Ⅰ	1.5<H≦2.0 m	軽量鋼矢板 LSP-1型 t=4mm B=250mm 0.0104t/m	2.20m	18.30	12×7.5cm L=4.0m	1	50	59～90cm	50	H1=0.50

100m当り

土留工タイプ	掘削深 (H)	矢板材			腹起し材(アルミ製)			切梁材(ネジ式サポート)		切梁位置 (m)
		規格	矢板長(L)	総重量(t)	規格	段数	数量(本)	規格	数量(本)	
C－Ⅱ	2.0<H≦2.5 m	軽量鋼矢板 LSP-1型 t=4mm B=250mm 0.0104t/m	2.70m	22.46	12×7.5cm L=4.0m	2	100	61～100cm	100	H1=0.50 H2=1.00
C－Ⅲ	2.5<H≦3.0 m	軽量鋼矢板 LSP-1型 t=4mm B=250mm 0.0104t/m	3.20m	26.62	①12×7.5cm L=4.0m ②12×10cm L=4.0m	2	100	61～100cm	100	H1=0.50 H2=1.20
C－Ⅳ	3.0<H≦3.4 m	軽量鋼矢板 LSP-1型 t=4mm B=250mm 0.0104t/m	3.60m	29.95	①12×7.5cm L=4.0m ②12×12cm L=4.0m	2	100	61～100cm	100	H1=0.50 H2=1.20

＊腹起し材、①は1段目、②は2段目

農業集落排水施設整備事業　山田南地区

図面の名称	図面番号
仮設土留工標準図 (3) 縮尺 1：20	5－9/20
測量	平成　年　月　日終了
設計	
製図 原図	
製図 複写	
仮設土留工標準図 (H2707)	
伊賀市	

仮設土留工標準図

S=1:30

道路幅員4.0＜Bmの場合

軽量鋼矢板

切梁材（水圧式又はネジ式）

標準断面図

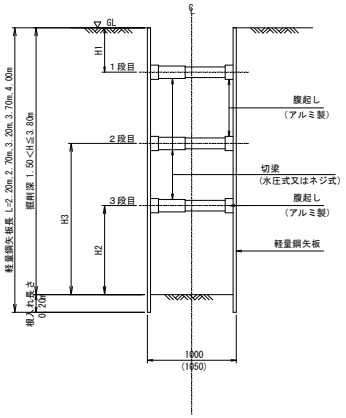

平面図

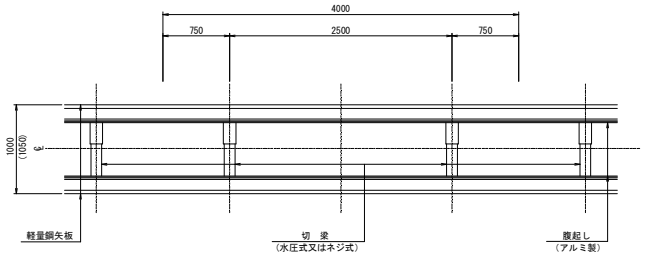

建込み簡易土留

標準断面図

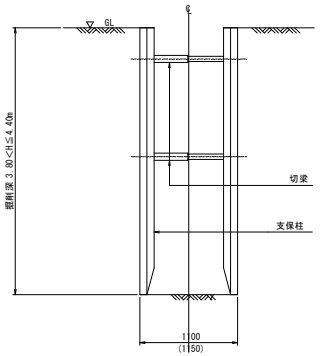

平面図

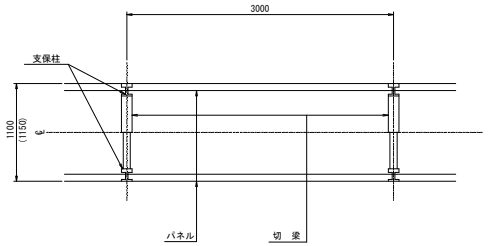

100m当り

土留工タイプ	掘削深 (H)	矢板材 規格	矢板材 矢板長(L)	矢板材 総重量(t)	腹起し材（アルミ製） 規格	腹起し材（アルミ製） 段数	腹起し材（アルミ製） 数量(本)	切梁材（水圧式サポート） 規格	切梁材（水圧式サポート） 数量(本)	切梁位置 (m)
D－Ⅰ	1.5＜H≦2.0m	軽量鋼矢板 LSP-1型 t=4mm B=250mm 0.0104t/m	2.20m	18.30	12×7.5cm L=4.0m	1	50	59～90cm	50	H1=0.50

100m当り

土留工タイプ	掘削深 (H)	矢板材 規格	矢板材 矢板長(L)	矢板材 総重量(t)	腹起し材（アルミ製） 規格	腹起し材（アルミ製） 段数	腹起し材（アルミ製） 数量（本）	切梁材（ネジ式サポート） 規格	切梁材（ネジ式サポート） 数量（本）	切梁位置 (m)
D－Ⅱ	2.0＜H≦2.5m	軽量鋼矢板 LSP-1型 t=4mm B=250mm 0.0104t/m	2.70m	22.46	12×7.5cm L=4.0m	2	100	61～100cm	100	H1=0.50 H2=1.00
D－Ⅲ	2.5＜H≦3.0m	軽量鋼矢板 LSP-1型 t=4mm B=250mm 0.0104t/m	3.20m	26.62	①12×7.5cm L=4.0m ②12×10cm L=4.0m	2	100	61～100cm	100	H1=0.50 H2=1.20
D－Ⅳ	3.0＜H≦3.5m	軽量鋼矢板 LSP-1型 t=4mm B=250mm 0.0104t/m	3.70m	30.78	①12×7.5cm L=4.0m ②12×12cm L=4.0m	2	100	61～100cm	100	H1=0.50 H2=1.20
D－Ⅴ	3.5＜H≦3.8m	軽量鋼矢板 LSP-1型 t=4mm B=250mm 0.0104t/m	4.00m	33.28	①12×7.5cm L=4.0m ②12×10cm L=4.0m ③12×10cm L=4.0m	3	150	61～100cm	150	H1=0.50 H2=1.00 H3=1.90

＊腹起し材、①は1段目、②は2段目、③は3段目

100m当り

土留工タイプ	掘削深 (H)	建込み簡易土留タイプ 掘削深	建込み簡易土留タイプ 掘削幅	平均掘削深
E－Ⅰ	3.8＜H≦4.0m	4.0m	B=1100mm	3.90m
E－Ⅱ	4.0＜H≦4.4m	4.4m	B=1100mm	4.20m

農業集落排水施設整備事業　山田南地区

図面の名称	図面番号
仮設土留工標準図（4） 縮尺 1：30	5－10/20
測量	平成　年　月　日終了
設計	
製図 原図	
製図 複写	
仮設土留工標準図（H2707）	
伊賀市	

Ｏ号マンホール標準図

Ｓ＝１：２０

Ｏ号マンホール標準構造図

側面図

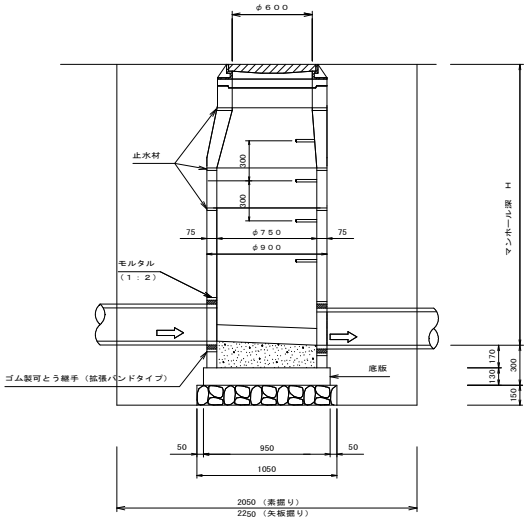

断面図

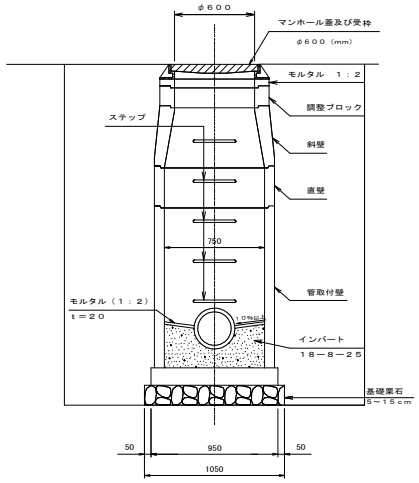

平面図

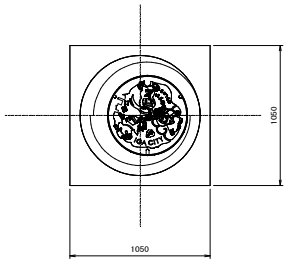

断面図

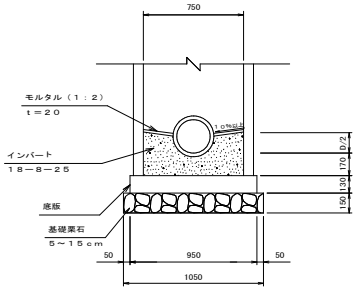

止　　水　　材：各部材間隔に入れ水密性が十分期待できる材料

マンホール接合材：管とマンホールの接合部分に入れ水密性及び可とう性が十分期待できる材料

マンホール鉄蓋：雑排水についてはデザインの「のうしゅう」はなしとする

寸法表

ブロック類																
管取付壁 φ７５０					直壁 φ７５０					斜壁 φ７５０Ｘ６００			調整ブロック			底板
600	900	1200	1500	1800	300	600	900	1200	1500	1800	150	300	450	50	100	150	130

※　調整部にはモルタルを充填すること。（無収縮モルタルで、圧縮強度が１．５時間で１００ｋｇｔ／ｃｍ²＜２０℃＞以上のもの）

インバート及び基礎工標準図

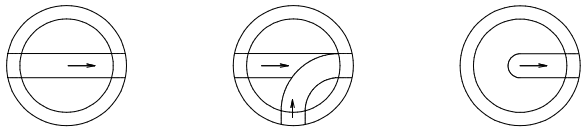

直　線　部　　曲折部及び合流部　　始　点　部

（参　考）

インバート及び基礎工数量表（１ケ所当り）			
タイプ	名　称	計　算　式	数　量
Ｏ号マンホール	無筋コンクリート １８－８－２５	１／４×０．７５²×３．１４×０．２７－１／４×０．２０²×３．１４×１／２×０．７５ ＝０．１０７	０．１１ m³
	モルタル　１：２ ⑦ ２０	１／４×０．７５²×３．１４－０．２０×０．７５＋３．１４×０．１０×０．７５ ＝０．５２７	０．５３ m²
	基礎栗石 ５～１５ｃｍ	１．０５×１．０５ ＝１．１０３	１．１０ m²

※　流入，流出管の落差が６０ｃｍ以上となる場合に副管工を設け、落差が１０ｃｍ以上６０ｃｍ未満の時は、直落しとし、
　インバートは２ｃｍの段差をすりつけるものとする。又落差が２ｃｍ以上１０ｃｍより小さい場合は、落差分だけすりつけるものとする。

∴　単位の表示のないものはｍｍとする。

農業集落排水施設整備事業　山田南地区

図面の名称	図面番号
Ｏ号マンホール標準図 縮尺 S=1:20	5－11／20
測量	平成　年　月　日終了
設計	
製図 原図	
製図 複写	
伊賀市	

１号マンホール標準図

S＝1：20

１号マンホール標準構造図

側面図

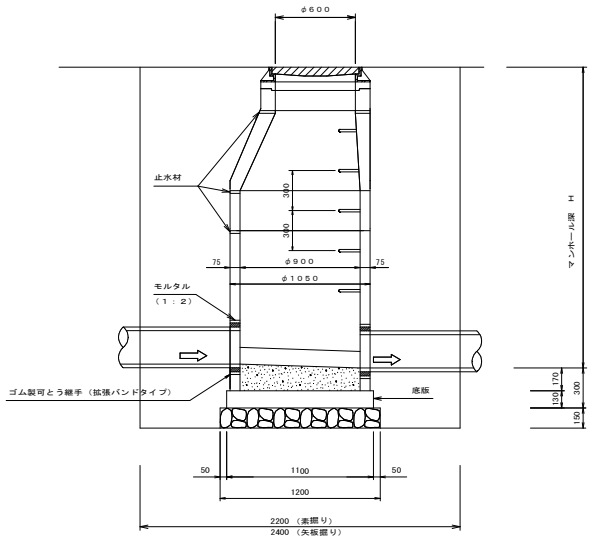

断面図

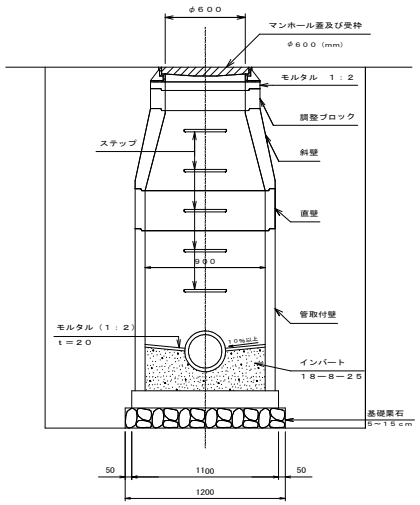

平面図

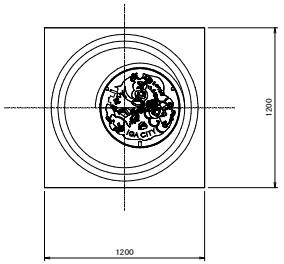

断面図

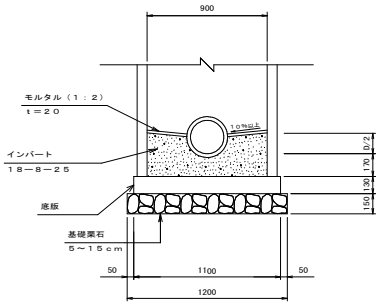

止　　水　　材：各部材間隔に入れ水密性が十分期待できる材料

マンホール接合材：管とマンホールの接合部分に入れ水密性及び可とう性が十分期待できる材料

マンホール鉄蓋：雑排水についてはデザインの「のうしゅう」はなしとする

基礎コンクリート工

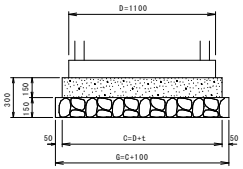

基礎コンクリート工数量表

1ヶ所当り

タ　イ　プ		A型	B型	C型	D型	E型	F型	G型
		D+0.10	D+0.20	D+0.30	D+0.40	D+0.50	D+0.60	D+0.70
寸法　C	m	1.20	1.30	1.40	1.50	1.60	1.70	1.80
寸法　G	m	1.30	1.40	1.50	1.60	1.70	1.80	1.90
コンクリート	m^3	0.22	0.25	0.29	0.34	0.38	0.43	0.49
型　　枠	m^2	0.72	0.78	0.84	0.90	0.96	1.02	1.08
基礎栗石　t＝150	m^2	1.69	1.96	2.25	2.56	2.89	3.24	3.61

※　基盤整形は、管路で計上

寸法表

ブ　ロ　ッ　ク　類																	
管取付壁 φ900					直　壁 φ900					斜　壁 φ900×600			調整ブロック			底 板
600	900	1200	1500	1800	300	600	900	1200	1500	1800	300	450	600	50	100	150	130

※　調整部にはモルタルを充填すること。（無収縮モルタルで、圧縮強度が１．５時間で１００ｋｇｔ／　ｃｍ＜２０℃＞以上のもの）

インバート及び基礎工標準図

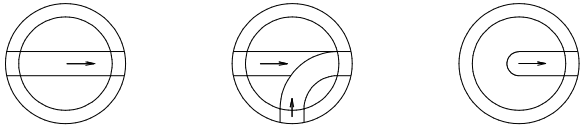

直　線　部　　曲折部及び合流部　　始　点　部

（参　考）

インバート及び基礎工数量表（１ヶ所当り）

タイプ	名　称	計　算　式	数　量
１号マンホール	無筋コンクリート 18－8－25	$1/4\times0.90^2\times3.14\times0.27-1/4\times0.20^2\times3.14\times1/2\times0.90$ ＝0.157	0.16 m^3
	モルタル　1：2 ㋐ 20	$1/4\times0.90^2\times3.14-0.20\times0.90+3.14\times0.10\times0.90$ ＝0.738	0.74 m^2
	基礎栗石 5～15cm	1.20×1.20 ＝1.440	1.44 m^2

※　流入，流出管の落差が６０ｃｍ以上となる場合に副管工を設け、落差が１０ｃｍ以上６０ｃｍ未満の時は、直落しとし、
インバートは３ｃｍの段差をすりつけるものとする。又落差が３ｃｍ以上１０ｃｍより小さい場合は、落差分だけすりつけるものとする。

∴　単位の表示のないものはmmとする。

農業集落排水施設整備事業　山田南地区

図　面　の　名　称		図面番号
１号マンホール標準図 縮尺 S=1:20		5－12／20
測　量	平成　年　月　日終了	
設　計		
製図 原図		
製図 複写		
伊　賀　市		

３号マンホール標準図

３号マンホール標準構造図

S＝１：３０

側面図

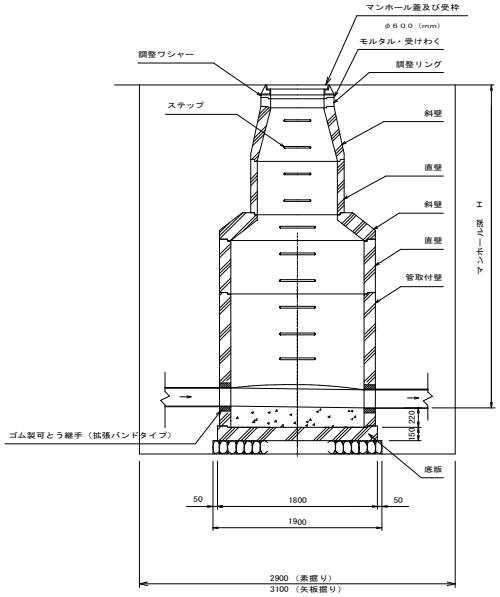

断面図

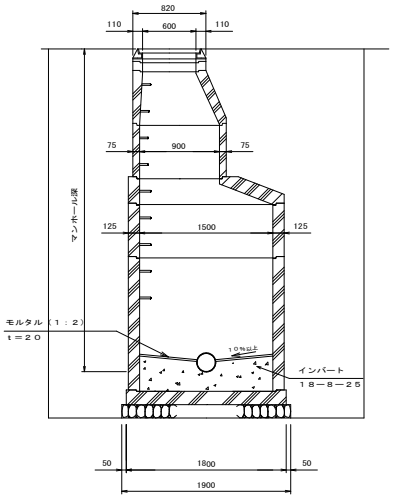

平面図

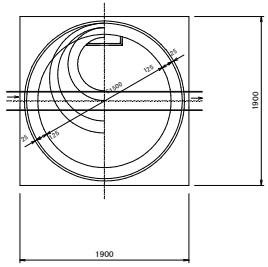

断面図

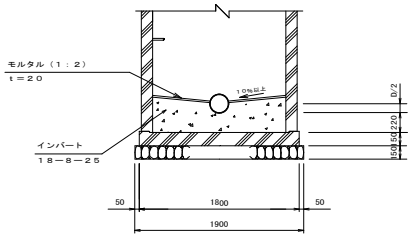

止　　水　　材：各部材間隔に入れ水密性が十分期待できる材料

マンホール接合材：管とマンホールの接合部分に入れ水密性及び可とう性が十分期待できる材料

マンホール鉄蓋：雑排水についてはデザインの「のうしゅう」はなしとする

寸法表

ブロック類															
管取付壁 φ１５００					直壁 φ１５００							調整ブロック			底板
1200	1500	1800	2100	2400	300	600	900	1200	1500	1800	2100	2400	50	100	150	150

※　調整部にはモルタルを充填すること。（無収縮モルタルで、圧縮強度が１．５時間で１００ｋｇｔ／ｃｍ＜２０℃＞以上のもの）

インバート及び基礎工標準図

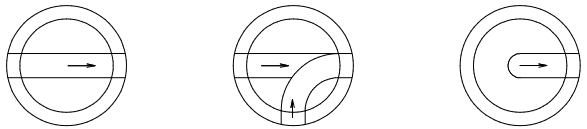

直　線　部　　曲折部及び合流部　　始　点　部

（参　考）

インバート及び基礎工数量表（１ケ所当り）			
タイプ	名　称	計　算　式	数　量
３号マンホール	無筋コンクリート １８－８－２５	１／４×１．５０^2×３．１４×０．３２－１／４×０．２０^2×３．１４×１／２×１．５０ ＝０．５４２	０．５４ m^3
	モルタル　１：２ ⑦　２０	１／４×１．５０^2×３．１４－０．２０×１．５０＋３．１４×０．１０×１．５０ ＝１．９３８	１．９４ m^3
	基礎栗石 ５～１５ｃｍ	１．９０×１．９０ ＝３．６１０	３．６１ m^3

※　流入，流出管の落差が６０ｃｍ以上となる場合に副管工を設け、落差が１０ｃｍ以上６０ｃｍ未満の時は、直落しとし、
　　インバートは２ｃｍの段差をすりつけるものとする。又落差が２ｃｍ以上１０ｃｍより小さい場合は、落差分だけすりつけるものとする。

∴　単位の表示のないものはｍｍとする。

農業集落排水施設整備事業　山田南地区

図面の名称	図面番号
３号マンホール標準図 縮尺 S=1:20	5－13／20
測量	平成　年　月　日終了
設計	
製図 原図	
製図 複写	
伊賀市	

Ａ１号マンホール標準図

Ａ１号マンホール標準構造図

S=1：20

側面図

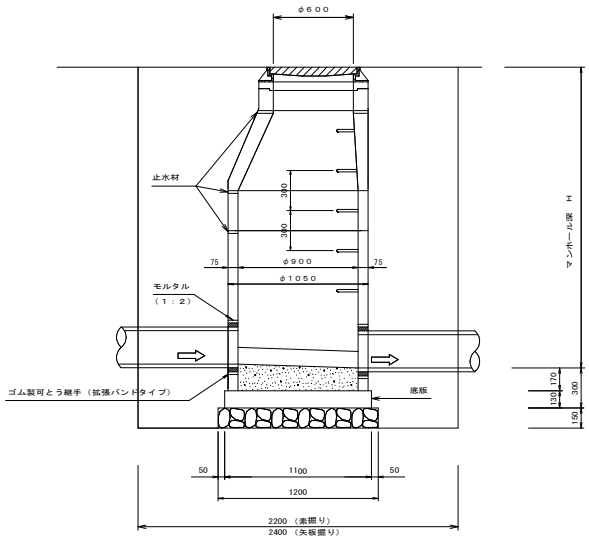

断面図

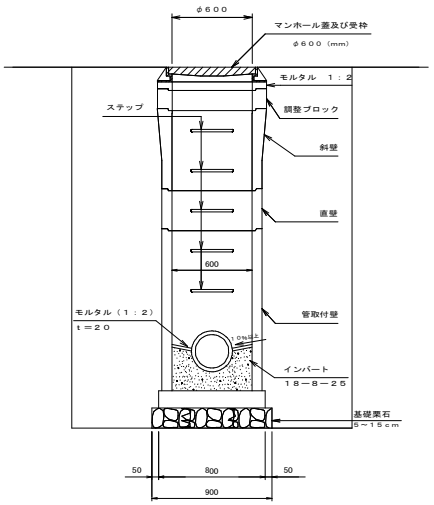

平面図

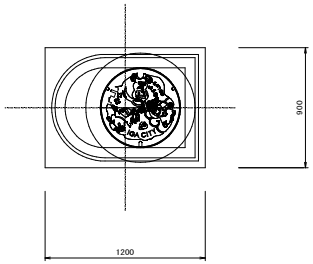

断面図

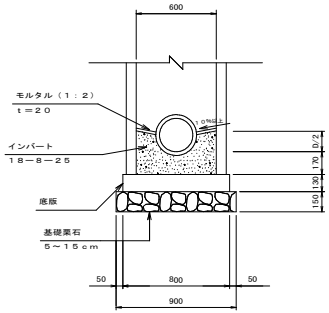

止　　水　　材：各部材間隔に入れ水密性が十分期待できる材料

マンホール接合材：管とマンホールの接合部分に入れ水密性及び可とう性が十分期待できる材料

マンホール鉄蓋：雑排水についてはデザインの「のうしゅう」はなしとする

寸法表

ブロック類											
管取付壁 φ900X600		直壁 φ900X600			斜壁 φ900X600X600			調整ブロック			底版
600	900	300	**600**	900	150	450	600	50	100	150	130

※　調整部にはモルタルを充填すること。（無収縮モルタルで、圧縮強度が１．５時間で１００ｋｇｔ／ｃｍ＜２０℃＞以上のもの）

インバート及び基礎工標準図

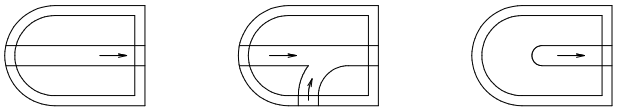

直　線　部　　曲折部及び合流部　　始　点　部

（参　考）

インバート及び基礎工数量表（１ケ所当り）			
タイプ	名　称	計　算　式	数　量
Ａ１号マンホール	無筋コンクリート 18－8－25	$(1/4\times0.60^2\times3.14\times1/2+0.60)\times0.27-1/4\times0.15^2\times3.14\times1/2+0.90$ $=0.127$	$0.13\ m^3$
	モルタル　1：2 ㋐ 20	$(1/4\times0.60^2\times3.14\times1/2+0.60)-0.15\times0.90+3.14\times0.075\times0.90$ $=0.577$	$0.58\ m^3$
	基礎栗石 5～15cm	1.20×0.90 $=1.080$	$1.08\ m^3$

※　流入，流出管の落差が６０ｃｍ以上となる場合に副管工を設け、落差が１０ｃｍ以上６０ｃｍ未満の時は、直落しとし、
　　インバートは３ｃｍの段差をすりつけるものとする。又落差が３ｃｍ以上１０ｃｍより小さい場合は、落差分だけすりつけるものとする。

∴　単位の表示のないものはｍｍとする。

農業集落排水施設整備事業 山田南地区

図面の名称	図面番号
Ａ１号マンホール標準図 縮尺 S=1:20	5－14／20
測量	平成　年　月　日終了
設計	
製図 原図	
製図 複写	
伊賀市	

１号レジンマンホール標準図

１号レジンマンホール標準構造図

S=1：20

側面図

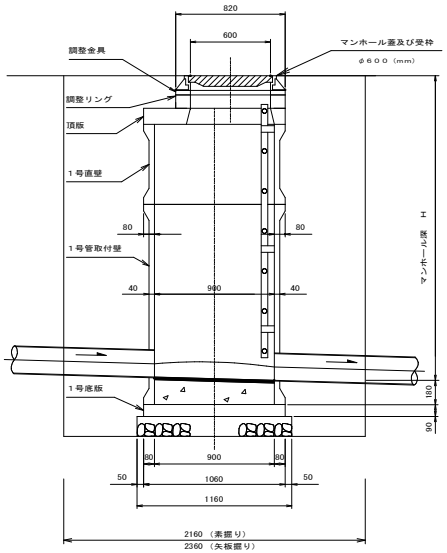

断面図

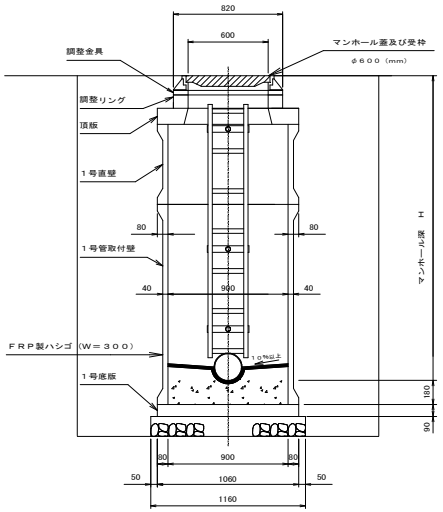

寸法表

ブロック類														
管取付壁 φ９００				直壁 φ９００					スラブ φ900	頂版 φ900X150	調整リング			底板
600	900	1200	1500	300	600	900	1200	1500	80	120	50	100	150	90

インパート及び基礎工標準図

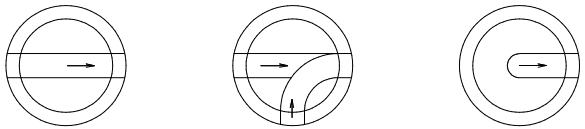

直　線　部　　曲折部及び合流部　　始　点　部

（参　考）

インパート及び基礎工数量表（１ケ所当り）			
タイプ	名　称	計　算　式	数　量
１号レジンマンホール	無筋コンクリート １８－８－２５	１／４×０．９０^2×３．１４×０．２８－１／４×０．２０^2×３．１４×１／２×０．９０ ＝０．１６４	０．１６ m^3
	モルタル　１：２ t＝２０	１／４×０．９０^2×３．１４－０．２０×０．９０＋３．１４×０．１０×０．９０ ＝０．７３８	０．７４ m^2
	基礎栗石 ５～１５ｃｍ	１．１６×１．１６ ＝１．３４６	１．３５ m^2

※　流入，流出管の落差が６０ｃｍ以上となる場合に副管工を設け、落差が１０ｃｍ以上６０ｃｍ未満の時は、直落しとし、
　インパートは２ｃｍの段差をすりつけるものとする。又落差が２ｃｍ以上１０ｃｍより小さい場合は、落差分だけすりつけるものとする。

平面図

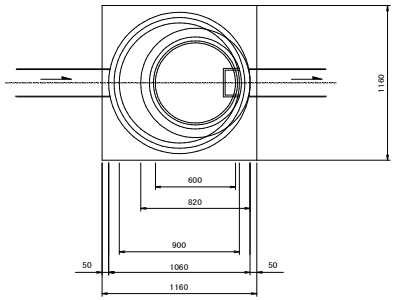

断面図

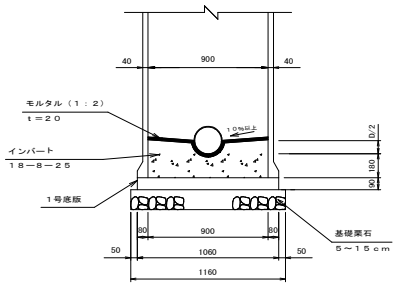

止　　水　　材：各部材間隔に入れ水密性が十分期待できる材料

マンホール接合材：管とマンホールの接合部分に入れ水密性及び可とう性が十分期待できる材料

マンホール鉄蓋：雑排水についてはデザインの「のうしゅう」はなしとする

∴　単位の表示のないものはmmとする。

農業集落排水施設整備事業 山田南地区

図面の名称	図面番号
１号レジンマンホール標準図 縮尺 S=1:20	5－15／20
測量	平成　年　月　日終了
設計	
製図 原図	
製図 複写	
伊賀市	

副管取付工（内副管）

φ１５０－１５０

６００＜Ｈの時

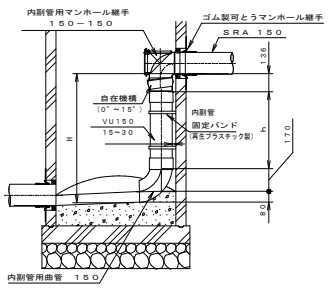

内副管用曲管詳細図
９０ＳＴ　１５０

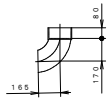

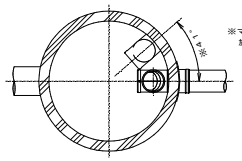

※マンホール内壁からの離れ１５mmで
施工した場合の２ヶ所取付時の最小角度

600＜Hの時

品　名	規　格	数　量	単位
内副管用継手	φ１５０×１５０	１	個
ＶＵ直管	φ１５０	Ｈ－０．３８	ｍ
９０°曲管	φ１５０	１	個
固定バンド	φ１５０	※１	個

※直管部分１ｍ以下の場合に適用し標準とする。
ただし、それ以上の場合は１ｍ毎に１箇所程度考慮する。

φ２００－１５０

６００＜Ｈの時

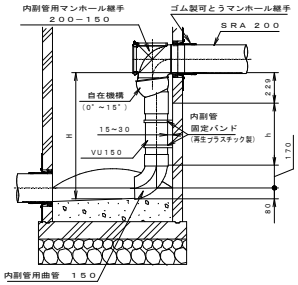

内副管用曲管詳細図
９０ＳＴ　１５０

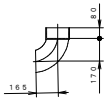

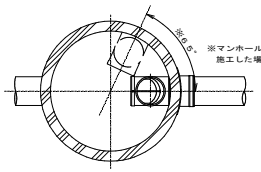

※マンホール内壁からの離れ１５mmで
施工した場合の２ヶ所取付時の最小角度

φ200－150

600＜Hの時

品　名	規　格	数　量	単位
内副管用継手	φ２００×１５０	１	個
ＶＵ直管	φ１５０	Ｈ－０．４８	ｍ
９０°曲管	φ１５０	１	個
固定バンド	φ１５０	※１	個

※直管部分１ｍ以下の場合に適用し標準とする。
ただし、それ以上の場合は１ｍ毎に１箇所程度考慮する。

圧送放流部詳細図

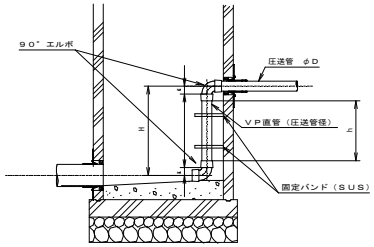

品　名	規　格	数　量	単位
ＶＰ直管	φＤ	Ｈ－ℓ×２	ｍ
９０°エルボ	φＤ		個
固定バンド	φＤ	２	個

農業集落排水施設整備事業　山田南地区

図　面　の　名　称		図面番号
副管取付工工法図 縮尺		5－16／20
測　量	平成　年　月　日終了	
設　計		
製図 原図		
製図 複写		
伊　賀　市		

塩ビ製小口径マンホール設置標準図 （その１）

起　点

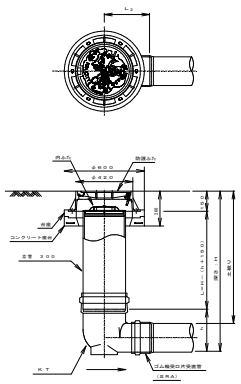

中間点

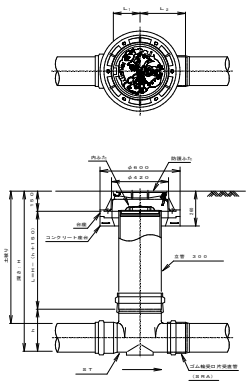

曲　点

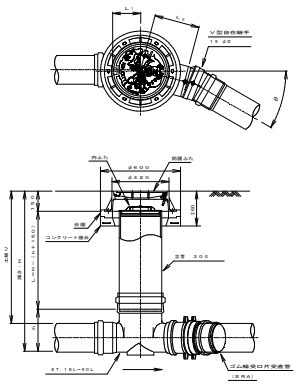

合流点（４５Ｙ，６０Ｙ）

（30°≦θ≦75°）

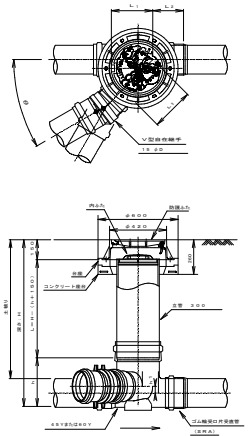

合流点（９０Ｙ）

（75°＜θ≦90°）

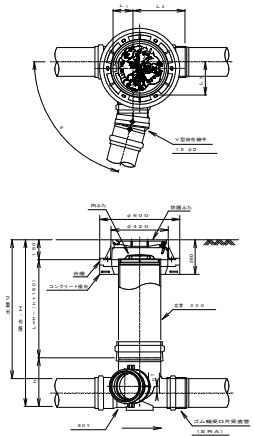

起　点

管路径	インパート 略号	L	h	所用立管長 L (m)
φ150	KT 150~300	240	360	H−0.41
φ200	KT 200~300	280	410	H−0.56
φ250	KT 250~300	380	460	H−0.81

中間点・曲点

管路径	インパート 略号	L	L1	L2	屈曲角度（θ） V型自在なし	屈曲角度（θ） V型自在使用	所用立管長 L (m)
φ150	3T, 150~300	180	280	360	0° ±1°	0°~15°	H−0.41
	15L, 150~300	190	290	360	15° ±1°	15°~30°	
	30L, 150~300	190	290	360	30° ±1°	30°~45°	
	45L, 150~300	190	290	360	45° ±1°	45°~60°	
	60L, 150~300	190	290	360	60° ±1°	60°~75°	
	75L, 150~300	190	290	360	75° ±1°	75°~90°	
	90L, 150~300	190	290	360	90° ±1°	(90°~105°)	
φ200	3T, 200~300	180	290	410	0° ±1°	0°~15°	H−0.56
	15L, 200~300	200	290	410	15° ±1°	15°~30°	
	30L, 200~300	200	290	410	30° ±1°	30°~45°	
	45L, 200~300	200	290	410	45° ±1°	45°~60°	
	60L, 200~300	200	290	410	60° ±1°	60°~75°	
	75L, 200~300	200	290	410	75° ±1°	75°~90°	
	90L, 200~300	200	290	410	90° ±1°	(90°~105°)	
φ250	3T, 250~300	180	390	460	0° ±1°	0°~15°	H−0.81
	15L, 250~300	210	390	460	15° ±1°	15°~30°	
	30L, 250~300	210	390	460	30° ±1°	30°~45°	
	45L, 250~300	210	390	460	45° ±1°	45°~60°	
	60L, 250~300	210	390	460	60° ±1°	60°~75°	
	75L, 250~300	210	390	460	75° ±1°	75°~90°	
	90L, 250~300	210	390	460	90° ±1°	(90°~105°)	

合流点

管路径	インパート 略号	L	L1	L2	h	h1	屈曲角度（θ） V型自在なし	屈曲角度（θ） V型自在使用	所用立管長 L (m)
φ150	60Y, 150~300	200	275	295	95		45° ±1°	30°~45°	H−0.41
	90Y, 150~300	220	160	215	295	95	60° ±1°	75°~90° (−105°)	
φ200	60Y, 200~300	200	295	295	415	95	60° ±1°	30°~45°	H−0.56
	90Y, 200~300	220	160	235	415	95	45° ±1°	75°~90° (−105°)	

マルチ

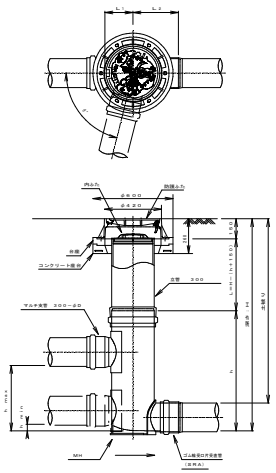

マルチ

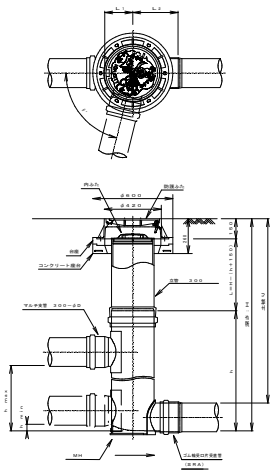

勾配：０‰～８７‰の場合

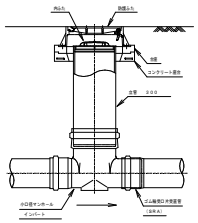

マルチ

管路径	インパート 略号	L1	L2	所用立管長 L (m)	最小落差 h min	最大落差 h max	屈曲角度（θ）
φ150	MH 150~300	210	310	H−1.860	80	820	0°~90° (0≦h≦280)
φ200	MH 200~300	210	360	(360) H−1.190	80	820	0°~78° (0≦h≦280)

マルチ（MHM）

管路径	インパート 略号	L1	L2	所用立管長 h	L (m)	最小落差 h min	最大落差 h max	屈曲角度（θ）
φ150	MHM 150~200×0.4	210	310	400	H−780	80	210	0°~90° (0≦h≦280) 上記の h 範囲内に立管設置があります。
	MHM 150~200×0.6			600	H−880	80	410	
	MHM 150~200×1.0			1000	H−1.180	80	810	
	MHM 150~200×1.2			1200	H−1.380	80	810	
	MHM 150~200×1.4			1400	H−1.880	80	1.010	
	MHM 150~200×1.6			1600	H−1.780	80	1.210	
	MHM 150~200×1.8			1800	H−1.880	80	1.610	
	MHM 150~200×2.0			2000	H−2.180	80	1.610	

管路径	インパート 略号	L1	L2	所用立管長 h	L (m)	最小落差 h min	最大落差 h max	屈曲角度（θ）
φ200	MHM 200~200×0.6	210	360	600	H−780	80	190	0°~78° (0≦h≦280) 上記の h 範囲内に立管設置があります。
	MHM 200~200×0.8			800	H−980	80	390	
	MHM 200~200×1.0			1000	H−1.180	80	590	
	MHM 200~200×1.2			1200	H−1.380	80	790	
	MHM 200~200×1.4			1400	H−1.980	80	990	
	MHM 200~200×1.6			1600	H−1.780	80	1.190	
	MHM 200~200×1.8			1800	H−1.980	80	1.390	
	MHM 200~200×2.0			2000	H−2.180	80	1.590	

農業集落排水施設整備事業 山田南地区

図面の名称	図面番号
参考図 (1) 縮尺 S=1:20	5_17/20
測量	平成 年 月 日終了
設計	
製図 原図	
製図 複写	
塩ビ製小口径マンホール	
伊賀市	

塩ビ製小口径マンホール　インバート構造図 φ150−300

起　点 (KT 150−300)

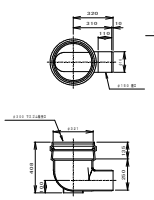

ストレート (ST 150−300)

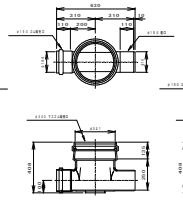

15° 曲り (15L 150−300)

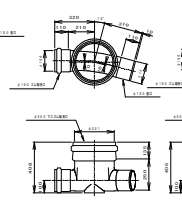

30° 曲り (30L 150−300)

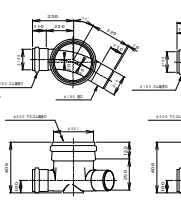

45° 曲り (45L 150−300)

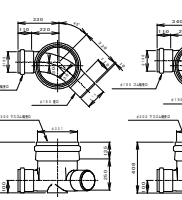

60° 曲り (60L 150−300)

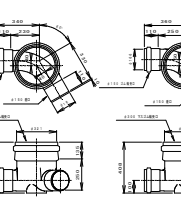

75° 曲り (75L 150−300)

90° 曲り (90L 150−300)

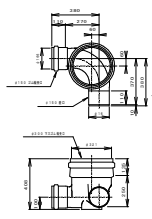

45° 合流 (45Y 150−300)

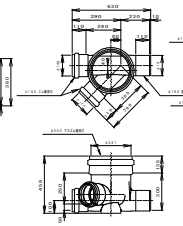

60° 合流 (60Y 150−300)

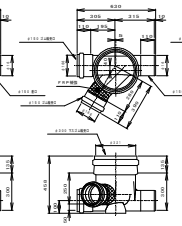

90° 合流 (90Y 150−300)

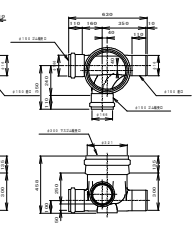

マルチ (MH 150−300)

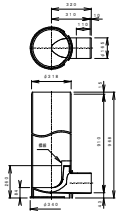

マルチ (MH 150−300)

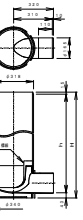

呼び	h₁	H
MHH 150−300X0.5	400	455
MHH 150−300X0.8	400	855
MHH 150−300X1.0	1000	1055
MHH 150−300X1.2	1200	1255
MHH 150−300X1.4	1400	1455
MHH 150−300X1.6	1600	1655
MHH 150−300X1.8	1800	1855
MHH 150−300X2.0	2000	2055

塩ビ製小口径マンホール　インバート構造図 φ200−300

起　点 (KT 200−300)

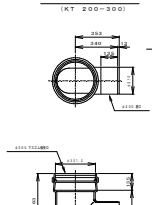

ストレート (ST 200−300)

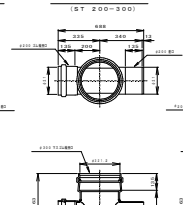

15° 曲り (15L 200−300)

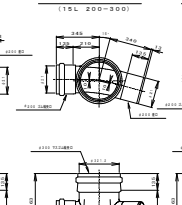

30° 曲り (30L 200−300)

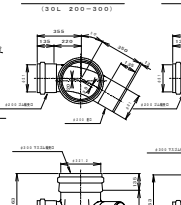

45° 曲り (45L 200−300)

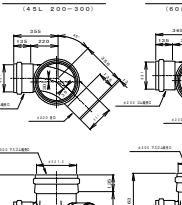

60° 曲り (60L 200−300)

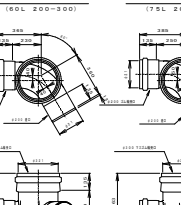

75° 曲り (75L 200−300)

90° 曲り (90L 200−300)

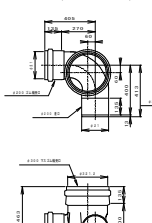

45° 合流 (45Y 200−300)

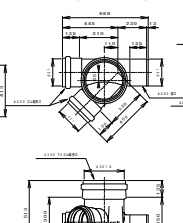

60° 合流 (60Y 200−300)

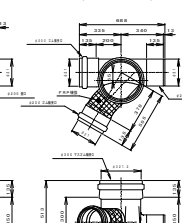

90° 合流 (90Y 200−300)

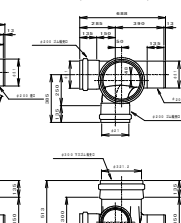

マルチ (MH 200−300)

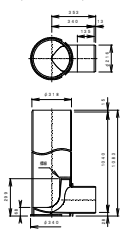

マルチ (MHH 200−300)

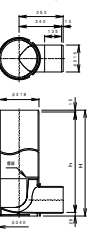

呼び	h₁	H
MHH 200−300X0.6	400	443
MHH 200−300X0.8	800	843
MHH 200−300X1.0	1000	1043
MHH 200−300X1.2	1200	1242
MHH 200−300X1.4	1400	1442
MHH 200−300X1.6	1600	1642
MHH 200−300X1.8	1800	1842
MHH 200−300X2.0	2000	2043

塩ビ製小口径マンホール　部品図　（1）

立　管 (MVU 300)

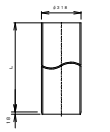

呼び	L
MVU 200X0.6	600
MVU 200X0.9	900
MVU 200X1.2	1200
MVU 200X1.5	1500
MVU 200X1.8	1800
MVU 200X1.1	2100
MVU 200X2.4	2400
MVU 200X2.7	2700
MVU 200X3.0	3000

V型自在継手

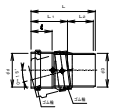

呼び	D₁	d	L	L₁	L₂	L₃
15 150	153	166.5	110	190	133	233
15 200	214	218.0	135	235	165	415
15 250	267	265.5	135	280	165	431

受口プラグ

φ150 (150)

φ200 (200)

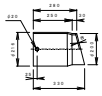

φ250 (250)

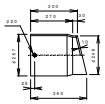

ゴム輪受口異径ソケット

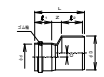

呼び	D	d	d₁	d₂	Z	L	O
150×100	165	118.5	105	112	83	245	25
200×150	216	165.7	115	125	83	320	25
250×200	267	214.6	125	135	85	391	25

マルチインバート用支管 (90MHR)

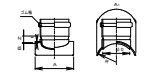

呼び	D	H	Z	厚さ	h	厚さ	A	A₁
200×150	165	159	51	5	9.2	313	320
200×250	216	159	51	5	9.2	313	320
250×250	267	159	76	5	9.2	313	320

内ふた (300)

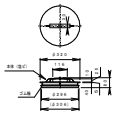

塩ビ製蓋 (適用荷重　T−2)

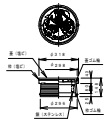

防護ふた (適用荷重　T−25，14，8) (合成樹脂製谷蓋)

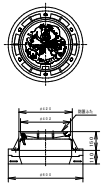

塩ビ製小口径マンホール防護ふた及び蓋設置標準図

防護ふた設置標準図

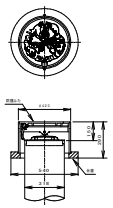

塩ビ製蓋設置標準図

防護ふた（デザイン蓋）

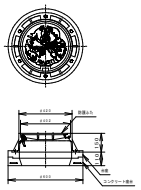

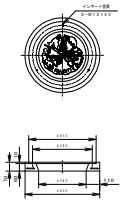

農業集落排水施設整備事業 山田南地区

図面の名称		図面番号
参考図 (2) 縮尺 S=1:20		5_18/20
測量	平成　年　月　日終了	
設計		
製図 原図		
製図 複写		
塩ビ製小口径マンホール		
伊賀市		

公共汚水桝（宅地用　A型）

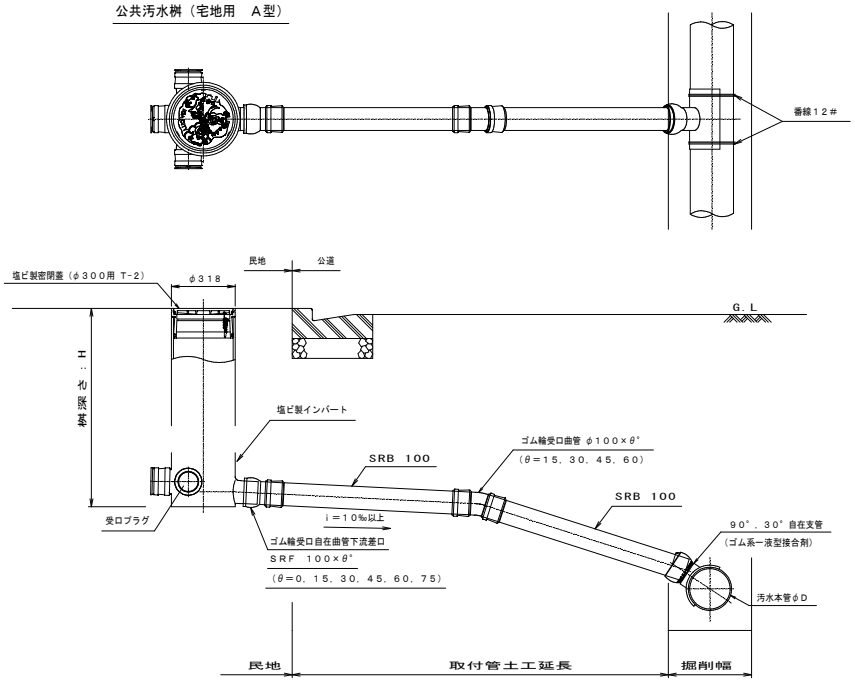

公共汚水桝（車道用　C型・D型）

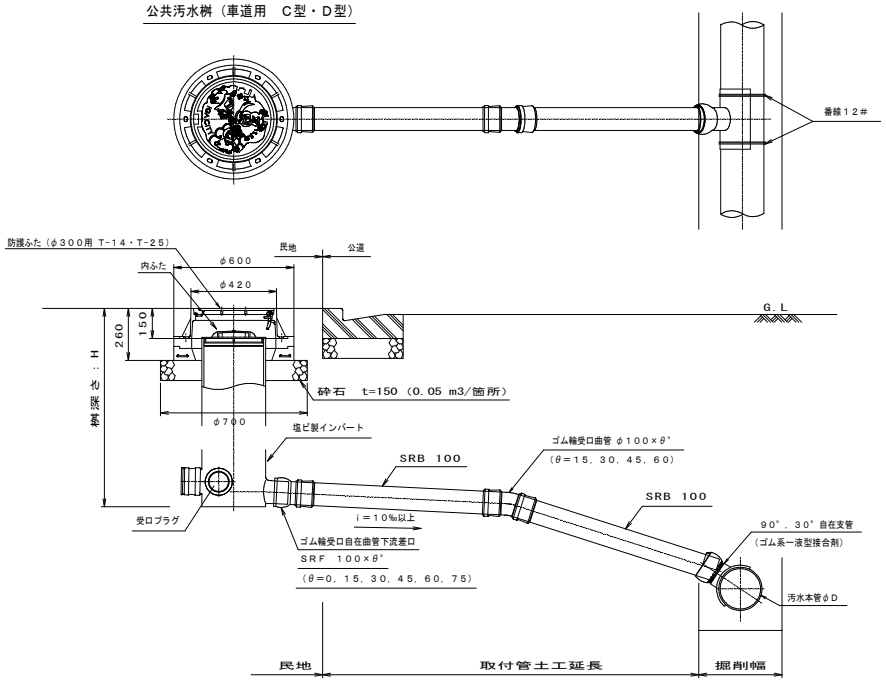

公共汚水桝（車道用　B型）

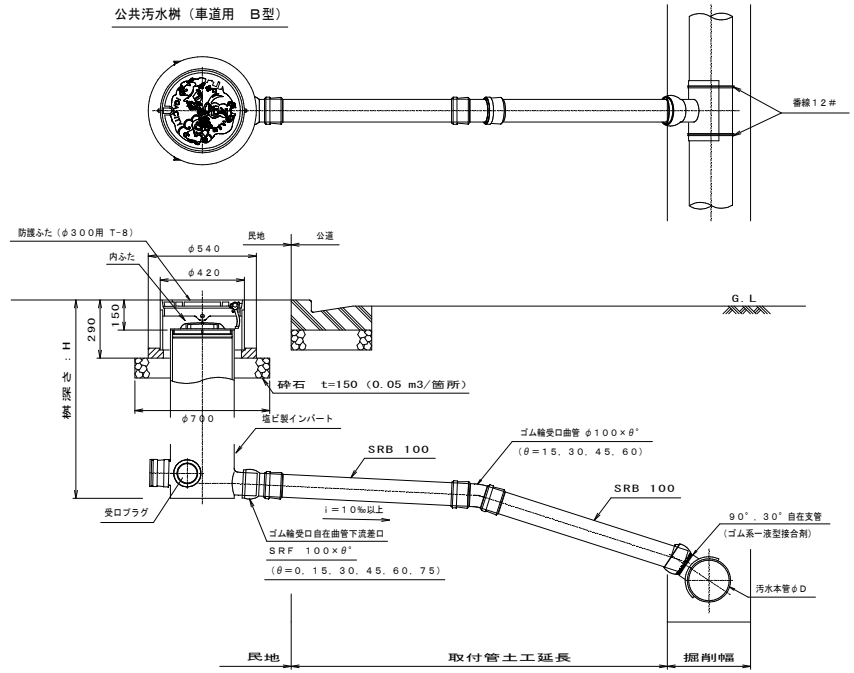

注）　1．公共汚水桝は、塩ビ製小口径公共汚水桝φ３００を使用し、本管との接着部は、所定の接合剤で行うものとする。

2．取付管はφ１００を標準とするが、処理対象人員が１２５人以上の場合は、取付管をφ１５０とし、公共汚水桝も１５０用インバートを使用する。

3．公共汚水桝タイプ゛は宅地用と車道用に分類するものとし、以下に示すように表示する。

・A型---宅地用で荷重のかからない所とし、塩ビ製蓋T-2を使用する。

・B型---一般の宅地で車の乗り入れ荷重がかかる所とし、保護鉄蓋T-8を使用する。

・C型---工場等で車の乗り入れ「荷重がかかる所とし、保護鉄蓋T-14を使用する。

・D型---工場等で車の乗り入れ「荷重がかかる所とし、保護鉄蓋T-25を使用する。

4．処理対象人員が、１２５人以上の公共汚水桝タイプは、塩ビ製インバートが１５０用であるため、形式にダッシュを付けて表示する。

5．桝深　H＞1．５mとなる場合は、０号又はＹ号組立人孔を使用する。

農業集落排水施設整備事業 山田南地区

図面の名称		図面番号
参考図 (3) 縮尺 S=1:20		5－19/20
測量	平成　年　月　日終了	
設計		
製図 原図		
製図 複写		
塩ビ製公共汚水桝及び取付管布設標準図		
伊賀市		

塩ビ製インバート　詳細図

（φ１００　３方向流入　受口プラグ付）

下流差口（φ１００）タイプ

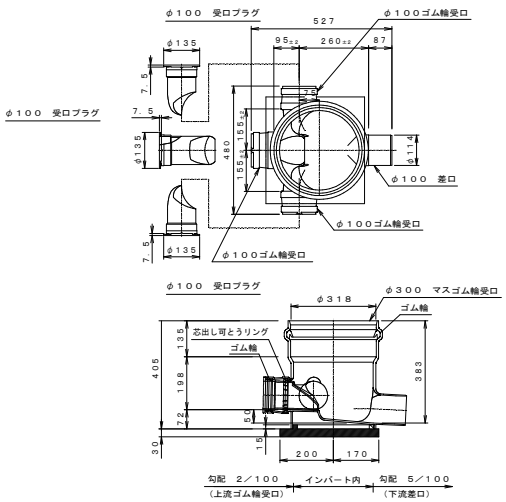

下流差口（φ１５０）タイプ

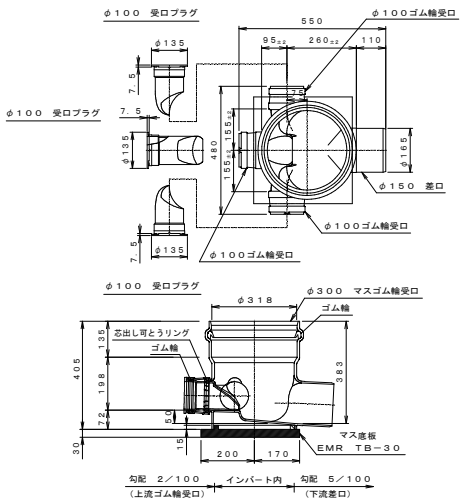

公共汚水桝数量表　（６００≦Ｈ≦１５００）

タイプ	高さ（Ｈ）	範囲	蓋 保護鉄蓋 Ｔ－２５	Ｔ－１４	Ｔ－８	塩ビ製 Ｔ－２	内蓋（塩ビ製）	沈下防止板	塩ビ製インバート φ１００用	桝立管（ｍ）	掘削（ｍ³）	埋戻（ｍ³）	砂基礎Ｓ１（ｍ³）	砂基礎Ｓ２（ｍ³）	保護コンクリート（ｍ³）
６００－Ａ	０．６０	Ｈ≦０．６０				１			１	０．３６	０．４２	０．２０	０．０６	０．１１	０．０５
６００－Ｂ					１		１	１	１	０．２５	０．４２	０．１８	０．０６	０．１１	０．０５
６００－Ｃ				１			１	１	１	０．２５	０．４２	０．１９	０．０６	０．１１	０．０５
６００－Ｄ			１				１	１	１	０．２５	０．４２	０．１９	０．０６	０．１１	０．０５
７００－Ａ	０．７０	０．６０<Ｈ≦０．７０				１			１	０．４６	０．４８	０．２５	０．０６	０．１１	０．０５
７００－Ｂ					１		１	１	１	０．３５	０．４８	０．２４	０．０６	０．１１	０．０５
７００－Ｃ				１			１	１	１	０．３５	０．４８	０．２４	０．０６	０．１１	０．０５
７００－Ｄ			１				１	１	１	０．３５	０．４８	０．２４	０．０６	０．１１	０．０５
８００－Ａ	０．８０	０．７０<Ｈ≦０．８０				１			１	０．５６	０．５４	０．３１	０．０６	０．１１	０．０５
８００－Ｂ					１		１	１	１	０．４５	０．５４	０．２９	０．０６	０．１１	０．０５
８００－Ｃ				１			１	１	１	０．４５	０．５４	０．２９	０．０６	０．１１	０．０５
８００－Ｄ			１				１	１	１	０．４５	０．５４	０．２９	０．０６	０．１１	０．０５
９００－Ａ	０．９０	０．８０<Ｈ≦０．９０				１			１	０．６６	０．６０	０．３６	０．０６	０．１１	０．０５
９００－Ｂ					１		１	１	１	０．５５	０．６０	０．３４	０．０６	０．１１	０．０５
９００－Ｃ				１			１	１	１	０．５５	０．６０	０．３４	０．０６	０．１１	０．０５
９００－Ｄ			１				１	１	１	０．５５	０．６０	０．３４	０．０６	０．１１	０．０５
１０００－Ａ	１．００	０．９０<Ｈ≦１．００				１			１	０．７６	０．６６	０．４１	０．０６	０．１１	０．０５
１０００－Ｂ					１		１	１	１	０．６５	０．６６	０．３９	０．０６	０．１１	０．０５
１０００－Ｃ				１			１	１	１	０．６５	０．６６	０．３９	０．０６	０．１１	０．０５
１０００－Ｄ			１				１	１	１	０．６５	０．６６	０．３９	０．０６	０．１１	０．０５
１１００－Ａ	１．１０	１．００<Ｈ≦１．１０				１			１	０．８６	０．７２	０．４６	０．０６	０．１１	０．０５
１１００－Ｂ					１		１	１	１	０．７５	０．７２	０．４４	０．０６	０．１１	０．０５
１１００－Ｃ				１			１	１	１	０．７５	０．７２	０．４５	０．０６	０．１１	０．０５
１１００－Ｄ			１				１	１	１	０．７５	０．７２	０．４５	０．０６	０．１１	０．０５
１２００－Ａ	１．２０	１．１０<Ｈ≦１．２０				１			１	０．９６	０．７８	０．５１	０．０６	０．１１	０．０５
１２００－Ｂ					１		１	１	１	０．８５	０．７８	０．５０	０．０６	０．１１	０．０５
１２００－Ｃ				１			１	１	１	０．８５	０．７８	０．５０	０．０６	０．１１	０．０５
１２００－Ｄ			１				１	１	１	０．８５	０．７８	０．５０	０．０６	０．１１	０．０５
１３００－Ａ	１．３０	１．２０<Ｈ≦１．３０				１			１	１．０６	０．８４	０．５７	０．０６	０．１１	０．０５
１３００－Ｂ					１		１	１	１	０．９５	０．８４	０．５５	０．０６	０．１１	０．０５
１３００－Ｃ				１			１	１	１	０．９５	０．８４	０．５５	０．０６	０．１１	０．０５
１３００－Ｄ			１				１	１	１	０．９５	０．８４	０．５５	０．０６	０．１１	０．０５
１４００－Ａ	１．４０	１．３０<Ｈ≦１．４０				１			１	１．１６	０．９０	０．６２	０．０６	０．１１	０．０５
１４００－Ｂ					１		１	１	１	１．０５	０．９０	０．６０	０．０６	０．１１	０．０５
１４００－Ｃ				１			１	１	１	１．０５	０．９０	０．６０	０．０６	０．１１	０．０５
１４００－Ｄ			１				１	１	１	１．０５	０．９０	０．６０	０．０６	０．１１	０．０５
１５００－Ａ	１．５０	１．４０<Ｈ≦１．５０				１			１	１．２６	０．９６	０．６７	０．０６	０．１１	０．０５
１５００－Ｂ					１		１	１	１	１．１５	０．９６	０．６５	０．０６	０．１１	０．０５
１５００－Ｃ				１			１	１	１	１．１５	０．９６	０．６５	０．０６	０．１１	０．０５
１５００－Ｄ			１				１	１	１	１．１５	０．９６	０．６５	０．０６	０．１１	０．０５

※１　桝深　Ｈ＞１５００は、組立人孔を使用。
※２　数量は　管路工にて計上。
※３　保護コンクリートは必要に応じて計上。

塩ビ製蓋（Ｔ－２）

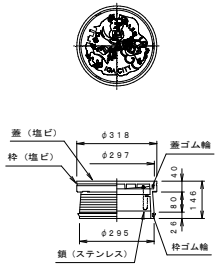

防護ふた（Ｔ－８）

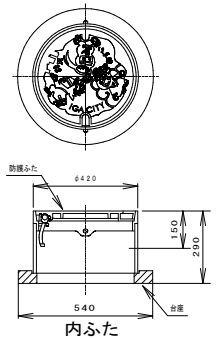

公共汚水桝土工

Ｓ＝１：１０

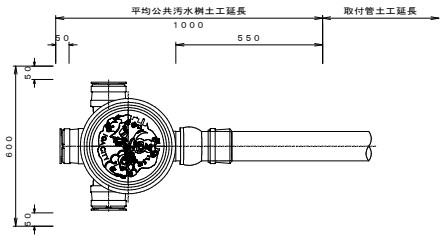

防護ふた（Ｔ－１４・Ｔ－２５）

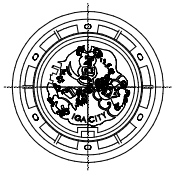

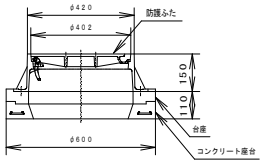

内ふた

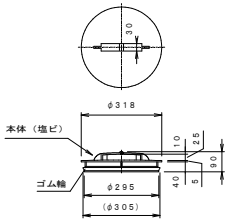

取付管基礎標準断面図

（Ｈ＜１．５０）　Ｓ＝１：１０

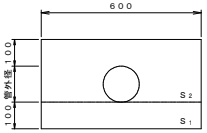

宅地内公共汚水桝土工算定式

堀削

（Ｔ－２）（Ｔ－８）（Ｔ－１４）（Ｔ－２５）

$V=1.00\times0.60\times(H+0.10)$

埋戻

（Ｔ－２）

$V=(1.00\times0.60-\pi/4\times0.318^2)\times(H-0.214)$

（Ｔ－８）

$V=$（Ｔ－２）式$-(\pi/4\times(0.420^2-0.318^2)\times0.29)$

（Ｔ－１４・Ｔ－２５）

$V=$（Ｔ－２）式$-(\pi/4\times(0.420^2-0.318^2)\times0.26)$

砂基礎

（Ｓ１）

$V=1.00\times0.60\times0.10=0.06m^3$

（Ｓ２）

$V=(1.00\times0.60-\pi/4\times0.318^2)\times0.214-0.55\times\pi/4\times0.114^2=0.11m^3$

保護コンクリート

（Ｈ≦１．５［塩ビ蓋］）

$V=(1.00\times0.60-\pi/4\times0.318^2)\times0.10=0.05m^3$

（Ｈ≦１．５［防護ふた］）

$V=(1.00\times0.60-\pi/4\times0.42^2)\times0.10=0.05m^3$

（Ｈ＞１．５）

$V=(2.25\times2.25-\pi/4\times0.65^2)\times0.10=0.47m^3$

農業集落排水施設整備事業　山田南地区

図面の名称		図面番号
参考図（４） 縮尺 S=1:20		5 _ 20／20
測量	平成　年　月　日終了	
設計		
製図 原図		
製図 複写		
塩ビ製インバート詳細図		
伊賀市		

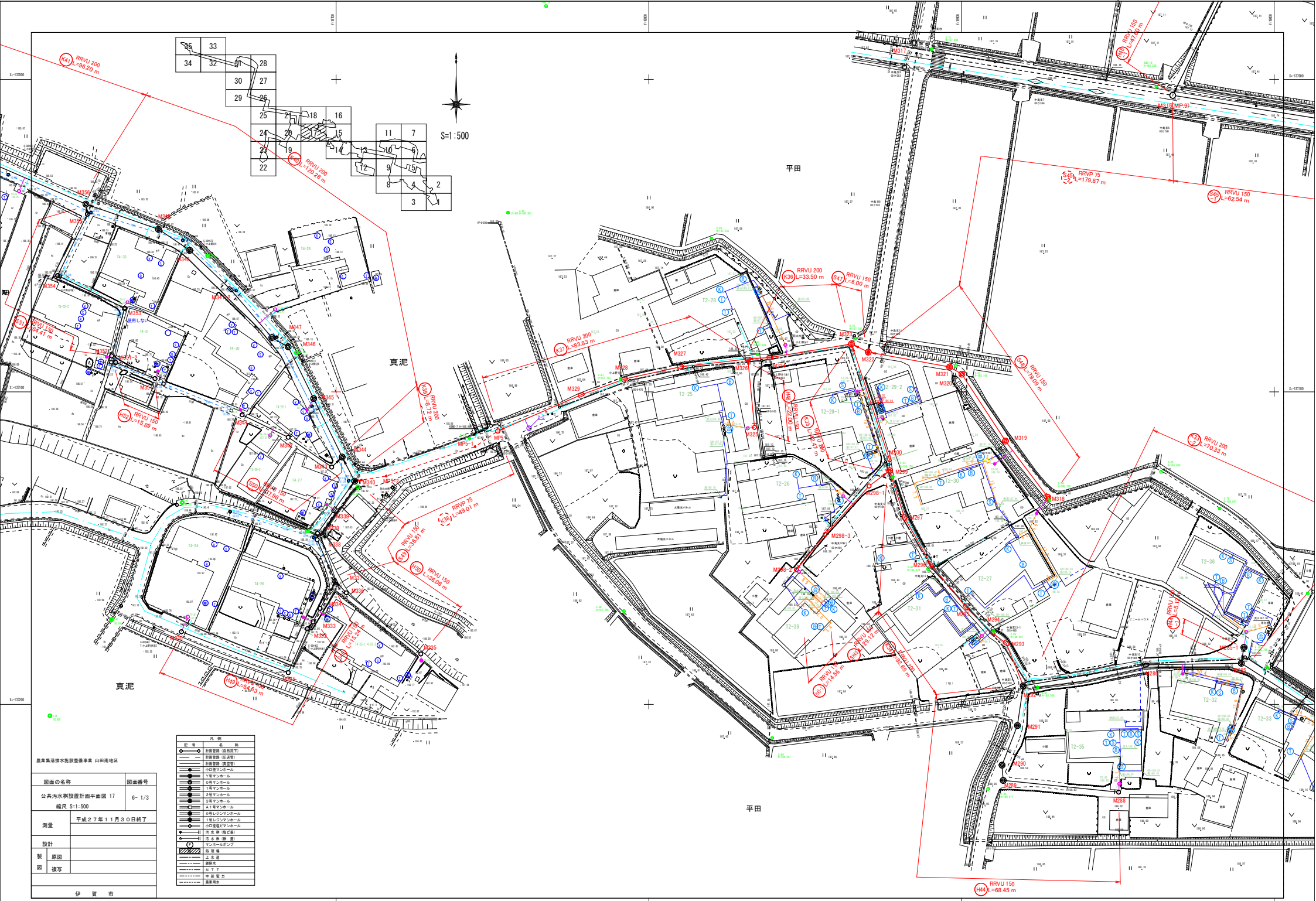

農業集落排水施設整備事業 山田南地区

図面の名称		図面番号
公共汚水桝設置計画平面図 17 縮尺 S=1:500		6- 1/3
測量	平成２７年１１月３０日終了	
設計		
製図	原図	
	複写	
伊 賀 市		

凡 例	
記 号	名 称
	計画管路（自然流下）
	計画管路（圧送管）
	計画管路（真空管）
	○印号マンホール
	Y号マンホール
	0号マンホール
	1号マンホール
	2号マンホール
	3号マンホール
	A１号マンホール
	0号レジンマンホール
	1号レジンマンホール
	○印格子マンホール
	汚 水 桝（塩ビ管）
	汚 水 桝（鉄 管）
	マンホールポンプ
	処 理 場
	上 水 道
	雑排水
	N T T
	中 部 電 力
	農業用水

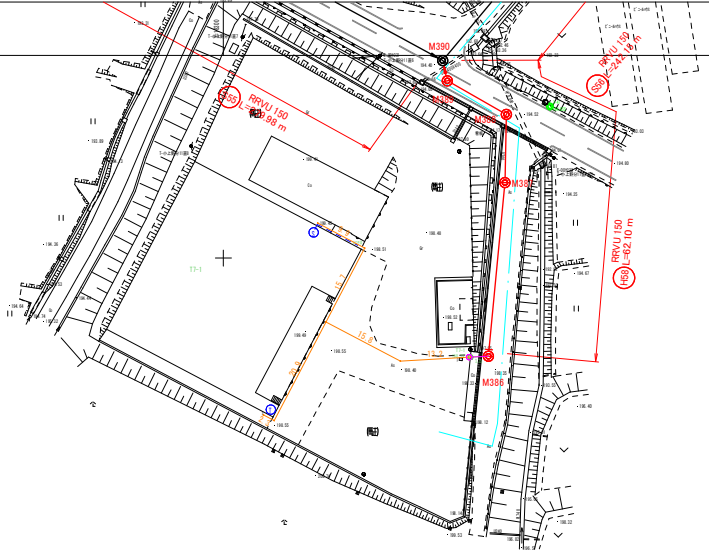

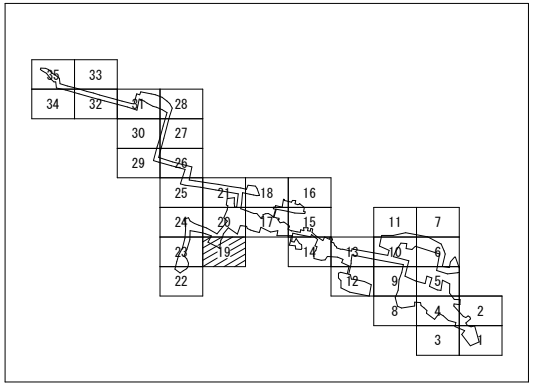

S=1:500

凡例	
記号	名称
	計画管路（自然流下）
	計画管路（圧送管）
	計画管路（真空管）
	小口径マンホール
	Y号マンホール
	O号マンホール
	I号マンホール
	2号マンホール
	3号マンホール
	A1号マンホール
	O号レジンマンホール
	I号レジンマンホール
	小口径圧ビマンホール
	汚水桝（塩ビ蓋）
	汚水桝（鉄蓋）
	マンホールポンプ
	敷地境
	上水道
	雑排水
	N T T
	中部電力
	農業用水

農業集落排水施設整備事業 山田南地区

図面の名称		図面番号
公共汚水桝設置計画平面図 19 縮尺 S=1:500		6- 2/3
測量	平成２７年１１月３０日終了	
設計		
製図 原図		
製図 複写		
伊賀市		

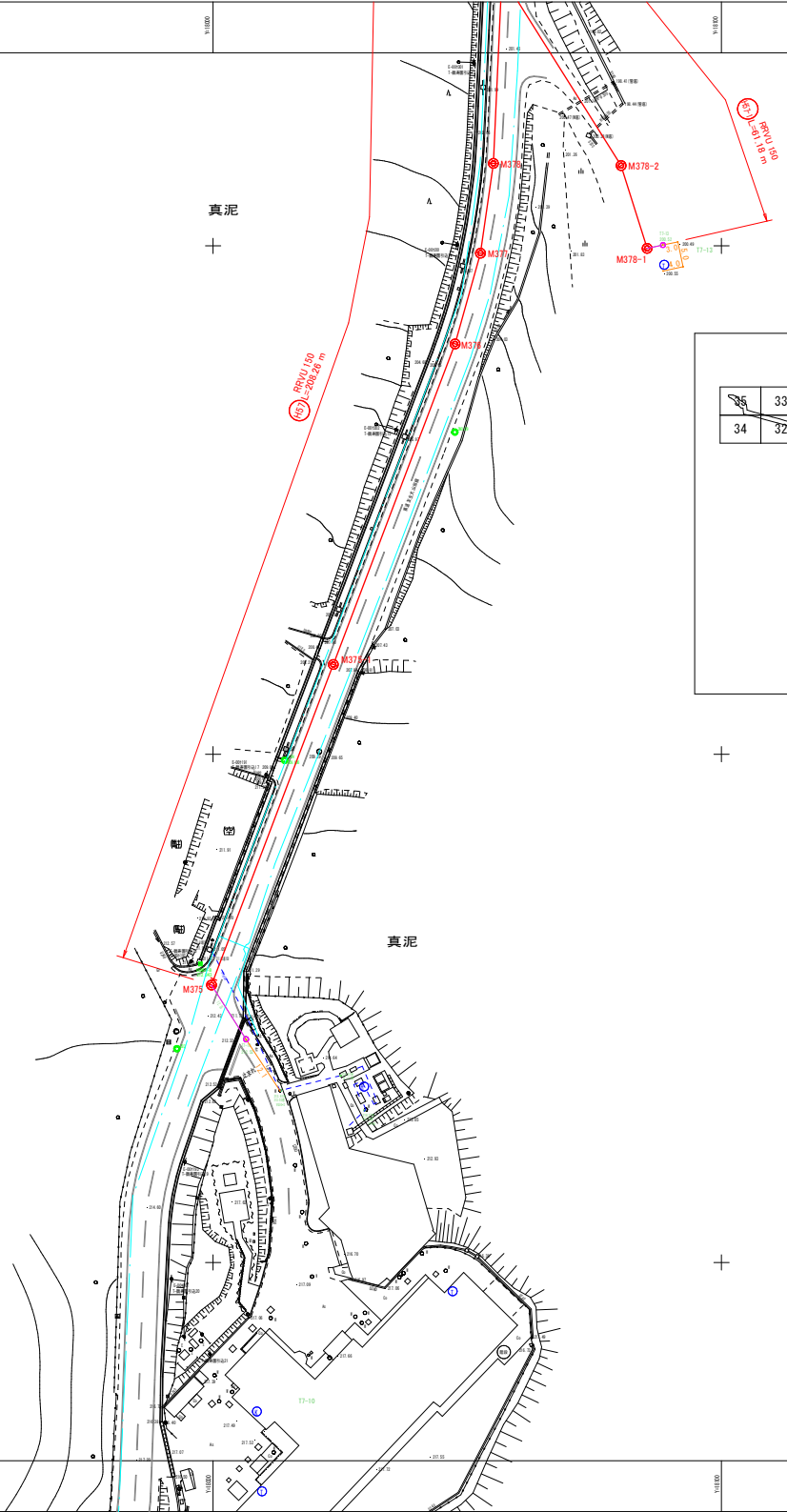

S=1:500

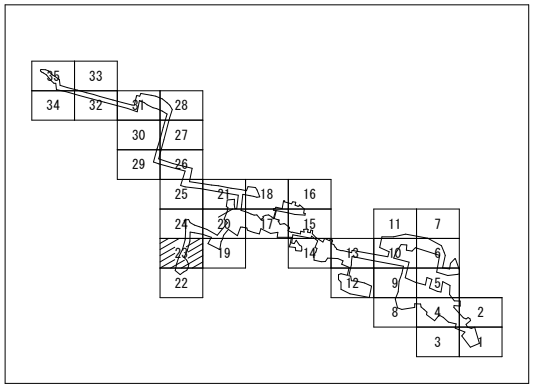

凡例

記号	名称
	計画管路（自然流下）
	計画管路（圧送管）
	計画管路（真空管）
	小口径マンホール
	Y号マンホール
	O号マンホール
	1号マンホール
	2号マンホール
	3号マンホール
	A1号マンホール
	O号レジンマンホール
	1号レジンマンホール
	小口径圧ゲマンホール
	汚水桝（強化蓋）
	汚水桝（鉄蓋）
	マンホールポンプ
	砂置場
	上水道
	雑排水
	N T T
	中部電力
	農業用水

農業集落排水施設整備事業 山田南地区

図面の名称		図面番号
公共汚水桝設置計画平面図 23 縮尺 S=1:500		6- 3/3
測量	平成２７年１１月３０日終了	
設計		
製図 原図		
製図 複写		
伊賀市		

中継ポンプ槽工法図　　MP５（K３８）
（３号マンホール）

平面図 S=1:20

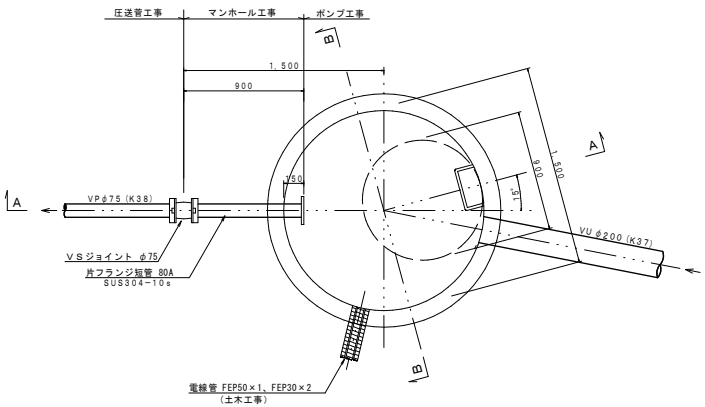

平面図 S=1:200

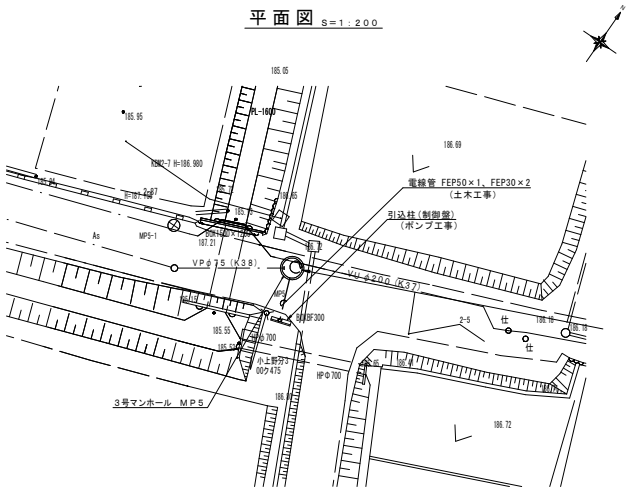

A－A断面図 S=1:20

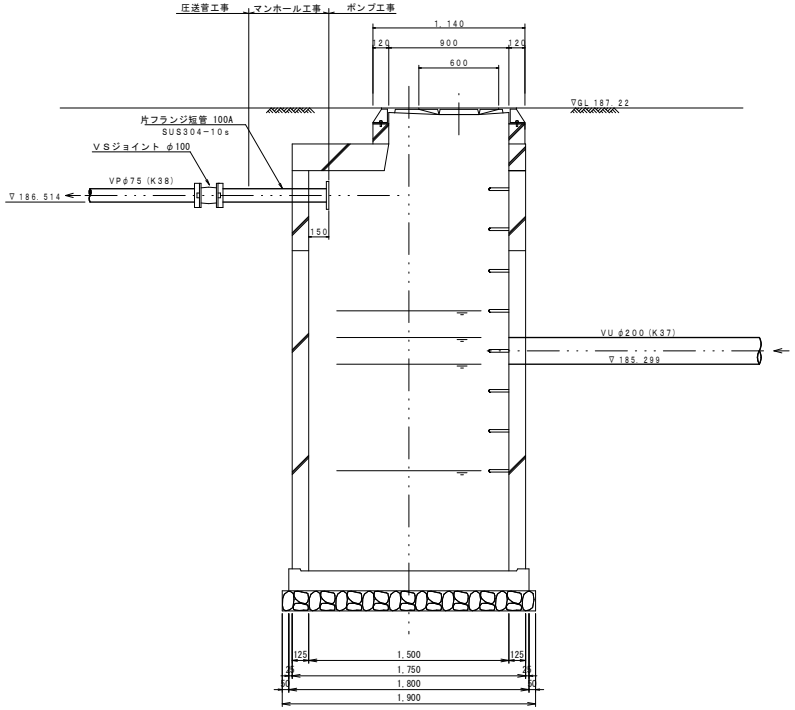

B－B断面図 S=1:20

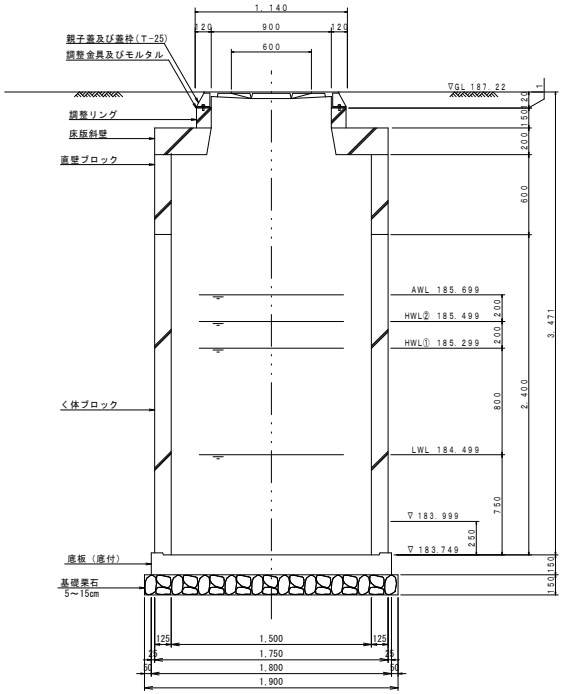

農業集落排水施設整備事業 山田南地区		
図面の名称		図面番号
中継ポンプ槽工法図 MP.5（K38） 縮尺 S=1:20		7－1／1
測量	平成　年　月　日終了	
設計		
製図 原図		
製図 複写		
伊賀市		

簡易推進工標準図

S＝1：20

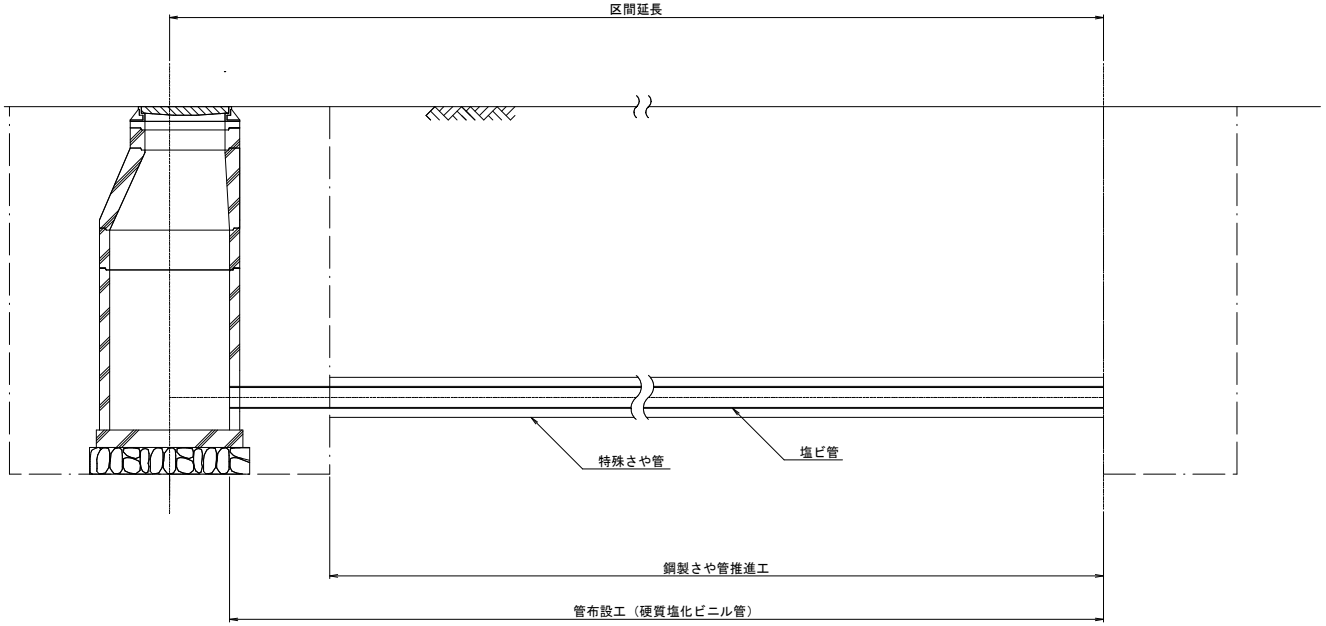

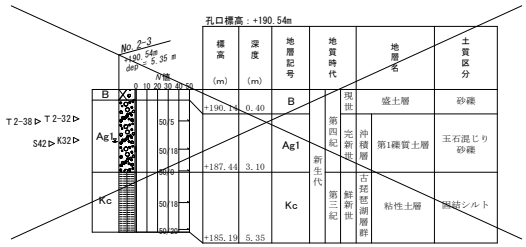

孔口標高：+190.54m

標高 (m)	深度 (m)	地層記号	地質時代			地層名	土質区分
+190.14	0.40	B	新生代	第四紀	現世	盛土層	砂礫
+187.44	3.10	Ag1			完新世 沖積層	第1礫質土層	玉石混じり砂礫
+185.19	5.35	Kc		第三紀	鮮新世 古琵琶湖層群	粘性土層	固結シルト

※ N値の平均値は安全を加味し小数点以下を切り捨てとし、最大N値をN=50とした。

地 層 一 覧 表

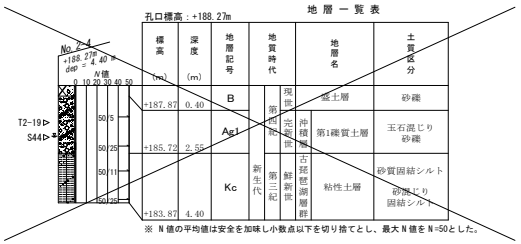

孔口標高：+188.27m

標高 (m)	深度 (m)	地層記号	地質時代			地層名	土質区分
+187.87	0.40	B	新生代	第四紀	現世	盛土層	砂礫
+185.72	2.55	Ag1			完新世 沖積層	第1礫質土層	玉石混じり砂礫
+183.87	4.40	Kc		第三紀	鮮新世 古琵琶湖層群	粘性土層	砂質固結シルト 砂混じり固結シルト

※ N値の平均値は安全を加味し小数点以下を切り捨てとし、最大N値をN=50とした。

地 層 一 覧 表

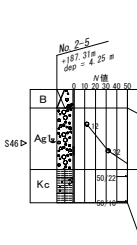

孔口標高：+187.31m

標高 (m)	深度 (m)	地層記号	地質時代			地層名	土質区分
+186.61	0.70	B	新生代	第四紀	現世	盛土層	玉石混じり砂礫
+184.31	3.00	Ag1			完新世 沖積層	第1礫質土層	砂礫
+183.06	4.25	Kc		第三紀	鮮新世 古琵琶湖層群	粘性土層	固結シルト 砂質固結シルト

※ N値の平均値は安全を加味し小数点以下を切り捨てとし、最大N値をN=50とした。

簡易推進工（本管）数量表

路線名	区間	区間延長	特殊さや管径	特殊さや管土被り	推進工延長	塩ビ管径	塩ビ管布設延長
K32	M27+86.79～M278	3.00m	φ500	1.91m	1.80m	φ200	2.55m
S42	M282～M283	6.04m	φ500	2.06m	3.64m	φ150	5.14m
S46	M320～M321	4.54m	φ400	2.01m	2.14m	φ150	2.14m
S44	M311+2.10～M311+5.10	3.00m	φ800	1.94m	3.00m	φ150	3.00m

簡易推進工（取付管）数量表

路線名	宅地番号	区間延長	特殊さや管径	特殊さや管土被り	推進工延長	塩ビ管径	塩ビ管布設延長
K33	T2－32	1.80m	φ500	1.10m	1.80m	φ100	1.80m
S42	T2－38	2.90m	φ500	1.20m	2.90m	φ100	2.90m
H47	T2－19	1.90m	φ250	1.40m	1.90m	φ100	1.90m

農業集落排水施設整備事業 山田南地区

図面の名称	図面番号
簡易推進標準図(3) 縮尺 S=1:20	8－1/1
測量	平成 年 月 日終了
設計	
製図 原図	
製図 複写	
伊賀市	