工　事　設　計　書

施行年度	令和元年度	契約番号 2019001745	上下水道部　下水道課

工事名	令和元年度　農業集落排水施設整備事業　山田南地区　汚水処理施設外構工事	設計番号 ＊＊＊＊＊＊＊＊
施工場所	伊賀市　真泥　地内	設計・積算年月日 令和元年12月25日
工種	汚水処理施設外構工事	積算者 / 検算者
設計金額	円　内消費税相当額　円	

工期	令和2年3月19日　迄	外構工	1.0　式		

工事の大要	起工理由
令和元年度　農業集落排水施設整備事業　山田南地区　汚水処理施設外構工事 【補助】 （当初） 外構工事　N=　1 式 歩車道境界ブロック　L=　172.8 m 横断側溝　L=　15.0 m 法面工　V=　30.6 ㎥ 舗装工　A=　1,004.4 ㎡ 【非補助】 （当初） 外構工事　N=　1 式 法面工　V=　18.9 ㎥ 門扉・フェンス工　N=　1 式 案内板　N=　1 式	別　紙

伊賀市
上下水道部　下水道課

令和元年度

農業集落排水施設整備事業　山田南地区
汚水処理施設　外構工事　　請負設計書

県　　名	三　重　県
所在地	伊賀市真泥
事業主体	伊　賀　市

令 和 元 年 度

施行場所	伊 賀 市 真 泥 地 内
工 事 名	農 業 集 落 排 水 施 設 整 備 事 業　　山 田 南 地 区 汚 水 処 理 施 設　　外 構 工 事
設計金額	￥　　内 訳　請 負 額 内消費税相当額　￥
施行期間	契約日より　令和　年　月　日 まで
事 業 量	計 画 処 理 対 象 人 口　　1,200 人 外 構 工 事　　補 助　　1 式 非補助　　1 式
備　　考	

外 構 工 事　工 事 価 格 明 細 書

設　計　内　訳　表

費目	工事区分	工種	種別	単位	数量	単価	金額	摘要
本工事費								
01:補助								
	外構工事			式	1.000			
		外構工		式	1.000			
			土工	式	1.000			第 0001 号 明細表
			構造物工	式	1.000			第 0002 号 明細表
			法面工	式	1.000			第 0003 号 明細表
			舗装工	式	1.000			第 0004 号 明細表
			植栽工	式	1.000			第 0005 号 明細表

設　計　内　訳　表

費目	工事区分	工種	種別	単位	数量	単価	金額	摘要
		流入管路工		式				
					1.000			
			土工	式				第 0006 号 明細表
					1.000			
			基礎工	式				第 0007 号 明細表
					1.000			
			配管工	式				第 0008 号 明細表
					1.000			
		放流管路工		式				
					1.000			
			土工	式				第 0009 号 明細表
					1.000			
			基礎工	式				第 0010 号 明細表
					1.000			
			配管工	式				第 0011 号 明細表
					1.000			
			マンホール工	式				第 0012 号 明細表
					1.000			

設　計　内　訳　表

費目	工事区分	工種	種別	単位	数量	単価	金額	摘要
02:非補助								
	外構工事			式	1.000			
		外構工		式	1.000			
			土工	式	1.000			第 0013 号 明細表
			法面工	式	1.000			第 0014 号 明細表
			門扉・フェンス工	式	1.000			第 0015 号 明細表
			案内板工	式	1.000			第 0016 号 明細表
			砂利敷工	式	1.000			第 0017 号 明細表
直接工事費計				式	1.000			

設　計　内　訳　表

費目	工事区分	工種	種別	単位	数量	単価	金額	摘要
間接工事費								
	共通仮設費							
		共通仮設費（率計上額）		式	1.000			
	共通仮設費計			式	1.000			
純工事費				式	1.000			
	現場管理費			式	1.000			
工事原価				式	1.000			
	一般管理費等			式	1.000			
工事価格				式	1.000			

設　計　内　訳　表

費目	工事区分	工種	種別	単位	数量	単価	金額	摘要
消費税及び地方消費税相当額				式	1.000			
本工事費計				式	1.000			

［補助］

第 0001 号 明細表　土工　　1 式

（上段　：前　回　　下段　：今　回）

細　別　　規　格	単　位	数　　量	単　　価	金　　額	摘　　要
床掘り(施工ﾊﾟｯｹｰｼﾞ) 土砂	m3				CB210030(0001)
		142.000			
埋戻（外構） ﾊﾞｯｸﾎｳ　　＋振動ｺﾝﾊﾟｸﾀｰ	m3				第0001号単価表
		77.000			
盛土工（外構） ﾊﾞｯｸﾎｳ　　＋まき出し	m3				第0002号単価表
		45.000			
土砂等運搬(施工ﾊﾟｯｹｰｼﾞ) 土砂(岩塊･玉石混り土含む)	m3				第0003号施工単価表
		20.000			
構造物とりこわし工（標準単価） 週休補正なし 無筋構造物 機械施工 無・昼間低騒音・低振動対策しない	m3				第0004号施工単価表
		3.400			
殻運搬(施工ﾊﾟｯｹｰｼﾞ) ｺﾝｸﾘｰﾄ(無筋･鉄筋)構造物とりこわし 5.7 km	m3				第0005号施工単価表
		3.400			
コンクリート切断(施工ﾊﾟｯｹｰｼﾞ) ｺﾝｸﾘｰﾄ舗装版　15cm以下	m				CB430510(0005)
		3.700			
合　　計					

［補助］

第 0002 号 明細表　構造物工　　1 式

（上段　：前　回　　下段　：今　回）

細　別　　規　格	単　位	数　　量	単　　価	金　　額	摘　　要
歩車道境界ブロック A種　150×170×200	m				第0003号単価表
		172.800			
自由勾配側溝 B300×H400　L=2.0m	m				第0004号単価表
		39.000			
自由勾配側溝 B300×H500　L=2.0m	m				第0005号単価表
		39.000			
自由勾配側溝 B300×H600　L=2.0m	m				第0006号単価表
		42.400			
自由勾配側溝 B300×H700　L=2.0m	m				第0007号単価表
		22.900			
自由勾配側溝 B300×H400　L=2.0m　横断用(ｸﾞﾚｰﾁﾝｸﾞ蓋付)	m				第0008号単価表
		12.000			
自由勾配側溝 B300×H600　L=2.0m　横断用(ｸﾞﾚｰﾁﾝｸﾞ蓋付)	m				第0009号単価表
		10.200			

［補助］

第 0002 号 明細表　構造物工　　1 式

（上段　：前　回　　下段　：今　回）

細　別　　規　格	単　位	数　　量	単　　価	金　　額	摘　　要
インバートコンクリート(施工ﾊﾟｯｹｰｼﾞ) 無筋・鉄筋構造物 18-8-25 普通ｾﾒﾝﾄ W/C=60%以下 小型車割増無し	m3				第0013号施工単価表
		5.100			
自由勾配側溝蓋 B300用　コンクリート蓋　車道用	枚				第0014号施工単価表
		129.000			
自由勾配側溝蓋 B300用　グレーチング蓋　車道用	枚				第0015号施工単価表
		14.000			
横断側溝 G-300C　グレーチング蓋付	m				第0010号単価表
		15.000			
インバートコンクリート(施工ﾊﾟｯｹｰｼﾞ) 無筋・鉄筋構造物 18-8-25 普通ｾﾒﾝﾄ W/C=60%以下 小型車割増無し	m3				第0013号施工単価表
		0.500			
Ｕ形カルバート Ｂ600×Ｈ600	m				第0011号単価表
		14.000			
コンクリート蓋版設置 U形カルバート用　600×1000　車道用	枚				第0012号単価表
		14.000			
インバートコンクリート(施工ﾊﾟｯｹｰｼﾞ) 無筋・鉄筋構造物 18-8-25 普通ｾﾒﾝﾄ W/C=60%以下 小型車割増無し	m3				第0013号施工単価表
		0.500			

［補助］

第 0002 号 明細表　構造物工　　1 式

（上段　：前　回　　下段　：今　回）

細　別　　規　格	単　位	数　　量	単　　価	金　　額	摘　　要
用水路すり付け 上流部	箇所				第0013号単価表
		1.000			
用水路すり付け 下流部	箇所				第0014号単価表
		1.000			
会所桝設置工　Ａ－１ 可変側溝　300用	箇所				第0015号単価表
		1.000			
会所桝設置工　Ａ－２ 可変側溝　300用	箇所				第0016号単価表
		1.000			
会所桝設置工　Ａ－３ 可変側溝　300用	箇所				第0017号単価表
		1.000			
会所桝設置工　Ａ－４ 可変側溝　300用	箇所				第0018号単価表
		1.000			
会所桝設置工　Ａ－５ 可変側溝　300用	箇所				第0019号単価表
		1.000			
会所桝設置工　Ａ－６ 可変側溝　300用	箇所				第0020号単価表
		1.000			

［補助］

第 0002 号 明細表　構造物工　　1 式

（上段　：前　回　　下段　：今　回）

細　別　　規　格	単　位	数　　量	単　　価	金　　額	摘　　要
会所桝設置工　Ａ－７ 可変側溝　300用	箇所				第0021号単価表
		1.000			
会所桝設置工　Ａ－８ 可変側溝　300用	箇所				第0022号単価表
		1.000			
会所桝設置工　Ａ－９ 可変側溝　300用	箇所				第0023号単価表
		1.000			
ステンレス製手摺り（斜部） SUS304　H=1100　HL仕上げ	m				
		1.300			
ステンレス製手摺り（平部） SUS304　H=1100　HL仕上げ	m				
		34.700			
合　　計					

［補助］

第 0003 号 明細表　法面工　　1 式

（上段　：前　回　　下段　：今　回）

細　別　　規　格	単　位	数　　量	単　　価	金　　額	摘　　要
張コンクリート(施工ﾊﾟｯｹｰｼﾞ) 無筋・鉄筋構造物 18-8-25 普通ｾﾒﾝﾄ W/C=60%以下 小型車割増無し	m3				第0022号施工単価表
		30.600			
目地板(施工ﾊﾟｯｹｰｼﾞ) 瀝青質目地板t=10	m2				CB224710(0014)
		3.500			
合　　計					

第 0004 号 明細表　舗装工　　1 式

（上段　：前　回　　下段　：今　回）

細　別　　規　格	単　位	数　　量	単　　価	金　　額	摘　　要
表層（車道・路肩部）(施工ﾊﾟｯｹｰｼﾞ) 1層当り平均仕上り厚 40 mm 再生密粒度アスファルト混合物（13）	m2				第0023号施工単価表
		1,004.400			
下層路盤（車道・路肩部）(施工ﾊﾟｯｹｰｼﾞ) 全仕上り厚 150 mm 1層施工	m2				CB410030(0016)
		1,004.400			
表層（車道・路肩部）(施工ﾊﾟｯｹｰｼﾞ) 1層当り平均仕上り厚 50 mm 再生密粒度アスファルト混合物（13）	m2				第0024号施工単価表
		26.800			

［補助］

第 0004 号 明細表　舗装工　　1 式

（上段　：前　回　　下段　：今　回）

細　別　　規　格	単　位	数　　量	単　　価	金　　額	摘　　要
基層（車道・路肩部）（施工ﾊﾟｯｹｰｼﾞ） 1層当り平均仕上り厚 50 mm 再生粗粒度アスファルト混合物（20）	m2	26.800			第0025号施工単価表
上層路盤(車道・路肩部)（施工ﾊﾟｯｹｰｼﾞ） 粒度調整砕石 M-30　　全仕上り厚 100 mm	m2	26.800			第0026号施工単価表
下層路盤（車道・路肩部）（施工ﾊﾟｯｹｰｼﾞ） 全仕上り厚 100 mm 1層施工	m2	26.800			CB410030(0020)
合　　計					

第 0005 号 明細表　植栽工　　1 式

（上段　：前　回　　下段　：今　回）

細　別　　規　格	単　位	数　　量	単　　価	金　　額	摘　　要
サツキ・ツツジ　植樹工（市場単価） H=0.2m　W=0.3m	本	42.000			第0027号施工単価表
張芝植生工（市場単価） 張芝工	m2	154.000			第0028号施工単価表
合　　計					

［補助］

第 0006 号 明細表　土工　　1 式

（上段　：前　回　　下段　：今　回）

細　別　　規　格	単　位	数　　量	単　　価	金　　額	摘　　要
掘削（管路） ハックホウ	m3				第0024号単価表
		12.000			
基面整正(施工ﾊﾟｯｹｰｼﾞ)	m2				CB210080(0006)
		13.000			
埋戻（管路） バックホウ　　＋ タンパ	m3				第0025号単価表
		8.000			
土砂等運搬(施工ﾊﾟｯｹｰｼﾞ) 土砂(岩塊･玉石混り土含む)	m3				第0003号施工単価表
		12.000			
合　　計					

［補助］

第 0007 号 明細表　基礎工　　1 式

（上段　：前　回　　下段　：今　回）

細　別　　規　格	単　位	数　　量	単　　価	金　　額	摘　　要
砂基礎 機械施工（再生砂）	m3	3.800			第0026号単価表
合　　計					

第 0008 号 明細表　配管工　　1 式

（上段　：前　回　　下段　：今　回）

細　別　　規　格	単　位	数　　量	単　　価	金　　額	摘　　要
硬質ポリ塩化ﾋﾞﾆﾙ管人力布設（ＶＰ） φ100mm　ＲＲ管　L=5.0m	m	18.800			第0027号単価表
ベンド管 φ100　RR　45°	個	4.000			
ベンド管 φ100　RR　11°1/4	個	1.000			
ＶＳドレッサージョイント φ100　離脱防止金具付	個	1.000			

［補助］

第 0008 号 明細表　配管工　　1 式

（上段　：前　回　　下段　：今　回）

細　別　　規　格	単　位	数　　量	単　　価	金　　額	摘　　要
離脱防止金具 塩ビ管用　φ100mm	個				
		9.000			
埋設標識シート敷設 150m×50m　アルタン入り	m				第0028号単価表
		21.100			
合　　計					

第 0009 号 明細表　土工　　1 式

（上段　：前　回　　下段　：今　回）

細　別　　規　格	単　位	数　　量	単　　価	金　　額	摘　　要
掘削（管路） ハックホウ	m3				第0024号単価表
		19.000			
基面整正(施工ﾊﾟｯｹｰｼﾞ)	m2				CB210080(0006)
		26.000			
埋戻（管路） バックホウ　　＋ タンパ	m3				第0025号単価表
		10.000			
土砂等運搬(施工ﾊﾟｯｹｰｼﾞ) 土砂(岩塊･玉石混り土含む)	m3				第0003号施工単価表
		9.000			

［補助］

第 0009 号 明細表　土工　　1 式

（上段　：前　回　　下段　：今　回）

細　別　　規　格	単　位	数　　量	単　　価	金　　額	摘　　要
合　　計					

第 0010 号 明細表　基礎工　　1 式

（上段　：前　回　　下段　：今　回）

細　別　　規　格	単　位	数　　量	単　　価	金　　額	摘　　要
砂基礎 機械施工（再生砂）	m3	8.300			第0026号単価表
合　　計					

第 0011 号 明細表　配管工　　1 式

（上段　：前　回　　下段　：今　回）

細　別　　規　格	単　位	数　　量	単　　価	金　　額	摘　　要
硬質塩化ビニル管設置工 呼び径　150mm	m	41.600			
埋設標識シート敷設 150m×50m　アルタン入り	m	42.500			第0028号単価表

［補助］

第 0011 号 明細表　配管工					1 式 （上段　：前　回　　下段　：今　回）
細　別　　規　格	単　位	数　　量	単　　価	金　　額	摘　　要
合　　計					

第 0012 号 明細表　マンホール工					1 式 （上段　：前　回　　下段　：今　回）
細　別　　規　格	単　位	数　　量	単　　価	金　　額	摘　　要
底版ブロック Ｙ号　φ600×130	個				
		1.000			
管取付壁ブロック Ｙ号　φ600×600	個				
		1.000			
床版斜壁ブロック Ｙ号　φ600×150	個				
		1.000			
調整リング φ600×100	個				
		1.000			
蓋 及び 受枠 φ600　T-25t　ﾃﾞｻﾞｲﾝ入　防臭・防水(調整駒含)	組				
		1.000			
削孔費 Ｙ号　φ150	箇所				
		1.000			

［補助］

第 0012 号 明細表　マンホール工　　1 式

（上段　：前　回　　下段　：今　回）

細　別　　規　格	単　位	数　　量	単　　価	金　　額	摘　　要
基礎栗石(施工ﾊﾟｯｹｰｼﾞ) 17.5cm以下 割栗石(50～150mm) 敷均し 小型車割増無し	m2				CB221130(0021)
		0.800			
インバートコンクリート(施工ﾊﾟｯｹｰｼﾞ) 無筋・鉄筋構造物 18-8-25 普通ｾﾒﾝﾄ W/C=60%以下 小型車割増無し	m3				第0013号施工単価表
		0.100			
モルタル上塗り 配合比　1:2　t=2cm	m2				第0029号単価表
		0.200			
組立マンホール設置工 Ｙ号(φ600)　2m以下	箇所				第0030号単価表
		1.000			
合　　計					

［非補助］

第 0013 号 明細表　土工　　1 式

（上段　：前　回　　下段　：今　回）

細　別　　規　格	単　位	数　　量	単　　価	金　　額	摘　　要
床掘り(施工ﾊﾟｯｹｰｼﾞ) 土砂	m3				CB210030(0001)
		20.000			
埋戻（外構） ﾊﾞｯｸﾎｳ　　＋振動ｺﾝﾊﾟｸﾀｰ	m3				第0001号単価表
		14.000			
土砂等運搬(施工ﾊﾟｯｹｰｼﾞ) 土砂(岩塊･玉石混り土含む)	m3				第0003号施工単価表
		6.000			
合　　計					

第 0014 号 明細表　法面工　　1 式

（上段　：前　回　　下段　：今　回）

細　別　　規　格	単　位	数　　量	単　　価	金　　額	摘　　要
張コンクリート(施工ﾊﾟｯｹｰｼﾞ) 無筋・鉄筋構造物 18-8-25 普通ｾﾒﾝﾄ W/C=60%以下 小型車割増無し	m3				第0022号施工単価表
		18.900			
目地板(施工ﾊﾟｯｹｰｼﾞ) 瀝青質目地板t=10	m2				CB224710(0014)
		2.100			
合　　計					

［非補助］

第 0015 号 明細表　門扉・フェンス工　　1 式

（上段　：前　回　　下段　：今　回）

細　別　　規　格	単　位	数　　量	単　　価	金　　額	摘　　要
基面整正(施工ﾊﾟｯｹｰｼﾞ)	m2				CB210080(0006)
		15.100			
基礎砕石(施工ﾊﾟｯｹｰｼﾞ) 7.5cmを超え12.5cm以下 再生ｸﾗｯｼｬﾗﾝ 40～0 小型車割増無し	m2				CB221110(0008)
		15.100			
均しコンクリート(施工ﾊﾟｯｹｰｼﾞ) 無筋・鉄筋構造物 18-8-25 普通ｾﾒﾝﾄ 小型車割増無し	m3				第0029号施工単価表
		0.800			
鉄筋コンクリート(施工ﾊﾟｯｹｰｼﾞ) 無筋・鉄筋構造物 21-8-25 普通ｾﾒﾝﾄ W/C=55%以下 小型車割増無し	m3				第0030号施工単価表
		7.500			
型枠(施工ﾊﾟｯｹｰｼﾞ) 一般型枠	m2				第0031号施工単価表
		32.200			
［鉄筋工］ 異形棒鋼(SD295A,D13)	t				第0032号施工単価表
		0.490			
吹付仕上げ 複層塗材RE　凸部処理　吹付け	m2				
		22.600			

［非補助］

第 0015 号 明細表　門扉・フェンス工　　1 式

（上段　：前　回　　下段　：今　回）

細　別　　規　格	単　位	数　　量	単　　価	金　　額	摘　　要
銘板 御影石 文字刻 W300×L1000×t30	枚				
		1.000			
複連式門扉（伸縮） W=6000　H=1400	基				
		1.000			
通用口門扉 W=900　H=1400	基				
		1.000			
アルミ格子フェンス 角パイプH=1500　基礎250□×450	m				
		180.000			
合　　計					

［非補助］

第 0016 号 明細表　案内板工　　1 式

（上段　：前　回　　下段　：今　回）

細　別　　規　格	単　位	数　　量	単　　価	金　　額	摘　　要
基面整正(施工ﾊﾟｯｹｰｼﾞ)	m2				CB210080(0006)
		1.000			
基礎砕石(施工ﾊﾟｯｹｰｼﾞ) 7.5cmを超え12.5cm以下 再生ｸﾗｯｼｬﾗﾝ 40～0 小型車割増無し	m2				CB221110(0008)
		1.000			
コンクリート(施工ﾊﾟｯｹｰｼﾞ) 小型構造物 18-8-25 普通ｾﾒﾝﾄ W/C=60%以下 小型車割増無し	m3				第0033号施工単価表
		0.400			
型枠(施工ﾊﾟｯｹｰｼﾞ) 一般型枠	m2				第0021号施工単価表
		3.400			
アルミ案内板　H2000×W1980 1200×1800　処理フロー図含む	枚				
		1.000			
合　　計					

［非補助］

第 0017 号 明細表　砂利敷工　　1 式

（上段　：前　回　　下段　：今　回）

細　別　　規　格	単　位	数　　量	単　　価	金　　額	摘　　要
地先境界ブロック	m				第0031号単価表
地先境界ブロック　A種		38.400			
砕石敷	m3				第0032号単価表
単粒度砕石　S-20(5号)		1.800			
合　　計					

外 構 工 事　直 接 工 事 費 明 細 書

人力土工（盛土･埋戻）　　第　0001　号 施工単価表
埋戻：人力まき出し 砂質土　　10.000 m3　　当り

名　　称	単位	数　量	単　価	金　額	摘　　要
特殊作業員	人				
普通作業員	人				
雑品	式	1.000			
合計	m3	10.000			
単位当り	m3	1.000	当り		

人力土工（盛土･埋戻）　　第　0002　号 施工単価表
盛土：人力まき出し 砂質土　　10.000 m3　　当り

名　　称	単位	数　量	単　価	金　額	摘　　要
普通作業員	人				

人力土工（盛土･埋戻）　　第　0002　号 施工単価表
盛土：人力まき出し 砂質土　　10.000 m3　　当り

名　　称	単位	数　量	単　価	金　額	摘　　要
合計	m3	10.000			
単位当り	m3	1.000	当り		

土砂等運搬(施工ﾊﾟｯｹｰｼﾞ)　　第　0003　号 施工単価表
土砂(岩塊･玉石混り土含む)　　1.000 m3　　当り

名　　称	単位	数　量	単　価	金　額	摘　　要
土砂等運搬(施工ﾊﾟｯｹｰｼﾞ) 土砂(岩塊･玉石混り土含む)	m3	1.000			CB210110(0003)
合計	m3	1.000			
単位当り	m3	1.000	当り		

構造物とりこわし工（標準単価）　第　0004　号 施工単価表
週休補正なし 無筋構造物 機械施工 無・昼間 低騒音・低振動対策しない　1.000 m3　当り

名　称	単位	数　量	単　価	金　額	摘　要
構造物とりこわし工 無筋構造物、時間的制約 無、機械施工、機労　昼間	m3	1.000			
合計	m3	1.000			
単位当り	m3	1.000	当り		

殻運搬(施工ﾊﾟｯｹｰｼﾞ)　第　0005　号 施工単価表
ｺﾝｸﾘｰﾄ(無筋･鉄筋)構造物とりこわし 5.7 km　1.000 m3　当り

名　称	単位	数　量	単　価	金　額	摘　要
殻運搬(施工ﾊﾟｯｹｰｼﾞ) ｺﾝｸﾘｰﾄ(無筋･鉄筋)構造物とりこわし	m3	1.000			CB227010(0004)
合計	m3	1.000			
単位当り	m3	1.000	当り		

基礎コンクリート(施工ﾊﾟｯｹｰｼﾞ)　　第　0006　号 施工単価表
無筋・鉄筋構造物 18-8-25 普通ｾﾒﾝﾄ　　小型車割増無し　　10.000 m3　　当り

名　　称	単位	数　量	単　価	金　額	摘　　要
コンクリート(施工ﾊﾟｯｹｰｼﾞ) 無筋･鉄筋構造物 生ｺﾝ各種　小型車割増無し	m3	10.000			CB240010(0009)
合計	m3	10.000			
単位当り	m3	1.000	当り		

自由勾配側溝設置工Ⅰ(標準単価)　　第　0007　号 施工単価表
B300×H400　L=2.0m　　10.000 m　　当り

名　　称	単位	数　量	単　価	金　額	摘　　要
排水構造物工[自由勾配側溝] 時間的制約 無､L=2000mm 1000kg/個以下､機･労昼間	m	10.000			
自由勾配型側溝　蓋２枚掛け製品 300×400　一般用　蓋含まず	本	5.000			
合計	m	10.000			

自由勾配側溝設置工Ⅰ(標準単価)　　第　0007　号 施工単価表
B300×H400　L=2.0m　　10.000 m　当り

名　称	単位	数　量	単　価	金　額	摘　要
単位当り	m	1.000	当り		

自由勾配側溝設置工Ⅱ(標準単価)　　第　0008　号 施工単価表
B300×H500　L=2.0m　　10.000 m　当り

名　称	単位	数　量	単　価	金　額	摘　要
排水構造物工[自由勾配側溝] 時間的制約 無、L=2000mm 1000kg/個以下、機・労昼間	m	10.000			
自由勾配側溝	本	5.000			
合計	m	10.000			
単位当り	m	1.000	当り		

自由勾配側溝設置工Ⅱ(標準単価)　　第　0009　号 施工単価表
B300×H600　L=2.0m　　10.000 m　当り

名　称	単位	数　量	単　価	金　額	摘　要
排水構造物工[自由勾配側溝] 時間的制約 無、L=2000mm 1000kg/個以下、機・労昼間	m	10.000			
自由勾配側溝	本	5.000			
合計	m	10.000			
単位当り	m	1.000	当り		

自由勾配側溝設置工Ⅱ(標準単価)　　第　0010　号 施工単価表
B300×H700　L=2.0m　　10.000 m　当り

名　称	単位	数　量	単　価	金　額	摘　要
排水構造物工[自由勾配側溝] 時間的制約 無、L=2000mm 1000kg/個以下、機・労昼間	m	10.000			
自由勾配側溝	本	5.000			

自由勾配側溝設置工Ⅱ(標準単価)　　第　0010　号 施工単価表
B300×H700　L=2.0m　　10.000 m　当り

名　称	単位	数　量	単　価	金　額	摘　要
合計	m	10.000			
単位当り	m	1.000	当り		

自由勾配側溝設置工Ⅰ(標準単価)　　第　0011　号 施工単価表
B300×H400　L=2.0m　横断用(ｸﾞﾚｰﾁﾝｸﾞ蓋付)　　10.000 m　当り

名　称	単位	数　量	単　価	金　額	摘　要
排水構造物工[自由勾配側溝] 時間的制約 無、L=2000mm 1000kg/個以下、機・労昼間	m	10.000			
自由勾配型側溝　蓋２枚掛け製品 300×400　横断用　グレーチングセット	本	5.000			
合計	m	10.000			
単位当り	m	1.000	当り		

自由勾配側溝設置工Ⅱ(標準単価)　　第　0012　号 施工単価表
B300×H600　L=2.0m　横断用(ｸﾞﾚｰﾁﾝｸﾞ蓋付)　　10.000 m　当り

名　称	単位	数　量	単　価	金　額	摘　要
排水構造物工[自由勾配側溝] 時間的制約 無、L=2000mm 1000kg/個以下、機・労昼間	m	10.000			
自由勾配側溝	本	5.000			
合計	m	10.000			
単位当り	m	1.000	当り		

インバートコンクリート(施工ﾊﾟｯｹｰｼﾞ)　　第　0013　号 施工単価表
無筋・鉄筋構造物 18-8-25 普通ｾﾒﾝﾄ W/C=60%以下 小型車割増無し　　10.000 m3　当り

名　称	単位	数　量	単　価	金　額	摘　要
コンクリート(施工ﾊﾟｯｹｰｼﾞ) 無筋・鉄筋構造物 18-8-25(普通) W/C=60%以下 小型車割増無し	m3	10.000			CB240010(0010)
合計	m3	10.000			

インバートコンクリート(施工ﾊﾟｯｹｰｼﾞ)　　第　0013　号 施工単価表
無筋・鉄筋構造物 18-8-25 普通ｾﾒﾝﾄ W/C=60%以下 小型車割増無し　　10.000 m3　　当り

名　　称	単位	数　量	単　価	金　額	摘　　要
単位当り	m3	1.000	当り		

自由勾配側溝蓋　　第　0014　号 施工単価表
B300用　コンクリート蓋　車道用　　10.000 枚　　当り

名　　称	単位	数　量	単　価	金　額	摘　　要
排水構造物工[蓋版] 時間的制約 無、ｺﾝｸﾘｰﾄ製・鋼製 40を超え170kg/枚、機・労 昼間	枚	10.000			
自由勾配側溝用蓋　２枚掛製品用 300用	枚	10.000			
合計	枚	10.000			
単位当り	枚	1.000	当り		

自由勾配側溝蓋　　第　0015　号 施工単価表
B300用　グレーチング蓋　車道用　　10.000 枚　　当り

名　　称	単位	数　量	単　価	金　額	摘　　要
排水構造物工[蓋版] 時間的制約 無、ｺﾝｸﾘｰﾄ製・鋼製 40kg/枚、労 昼間	枚	10.000			
グレーチング蓋	枚	10.000			第0016号施工単価表
合計	枚	10.000			
単位当り	枚	1.000	当り		

グレーチング蓋　　第　0016　号 施工単価表
1.000 枚　　当り

名　　称	単位	数　量	単　価	金　額	摘　　要
一式施工	式	1.000			第0017号施工単価表
合計	枚	1.000			

グレーチング蓋　　第　0016　号 施工単価表
1.000 枚　　当り

名　　称	単位	数　量	単　価	金　額	摘　　要
単位当り	枚	1.000	当り		

一式施工　　第　0017　号 施工単価表
1.000 式　　当り

名　　称	単位	数　量	単　価	金　額	摘　　要
二次製品扱い	式	1.000			
合計	式	1.000			
単位当り	式	1.000	当り		

三重県型横断側溝 設置工Ⅱ(標準単価)　　第　0018　号 施工単価表
G-300C　グレーチング蓋付　　10.000 m　　当り

名　　称	単位	数　量	単　価	金　額	摘　　要
排水構造物工[U型側溝] 時間的制約 無、L=2000mm 1000kg/個以下、機・労昼間	m	10.000			

三重県型横断側溝 設置工Ⅱ(標準単価)　　第　0018　号 施工単価表
G-300C　グレーチング蓋付　　10.000 m　当り

名　称	単位	数　量	単　価	金　額	摘　要
U型側溝	本	10.000			
合計	m	10.000			
単位当り	m	1.000	当り		

U形カルバート 設置工Ⅱ(標準単価)　　第　0019　号 施工単価表
B600×H300　　10.000 m　当り

名　称	単位	数　量	単　価	金　額	摘　要
排水構造物工[U型側溝] 時間的制約 無、L=2000mm 1000kg/個以下、機・労昼間	m	10.000			
U型側溝	本	5.000			
合計	m	10.000			

Ｕ形カルバート 設置工Ⅱ(標準単価) Ｂ600×Ｈ300				第 0019 号 施工単価表 10.000 m 当り	
名　　称	単位	数　量	単　価	金　額	摘　　要
単位当り	m	1.000	当り		

コンクリート(施工ﾊﾟｯｹｰｼﾞ) 小型構造物 18-8-40 普通ｾﾒﾝﾄ W/C=60%以下 小型車割増無し				第 0020 号 施工単価表 10.000 m3 当り	
名　　称	単位	数　量	単　価	金　額	摘　　要
コンクリート(施工ﾊﾟｯｹｰｼﾞ) 小型構造物 18-8-40(普通) W/C=60%以下 小型車割増無し	m3	10.000			CB240010(0011)
合計	m3	10.000			
単位当り	m3	1.000	当り		

型枠(施工ﾊﾟｯｹｰｼﾞ) 一般型枠				第 0021 号 施工単価表 100.000 m2 当り	
名　　称	単位	数　量	単　価	金　額	摘　　要
型枠(施工ﾊﾟｯｹｰｼﾞ) 一般型枠	m2	100.000			CB240210(0012)

型枠(施工ﾊﾟｯｹｰｼﾞ)　　第　0021　号 施工単価表
一般型枠　　100.000 m2　　当り

名　　称	単位	数　量	単　価	金　額	摘　　要
合計	m2	100.000			
単位当り	m2	1.000	当り		

張コンクリート(施工ﾊﾟｯｹｰｼﾞ)　　第　0022　号 施工単価表
無筋・鉄筋構造物 18-8-25 普通ｾﾒﾝﾄ W/C=60%以下 小型車割増無し　　10.000 m3　　当り

名　　称	単位	数　量	単　価	金　額	摘　　要
コンクリート(施工ﾊﾟｯｹｰｼﾞ) 無筋･鉄筋構造物 18-8-25(普通) W/C=60%以下 小型車割増無し	m3	10.000			CB240010(0010)
合計	m3	10.000			
単位当り	m3	1.000	当り		

表層（車道・路肩部）（施工ﾊﾟｯｹｰｼﾞ）　第　0023　号 施工単価表
1層当り平均仕上り厚 40 mm 再生密粒度アスファルト混合物（13）　1.000 m2　当り

名　称	単位	数　量	単　価	金　額	摘　要
表層（車道・路肩部）（施工ﾊﾟｯｹｰｼﾞ） 1層当り平均仕上り厚 40 mm 再生密粒度ｱｽｺﾝ(13) ﾌﾟﾗｲﾑｺｰﾄ PK-3	m2	1.000			CB410260(0015)
合計	m2	1.000			
単位当り	m2	1.000	当り		

表層（車道・路肩部）（施工ﾊﾟｯｹｰｼﾞ）　第　0024　号 施工単価表
1層当り平均仕上り厚 50 mm 再生密粒度アスファルト混合物（13）　1.000 m2　当り

名　称	単位	数　量	単　価	金　額	摘　要
表層（車道・路肩部）（施工ﾊﾟｯｹｰｼﾞ） 1層当り平均仕上り厚 50 mm 再生密粒度ｱｽｺﾝ(13) ﾀｯｸｺｰﾄ PK-4	m2	1.000			CB410260(0017)
合計	m2	1.000			
単位当り	m2	1.000	当り		

基層（車道・路肩部）（施工ﾊﾟｯｹｰｼﾞ）　第　0025　号 施工単価表
1層当り平均仕上り厚 50 mm 再生粗粒度アスファルト混合物（20）　1.000 m2　当り

名　称	単位	数　量	単　価	金　額	摘　要
基層（車道・路肩部）（施工ﾊﾟｯｹｰｼﾞ） 1層当り平均仕上り厚 50 mm 再生粗粒度ｱｽｺﾝ(20) ﾌﾟﾗｲﾑｺｰﾄ PK-3	m2	1.000			CB410240(0018)
合計	m2	1.000			
単位当り	m2	1.000	当り		

上層路盤(車道・路肩部)（施工ﾊﾟｯｹｰｼﾞ）　第　0026　号 施工単価表
粒度調整砕石 M-30　全仕上り厚 100 mm　1.000 m2　当り

名　称	単位	数　量	単　価	金　額	摘　要
上層路盤（車道・路肩部）（施工ﾊﾟｯｹｰｼﾞ） 粒度調整砕石 M-30　全仕上り厚 100 mm	m2	1.000			CB410040(0019)
合計	m2	1.000			
単位当り	m2	1.000	当り		

サツキ・ツツジ　植樹工（市場単価）　　第　0027　号 施工単価表
H=0.2m　W=0.3m　　1.000 本　　当り

名　　称	単位	数　量	単　価	金　額	摘　　要
公園植栽工（市場単価）植樹工 低木　樹高60cm未満	本	1.000			
低木	本	1.000			
合計	本	1.000			
単位当り	本	1.000	当り		

張芝植生工（市場単価）　　第　0028　号 施工単価表
張芝工　　1.000 m2　　当り

名　　称	単位	数　量	単　価	金　額	摘　　要
張芝工［野芝］（市場単価） 野芝・高麗芝　（全面張）	m2	1.000			
合計	m2	1.000			

張芝植生工（市場単価）　　第　0028　号 施工単価表
張芝工　　1.000 m2　　当り

名　　称	単位	数　量	単　価	金　額	摘　　要
単位当り	m2	1.000	当り		

均しコンクリート(施工ﾊﾟｯｹｰｼﾞ)　　第　0029　号 施工単価表
無筋・鉄筋構造物 18-8-25 普通ｾﾒﾝﾄ　　小型車割増無し　　10.000 m3　　当り

名　　称	単位	数　量	単　価	金　額	摘　　要
コンクリート(施工ﾊﾟｯｹｰｼﾞ) 無筋･鉄筋構造物 生ｺﾝ各種　小型車割増無し	m3	10.000			CB240010(0009)
合計	m3	10.000			
単位当り	m3	1.000	当り		

鉄筋コンクリート(施工ﾊﾟｯｹｰｼﾞ)　　第　0030　号 施工単価表
無筋・鉄筋構造物 21-8-25 普通ｾﾒﾝﾄ W/C=55%以下 小型車割増無し　　10.000 m3　　当り

名　　称	単位	数　量	単　価	金　額	摘　　要
コンクリート(施工ﾊﾟｯｹｰｼﾞ) 無筋･鉄筋構造物 21-8-25(20)(普通) W/C=55%以下 小型車割増無し	m3	10.000			CB240010(0022)

鉄筋コンクリート(施工ﾊﾟｯｹｰｼﾞ)　　第　0030　号 施工単価表
無筋・鉄筋構造物 21-8-25 普通ｾﾒﾝﾄ W/C=55%以下 小型車割増無し　　10.000 m3　　当り

名　　称	単位	数　量	単　価	金　額	摘　　要
合計	m3	10.000			
単位当り	m3	1.000	当り		

型枠(施工ﾊﾟｯｹｰｼﾞ)　　第　0031　号 施工単価表
一般型枠　　100.000 m2　　当り

名　　称	単位	数　量	単　価	金　額	摘　　要
型枠(施工ﾊﾟｯｹｰｼﾞ) 一般型枠	m2	100.000			CB240210(0023)
合計	m2	100.000			
単位当り	m2	1.000	当り		

［鉄筋工］　　第　0032　号 施工単価表
異形棒鋼(SD295A,D13)　　1.000 t　　当り

名　　称	単位	数　量	単　価	金　額	摘　　要
異形棒鋼　ＳＤ２９５Ａ Ｄ13mm	t	1.030			
鉄筋加工・組立（市場単価） 一般構造物	t	1.000			
合計	t	1.000			
単位当り	t	1.000	当り		

コンクリート(施工ﾊﾟｯｹｰｼﾞ)　　第　0033　号 施工単価表
小型構造物 18-8-25 普通ｾﾒﾝﾄ W/C=60%以下 小型車割増無し　　10.000 m3　　当り

名　　称	単位	数　量	単　価	金　額	摘　　要
コンクリート(施工ﾊﾟｯｹｰｼﾞ) 小型構造物 18-8-25(普通) W/C=60%以下 小型車割増無し	m3	10.000			CB240010(0024)
合計	m3	10.000			

コンクリート(施工ﾊﾟｯｹｰｼﾞ)　　第　0033　号 施工単価表
小型構造物 18-8-25 普通ｾﾒﾝﾄ W/C=60%以下 小型車割増無し　　10.000 m3　　当り

名　　称	単位	数　量	単　価	金　額	摘　　要
単位当り	m3	1.000	当り		

人力土工（盛土･埋戻）　　第　0034　号 施工単価表
埋戻：はね付け＋人力まき出し 礫質土　　10.000 m3　　当り

名　　称	単位	数　量	単　価	金　額	摘　　要
普通作業員	人				
合計	m3	10.000			
単位当り	m3	1.000	当り		

SJ0010　　埋戻（外構）　　第　0001　号単価表
ﾊﾞｯｸﾎｳ　　＋振動ｺﾝﾊﾟｸﾀｰ　　1 m3　　当り

名　　称	単位	数　　量	単　　価	金　　額	摘　　要
機械土工（ルーズ）（施工ﾊﾟｯｹｰｼﾞ） 土砂	m3	1.000			CB210020(0002)
人力土工（盛土･埋戻） 埋戻：人力まき出し 砂質土	m3	1.000			第0001号施工単価表
合　　計	m3	1.000			
単位当り	m3	1.000	当り		

SJ0110　　盛土工（外構）　　第　0002　号単価表
ﾊﾞｯｸﾎｳ　　＋まき出し　　1 m3　　当り

名　　称	単位	数　　量	単　　価	金　　額	摘　　要
機械土工（ルーズ）（施工ﾊﾟｯｹｰｼﾞ） 土砂	m3	1.000			CB210020(0002)
人力土工（盛土･埋戻） 盛土：人力まき出し 砂質土	m3	1.000			第0002号施工単価表
合　　計	m3	1.000			
単位当り	m3	1.000	当り		

SJ0020　　歩車道境界ブロック　　第　0003　号単価表
A種　150×170×200　　10　m　　当り

名　　称	単位	数　　量	単　　価	金　　額	摘　　要
基面整正(施工ﾊﾟｯｹｰｼﾞ)	m2	2.200			CB210080(0006)
セメントモルタル １：３	m3	0.020			
歩車道境界ブロック(施工ﾊﾟｯｹｰｼﾞ) 設置 A種(150/170×200×600) 再生ｸﾗｯｼｬﾗﾝ RC-40 不要 通常製品	m	10.000			CB422510(0007)
合　　計	m	10.000			
単位当り	m	1.000	当り		

SJ0030　　自由勾配側溝　　第　0004　号単価表
B300×H400　L=2.0m　　10　m　　当り

名　　称	単位	数　　量	単　　価	金　　額	摘　　要
基面整正(施工ﾊﾟｯｹｰｼﾞ)	m2	6.000			CB210080(0006)
基礎砕石(施工ﾊﾟｯｹｰｼﾞ) 7.5cmを超え12.5cm以下 再生ｸﾗｯｼｬﾗﾝ 40～0 小型車割増無し	m2	6.000			CB221110(0008)
基礎コンクリート(施工ﾊﾟｯｹｰｼﾞ) 無筋・鉄筋構造物 18-8-25 普通ｾﾒﾝﾄ 小型車割増無し	m3	0.300			第0006号施工単価表
自由勾配側溝設置工Ⅰ(標準単価) B300×H400　L=2.0m	m	10.000			第0007号施工単価表
合　　計	m	10.000			
単位当り	m	1.000	当り		

SJ0040　　自由勾配側溝　　第　0005　号単価表
B300×H500　L=2.0m　　10　m　　当り

名　　称	単位	数　　量	単　　価	金　　額	摘　　要
基面整正(施工ﾊﾟｯｹｰｼﾞ)	m2	6.000			CB210080(0006)
基礎砕石(施工ﾊﾟｯｹｰｼﾞ) 7.5cmを超え12.5cm以下 再生ｸﾗｯｼｬﾗﾝ 40～0 小型車割増無し	m2	6.000			CB221110(0008)
基礎コンクリート(施工ﾊﾟｯｹｰｼﾞ) 無筋・鉄筋構造物 18-8-25 普通ｾﾒﾝﾄ 小型車割増無し	m3	0.300			第0006号施工単価表
自由勾配側溝設置工Ⅱ(標準単価) B300×H500　L=2.0m	m	10.000			第0008号施工単価表
合　　計	m	10.000			
単位当り	m	1.000	当り		

SJ0050　　自由勾配側溝　　第　0006　号単価表
B300×H600　L=2.0m　　10　m　　当り

名　　称	単位	数　　量	単　　価	金　　額	摘　　要
基面整正(施工ﾊﾟｯｹｰｼﾞ)	m2	6.000			CB210080(0006)
基礎砕石(施工ﾊﾟｯｹｰｼﾞ) 7.5cmを超え12.5cm以下 再生ｸﾗｯｼｬﾗﾝ 40～0 小型車割増無し	m2	6.000			CB221110(0008)
基礎コンクリート(施工ﾊﾟｯｹｰｼﾞ) 無筋・鉄筋構造物 18-8-25 普通ｾﾒﾝﾄ 小型車割増無し	m3	0.300			第0006号施工単価表
自由勾配側溝設置工Ⅱ(標準単価) B300×H600　L=2.0m	m	10.000			第0009号施工単価表
合　　計	m	10.000			
単位当り	m	1.000	当り		

SJ0060　　自由勾配側溝　　第　0007　号単価表
B300×H700　L=2.0m　　10　m　　当り

名　　称	単位	数　　量	単　　価	金　　額	摘　　要
基面整正(施工ﾊﾟｯｹｰｼﾞ)	m2	6.000			CB210080(0006)
基礎砕石(施工ﾊﾟｯｹｰｼﾞ) 7.5cmを超え12.5cm以下 再生ｸﾗｯｼｬﾗﾝ 40～0 小型車割増無し	m2	6.000			CB221110(0008)
基礎コンクリート(施工ﾊﾟｯｹｰｼﾞ) 無筋・鉄筋構造物 18-8-25 普通ｾﾒﾝﾄ 小型車割増無し	m3	0.300			第0006号施工単価表
自由勾配側溝設置工Ⅱ(標準単価) B300×H700　L=2.0m	m	10.000			第0010号施工単価表
合　　計	m	10.000			
単位当り	m	1.000	当り		

SJ0070　　自由勾配側溝　　第　0008　号単価表
B300×H400　L=2.0m　横断用(ｸﾞﾚｰﾁﾝｸﾞ蓋付)　　10　m　　当り

名　　称	単位	数　　量	単　　価	金　　額	摘　　要
基面整正(施工ﾊﾟｯｹｰｼﾞ)	m2	6.200			CB210080(0006)
基礎砕石(施工ﾊﾟｯｹｰｼﾞ) 7.5cmを超え12.5cm以下 再生ｸﾗｯｼｬﾗﾝ 40～0 小型車割増無し	m2	6.200			CB221110(0008)
基礎コンクリート(施工ﾊﾟｯｹｰｼﾞ) 無筋・鉄筋構造物 18-8-25 普通ｾﾒﾝﾄ 小型車割増無し	m3	0.310			第0006号施工単価表
自由勾配側溝設置工Ⅰ(標準単価) B300×H400　L=2.0m　横断用(ｸﾞﾚｰﾁﾝｸﾞ蓋付)	m	10.000			第0011号施工単価表
合　　計	m	10.000			
単位当り	m	1.000	当り		

SJ0080　　自由勾配側溝　　第　0009　号単価表
B300×H600　L=2.0m　横断用(ｸﾞﾚｰﾁﾝｸﾞ蓋付)　　10　m　　当り

名　　称	単位	数　　量	単　　価	金　　額	摘　　要
基面整正(施工ﾊﾟｯｹｰｼﾞ)	m2	6.200			CB210080(0006)
基礎砕石(施工ﾊﾟｯｹｰｼﾞ) 7.5cmを超え12.5cm以下 再生ｸﾗｯｼｬﾗﾝ 40～0 小型車割増無し	m2	6.200			CB221110(0008)
基礎コンクリート(施工ﾊﾟｯｹｰｼﾞ) 無筋・鉄筋構造物 18-8-25 普通ｾﾒﾝﾄ 小型車割増無し	m3	0.310			第0006号施工単価表
自由勾配側溝設置工Ⅱ(標準単価) B300×H600　L=2.0m　横断用(ｸﾞﾚｰﾁﾝｸﾞ蓋付)	m	10.000			第0012号施工単価表
合　　計	m	10.000			
単位当り	m	1.000	当り		

SJ0090　　横断側溝　　第　0010　号単価表
G-300C　グレーチング蓋付　　10　m　　当り

名　　称	単位	数　　量	単　　価	金　　額	摘　　要
基面整正(施工ﾊﾟｯｹｰｼﾞ)	m2	6.800			CB210080(0006)
基礎砕石(施工ﾊﾟｯｹｰｼﾞ) 7.5cmを超え12.5cm以下 再生ｸﾗｯｼｬﾗﾝ 40～0 小型車割増無し	m2	6.800			CB221110(0008)
セメントモルタル １：３	m3	0.100			
基礎コンクリート(施工ﾊﾟｯｹｰｼﾞ) 無筋・鉄筋構造物 18-8-25 普通ｾﾒﾝﾄ 小型車割増無し	m3	0.580			第0006号施工単価表
三重県型横断側溝 設置工Ⅱ(標準単価) G-300C　グレーチング蓋付	m	10.000			第0018号施工単価表
合　　計	m	10.000			
単位当り	m	1.000	当り		

SJ0100　　U形カルバート
B600×H600

第　0011　号単価表
10　m　　当り

名　　称	単位	数　　量	単　　価	金　　額	摘　　要
基面整正(施工ﾊﾟｯｹｰｼﾞ)	m2	8.500			CB210080(0006)
基礎砕石(施工ﾊﾟｯｹｰｼﾞ) 7.5cmを超え12.5cm以下 再生ｸﾗｯｼｬﾗﾝ 40～0 小型車割増無し	m2	8.500			CB221110(0008)
セメントモルタル １：３	m3	0.150			
基礎コンクリート(施工ﾊﾟｯｹｰｼﾞ) 無筋・鉄筋構造物 18-8-25 普通ｾﾒﾝﾄ 小型車割増無し	m3	0.430			第0006号施工単価表
U形カルバート 設置工Ⅱ(標準単価) B600×H300	m	10.000			第0019号施工単価表
合　　計	m	10.000			
単位当り	m	1.000	当り		

SJ0320　　コンクリート蓋版設置　　第　0012　号単価表
U形カルバート用　600×1000　車道用　　10 枚　　当り

名　　称	単位	数　　量	単　　価	金　　額	摘　　要
排水構造物工[蓋版] 時間的制約 無、ｺﾝｸﾘｰﾄ製・鋼製 40を超え170kg/枚、機・労 昼間	枚	10.000			
コンクリート蓋 U形カルバート用　600×1000　車道用	枚	10.000			
合　　計	枚	10.000			
単位当り	枚	1.000	当り		

SJ0120　　用水路すり付け　　第　0013　号単価表
上流部　　1 箇所　　当り

名　　称	単位	数　　量	単　　価	金　　額	摘　　要
基面整正(施工ﾊﾟｯｹｰｼﾞ)	m2	0.480			CB210080(0006)
コンクリート(施工ﾊﾟｯｹｰｼﾞ) 小型構造物 18-8-40 普通ｾﾒﾝﾄ W/C=60%以下 小型車割増無し	m3	0.140			第0020号施工単価表
型枠(施工ﾊﾟｯｹｰｼﾞ) 一般型枠	m2	1.150			第0021号施工単価表
基礎砕石(施工ﾊﾟｯｹｰｼﾞ) 7.5cmを超え12.5cm以下 再生ｸﾗｯｼｬﾗﾝ 40～0 小型車割増無し	m2	0.480			CB221110(0008)
合　　計	箇所	1.000			
単位当り	箇所	1.000	当り		

SJ0130　用水路すり付け　下流部　　第　0014　号単価表　1 箇所　当り

名　称	単位	数　量	単　価	金　額	摘　要
基面整正(施工ﾊﾟｯｹｰｼﾞ)	m2	0.490			CB210080(0006)
コンクリート(施工ﾊﾟｯｹｰｼﾞ) 小型構造物 18-8-40 普通ｾﾒﾝﾄ W/C=60%以下 小型車割増無し	m3	0.140			第0020号施工単価表
型枠(施工ﾊﾟｯｹｰｼﾞ) 一般型枠	m2	1.150			第0021号施工単価表
基礎砕石(施工ﾊﾟｯｹｰｼﾞ) 7.5cmを超え12.5cm以下 再生ｸﾗｯｼｬﾗﾝ 40～0 小型車割増無し	m2	0.490			CB221110(0008)
合　計	箇所	1.000			
単位当り	箇所	1.000	当り		

SJ0140　　会所桝設置工　Ａ－１　　第　0015　号単価表
可変側溝　300用　　1 箇所　　当り

名　　称	単位	数　　量	単　　価	金　　額	摘　　要
基面整正(施工ﾊﾟｯｹｰｼﾞ)	m2	0.360			CB210080(0006)
基礎砕石(施工ﾊﾟｯｹｰｼﾞ) 7.5cmを超え12.5cm以下 再生ｸﾗｯｼｬﾗﾝ 40～0 小型車割増無し	m2	0.360			CB221110(0008)
基礎コンクリート(施工ﾊﾟｯｹｰｼﾞ) 無筋・鉄筋構造物 18-8-25 普通ｾﾒﾝﾄ 小型車割増無し	m3	0.020			第0006号施工単価表
インバートコンクリート(施工ﾊﾟｯｹｰｼﾞ) 無筋・鉄筋構造物 18-8-25 普通ｾﾒﾝﾄ W/C=60%以下 小型車割増無し	m3	0.010			第0013号施工単価表
コンクリート分水槽(施工ﾊﾟｯｹｰｼﾞ) 据付 80kgを超え200kg以下 無し	基	1.000			CBSA0551(0013)
自由勾配側溝桝 300×300×300　グレーチング蓋(T-25t)付	基	1.000			
合　　計	箇所	1.000			
単位当り	箇所	1.000	当り		

SJ0150　　会所桝設置工　Ａ－２　　第　0016　号単価表
可変側溝　300用　　1 箇所　　当り

名　　称	単位	数　　量	単　　価	金　　額	摘　　要
基面整正(施工ﾊﾟｯｹｰｼﾞ)	m2	0.360			CB210080(0006)
基礎砕石(施工ﾊﾟｯｹｰｼﾞ) 7.5cmを超え12.5cm以下 再生ｸﾗｯｼｬﾗﾝ 40～0 小型車割増無し	m2	0.360			CB221110(0008)
基礎コンクリート(施工ﾊﾟｯｹｰｼﾞ) 無筋・鉄筋構造物 18-8-25 普通ｾﾒﾝﾄ 小型車割増無し	m3	0.020			第0006号施工単価表
インバートコンクリート(施工ﾊﾟｯｹｰｼﾞ) 無筋・鉄筋構造物 18-8-25 普通ｾﾒﾝﾄ W/C=60%以下 小型車割増無し	m3	0.010			第0013号施工単価表
コンクリート分水槽(施工ﾊﾟｯｹｰｼﾞ) 据付 80kgを超え200kg以下 無し	基	1.000			CBSA0551(0013)
自由勾配側溝桝 300×300×500　グレーチング蓋(T-25t)付	基	1.000			
合　　計	箇所	1.000			
単位当り	箇所	1.000	当り		

SJ0160　　会所桝設置工　Ａ－３　　第　0017　号単価表
可変側溝　300用　　1 箇所　　当り

名　　称	単位	数　　量	単　　価	金　　額	摘　　要
基面整正(施工ﾊﾟｯｹｰｼﾞ)	m2	0.360			CB210080(0006)
基礎砕石(施工ﾊﾟｯｹｰｼﾞ) 7.5cmを超え12.5cm以下 再生ｸﾗｯｼｬﾗﾝ 40～0 小型車割増無し	m2	0.360			CB221110(0008)
基礎コンクリート(施工ﾊﾟｯｹｰｼﾞ) 無筋・鉄筋構造物 18-8-25 普通ｾﾒﾝﾄ 小型車割増無し	m3	0.020			第0006号施工単価表
インバートコンクリート(施工ﾊﾟｯｹｰｼﾞ) 無筋・鉄筋構造物 18-8-25 普通ｾﾒﾝﾄ W/C=60%以下 小型車割増無し	m3	0.010			第0013号施工単価表
コンクリート分水槽(施工ﾊﾟｯｹｰｼﾞ) 据付 80kgを超え200kg以下 無し	基	1.000			CBSA0551(0013)
自由勾配側溝桝 300×300×600　グレーチング蓋(T-25t)付	基	1.000			
合　　計	箇所	1.000			
単位当り	箇所	1.000	当り		

SJ0170　　会所桝設置工　Ａ－４　　第　0018　号単価表
可変側溝　300用　　1 箇所　　当り

名　　称	単位	数　　量	単　　価	金　　額	摘　　要
基面整正(施工ﾊﾟｯｹｰｼﾞ)	m2	0.360			CB210080(0006)
基礎砕石(施工ﾊﾟｯｹｰｼﾞ) 7.5cmを超え12.5cm以下 再生ｸﾗｯｼｬﾗﾝ 40～0 小型車割増無し	m2	0.360			CB221110(0008)
基礎コンクリート(施工ﾊﾟｯｹｰｼﾞ) 無筋・鉄筋構造物 18-8-25 普通ｾﾒﾝﾄ 小型車割増無し	m3	0.020			第0006号施工単価表
インバートコンクリート(施工ﾊﾟｯｹｰｼﾞ) 無筋・鉄筋構造物 18-8-25 普通ｾﾒﾝﾄ W/C=60%以下 小型車割増無し	m3	0.010			第0013号施工単価表
コンクリート分水槽(施工ﾊﾟｯｹｰｼﾞ) 据付 80kgを超え200kg以下 無し	基	1.000			CBSA0551(0013)
自由勾配側溝桝 300×300×700　グレーチング蓋(T-25t)付	基	1.000			
合　　計	箇所	1.000			
単位当り	箇所	1.000	当り		

SJ0180　　会所桝設置工　Ａ－５　　第　0019　号単価表
可変側溝　300用　　1 箇所　　当り

名　　称	単位	数　　量	単　　価	金　　額	摘　　要
基面整正(施工ﾊﾟｯｹｰｼﾞ)	m2	0.360			CB210080(0006)
基礎砕石(施工ﾊﾟｯｹｰｼﾞ) 7.5cmを超え12.5cm以下 再生ｸﾗｯｼｬﾗﾝ 40～0 小型車割増無し	m2	0.360			CB221110(0008)
基礎コンクリート(施工ﾊﾟｯｹｰｼﾞ) 無筋・鉄筋構造物 18-8-25 普通ｾﾒﾝﾄ 小型車割増無し	m3	0.020			第0006号施工単価表
インバートコンクリート(施工ﾊﾟｯｹｰｼﾞ) 無筋・鉄筋構造物 18-8-25 普通ｾﾒﾝﾄ W/C=60%以下 小型車割増無し	m3	0.010			第0013号施工単価表
コンクリート分水槽(施工ﾊﾟｯｹｰｼﾞ) 据付 80kgを超え200kg以下 無し	基	1.000			CBSA0551(0013)
自由勾配側溝桝 300×300×400　グレーチング蓋(T-25t)付	基	1.000			
合　　計	箇所	1.000			
単位当り	箇所	1.000	当り		

SJ0190　　会所桝設置工　Ａ－６　　第　0020　号単価表
可変側溝　300用　　1 箇所　　当り

名　　称	単位	数　　量	単　　価	金　　額	摘　　要
基面整正(施工ﾊﾟｯｹｰｼﾞ)	m2	0.360			CB210080(0006)
基礎砕石(施工ﾊﾟｯｹｰｼﾞ) 7.5cmを超え12.5cm以下 再生ｸﾗｯｼｬﾗﾝ 40～0 小型車割増無し	m2	0.360			CB221110(0008)
基礎コンクリート(施工ﾊﾟｯｹｰｼﾞ) 無筋・鉄筋構造物 18-8-25 普通ｾﾒﾝﾄ 小型車割増無し	m3	0.020			第0006号施工単価表
インバートコンクリート(施工ﾊﾟｯｹｰｼﾞ) 無筋・鉄筋構造物 18-8-25 普通ｾﾒﾝﾄ W/C=60%以下 小型車割増無し	m3	0.010			第0013号施工単価表
コンクリート分水槽(施工ﾊﾟｯｹｰｼﾞ) 据付 80kgを超え200kg以下 無し	基	1.000			CBSA0551(0013)
自由勾配側溝桝 300×300×500　グレーチング蓋(T-25t)付	基	1.000			
合　　計	箇所	1.000			
単位当り	箇所	1.000	当り		

SJ0200　　会所桝設置工　Ａ－７　　第　0021　号単価表
可変側溝　300用　　1 箇所　　当り

名　　称	単位	数　　量	単　　価	金　　額	摘　　要
基面整正(施工ﾊﾟｯｹｰｼﾞ)	m2	0.360			CB210080(0006)
基礎砕石(施工ﾊﾟｯｹｰｼﾞ) 7.5cmを超え12.5cm以下 再生ｸﾗｯｼｬﾗﾝ 40～0 小型車割増無し	m2	0.360			CB221110(0008)
基礎コンクリート(施工ﾊﾟｯｹｰｼﾞ) 無筋・鉄筋構造物 18-8-25 普通ｾﾒﾝﾄ 小型車割増無し	m3	0.020			第0006号施工単価表
インバートコンクリート(施工ﾊﾟｯｹｰｼﾞ) 無筋・鉄筋構造物 18-8-25 普通ｾﾒﾝﾄ W/C=60%以下 小型車割増無し	m3	0.010			第0013号施工単価表
コンクリート分水槽(施工ﾊﾟｯｹｰｼﾞ) 据付 80kgを超え200kg以下 無し	基	1.000			CBSA0551(0013)
自由勾配側溝桝 300×300×600　グレーチング蓋(T-25t)付	基	1.000			
合　　計	箇所	1.000			
単位当り	箇所	1.000	当り		

SJ0210　　会所桝設置工　Ａ－８　　第　0022　号単価表
可変側溝　300用　　1 箇所　　当り

名　　称	単位	数　　量	単　　価	金　　額	摘　　要
基面整正(施工ﾊﾟｯｹｰｼﾞ)	m2	0.360			CB210080(0006)
基礎砕石(施工ﾊﾟｯｹｰｼﾞ) 7.5cmを超え12.5cm以下 再生ｸﾗｯｼｬﾗﾝ 40～0 小型車割増無し	m2	0.360			CB221110(0008)
基礎コンクリート(施工ﾊﾟｯｹｰｼﾞ) 無筋・鉄筋構造物 18-8-25 普通ｾﾒﾝﾄ 小型車割増無し	m3	0.020			第0006号施工単価表
インバートコンクリート(施工ﾊﾟｯｹｰｼﾞ) 無筋・鉄筋構造物 18-8-25 普通ｾﾒﾝﾄ W/C=60%以下 小型車割増無し	m3	0.010			第0013号施工単価表
コンクリート分水槽(施工ﾊﾟｯｹｰｼﾞ) 据付 80kgを超え200kg以下 無し	基	1.000			CBSA0551(0013)
自由勾配側溝桝 300×300×600　グレーチング蓋(T-25t)付	基	1.000			
合　　計	箇所	1.000			
単位当り	箇所	1.000	当り		

SJ0220　　会所桝設置工　Ａ－９　　第　0023　号単価表
可変側溝　300用　　1 箇所　　当り

名　　称	単位	数　　量	単　　価	金　　額	摘　　要
基面整正(施工ﾊﾟｯｹｰｼﾞ)	m2	0.360			CB210080(0006)
基礎砕石(施工ﾊﾟｯｹｰｼﾞ) 7.5cmを超え12.5cm以下 再生ｸﾗｯｼｬﾗﾝ 40～0 小型車割増無し	m2	0.360			CB221110(0008)
基礎コンクリート(施工ﾊﾟｯｹｰｼﾞ) 無筋・鉄筋構造物 18-8-25 普通ｾﾒﾝﾄ 小型車割増無し	m3	0.020			第0006号施工単価表
インバートコンクリート(施工ﾊﾟｯｹｰｼﾞ) 無筋・鉄筋構造物 18-8-25 普通ｾﾒﾝﾄ W/C=60%以下 小型車割増無し	m3	0.010			第0013号施工単価表
コンクリート分水槽(施工ﾊﾟｯｹｰｼﾞ) 据付 80kgを超え200kg以下 無し	基	1.000			CBSA0551(0013)
自由勾配側溝桝 300×300×400　グレーチング蓋(T-25t)付	基	1.000			
合　　計	箇所	1.000			
単位当り	箇所	1.000	当り		

SJ0230　　掘削（管路）　　第　0024　号単価表
ハックホウ　　100 m3　　当り

名　　称	単位	数　　量	単　　価	金　　額	摘　　要
土木一般世話役	人				
バックホウ運転経費	時間				第0001号運転単価表
合　　計	m3	100.000			
単位当り	m3	1.000	当り		

SJ0240　　埋戻（管路）　　第　0025　号単価表
バックホウ　　＋ タンパ　　100 m3　　当り

名　　称	単位	数　　量	単　　価	金　　額	摘　　要
土木一般世話役	人				
普通作業員	人				
バックホウ運転経費	時間				第0001号運転単価表
タンパ締固め 特殊作業員	人				
合　　計	m3	100.000			
単位当り	m3	1.000	当り		

SJ0250　　砂基礎　　第　0026　号単価表
機械施工（再生砂）　　1 m3　　当り

名　　称	単位	数　　量	単　　価	金　　額	摘　　要
砂基礎工 機械施工	m3	1.000			
再生砂	m3	1.330			
合　　計	m3	1.000			
単位当り	m3	1.000	当り		

SJ0260　　硬質ポリ塩化ﾋﾞﾆﾙ管人力布設（ＶＰ）　　第　0027　号単価表
φ100mm　ＲＲ管　L=5.0m　　10　m　　当り

名　　称	単位	数　　量	単　　価	金　　額	摘　　要
硬質塩化ビニル管（ゴム輪） ＲＲＶＰ　φ100×5.0m	本	1.950			
雑材料費	式	1.000			
土木一般世話役	人				
特殊作業員	人				
普通作業員	人				
合　　計	m	10.000			
単位当り	m	1.000	当り		

SJ0270　　埋設標識シート敷設　　第　0028　号単価表
150m×50m　アルタン入り　　10　m　　当り

名　　称	単位	数　　量	単　　価	金　　額	摘　　要
埋設表示テープ アルタン入り　W=150	m	10.000			
電工	人				
合　　計	m	10.000			
単位当り	m	1.000	当り		

SJ0280　　モルタル上塗り　　第　0029　号単価表
配合比　1:2　t=2cm　　1 m2　　当り

名　　称	単位	数　　量	単　　価	金　　額	摘　　要
左官	人				
普通作業員	人				
セメントモルタル １：２	m3	0.020			
合　　計	m2	1.000			
単位当り	m2	1.000	当り		

SJ0290　　組立マンホール設置工　　第　0030　号単価表
Ｙ号（φ600）　2m以下　　1 箇所　　当り

名　　称	単位	数　　量	単　　価	金　　額	摘　　要
土木一般世話役	人				
特殊作業員	人				
普通作業員	人				
トラッククレーン賃料	日				
諸雑費	式	1.000			
合　　計	箇所	1.000			
単位当り	箇所	1.000	当り		

SJ0300　　地先境界ブロック　　第　0031　号単価表
地先境界ブロック　A種　　10　m　　当り

名　　称	単位	数　　量	単　　価	金　　額	摘　　要
基面整正(施工ﾊﾟｯｹｰｼﾞ)	m2	2.200			CB210080(0006)
基礎砕石(施工ﾊﾟｯｹｰｼﾞ) 7.5cmを超え12.5cm以下 再生ｸﾗｯｼｬﾗﾝ 40～0 小型車割増無し	m2	2.200			CB221110(0008)
セメントモルタル １：３	m3	0.010			
地先境界ブロック(施工ﾊﾟｯｹｰｼﾞ) 設置 A種(120×120×600) 通常製品 不要	m	10.000			CB422520(0025)
合　　計	m	10.000			
単位当り	m	1.000	当り		

SJ0310　　砕石敷　　第　0032　号単価表
単粒度砕石　S-20(5号)　　1 m3　　当り

名　　称	単位	数　　量	単　　価	金　　額	摘　　要
人力土工（盛土･埋戻） 埋戻：はね付け＋人力まき出し 礫質土	m3	1.000			第0034号施工単価表
単粒度砕石 S-20（５号）	m3	1.000			
合　　計	m3	1.000			
単位当り	m3	1.000	当り		

施工パッケージ単価一覧表

単価コード	施工名称	単位	標準単価	積算単価	条件名称	条件値
CB210030(0001)	床掘り(施工ﾊﾟｯｹｰｼﾞ)	m3			土質	土砂
CB210020(0002)	機械土工（ルーズ）（施工ﾊﾟｯｹｰｼﾞ）	m3			土質	土砂
CB210110(0003)	土砂等運搬(施工ﾊﾟｯｹｰｼﾞ)	m3			土質	土砂(岩塊･玉石混り土含む)
CB227010(0004)	殻運搬(施工ﾊﾟｯｹｰｼﾞ)	m3			殻発生作業	ｺﾝｸﾘｰﾄ(無筋･鉄筋)構造物とりこわし
CB430510(0005)	コンクリート切断(施工ﾊﾟｯｹｰｼﾞ)	m			舗装版種別	ｺﾝｸﾘｰﾄ舗装版
					ｺﾝｸﾘｰﾄ舗装版厚	15cm以下
CB210080(0006)	基面整正(施工ﾊﾟｯｹｰｼﾞ)	m2				
CB422510(0007)	歩車道境界ブロック(施工ﾊﾟｯｹｰｼﾞ)	m			作業区分	設置
					ﾌﾞﾛｯｸ規格	A種(150/170×200×600)
					基礎砕石規格	再生ｸﾗｯｼｬﾗﾝ RC-40
					均し基礎ｺﾝｸﾘｰﾄ規格	不要
					ﾘｻｲｸﾙ認定製品区分	通常製品

施工パッケージ単価一覧表

単価コード	施工名称	単位	標準単価	積算単価	条件名称	条件値
CB221110(0008)	基礎砕石(施工ﾊﾟｯｹｰｼﾞ)	m2			砕石の厚さ	7.5cmを超え12.5cm以下
					砕石の種類	再生ｸﾗｯｼｬﾗﾝ 40～0
					小型車割増	小型車割増無し
CB240010(0009)	コンクリート(施工ﾊﾟｯｹｰｼﾞ)	m3			構造物種別	無筋･鉄筋構造物
					ｺﾝｸﾘｰﾄ規格	生ｺﾝ各種
					小型車割増	小型車割増無し
CB240010(0010)	コンクリート(施工ﾊﾟｯｹｰｼﾞ)	m3			構造物種別	無筋･鉄筋構造物
					ｺﾝｸﾘｰﾄ規格	18-8-25(普通)
					水セメント比	W/C=60%以下
					小型車割増	小型車割増無し
CB240010(0011)	コンクリート(施工ﾊﾟｯｹｰｼﾞ)	m3			構造物種別	小型構造物
					ｺﾝｸﾘｰﾄ規格	18-8-40(普通)
					水セメント比	W/C=60%以下
					小型車割増	小型車割増無し
CB240210(0012)	型枠(施工ﾊﾟｯｹｰｼﾞ)	m2			型枠の種類	一般型枠
CBSA0551(0013)	コンクリート分水槽(施工ﾊﾟｯｹｰｼﾞ)	基			作業区分	据付
					製品質量(kg/基)	80kgを超え200kg以下
					基礎砕石の有無	無し

施工パッケージ単価一覧表						
単価コード	施工名称	単位	標準単価	積算単価	条件名称	条件値
CB224710(0014)	目地板(施工ﾊﾟｯｹｰｼﾞ)	m2			目地板の種類	瀝青質目地板t=10
CB410260(0015)	表層（車道・路肩部）（施工ﾊﾟｯｹｰｼﾞ）	m2			1層当り平均仕上り厚(mm)	1層当り平均仕上り厚 40 mm
					材料	再生密粒度ｱｽｺﾝ(13)
					瀝青材料種類	ﾌﾟﾗｲﾑｺｰﾄ PK-3
CB410030(0016)	下層路盤（車道・路肩部）（施工ﾊﾟｯｹｰｼﾞ）	m2			全仕上り厚	全仕上り厚 150 mm
					施工区分	1層施工
CB410260(0017)	表層（車道・路肩部）（施工ﾊﾟｯｹｰｼﾞ）	m2			1層当り平均仕上り厚(mm)	1層当り平均仕上り厚 50 mm
					材料	再生密粒度ｱｽｺﾝ(13)
					瀝青材料種類	ﾀｯｸｺｰﾄ PK-4
CB410240(0018)	基層（車道・路肩部）（施工ﾊﾟｯｹｰｼﾞ）	m2			1層当り平均仕上り厚(mm)	1層当り平均仕上り厚 50 mm
					材料	再生粗粒度ｱｽｺﾝ(20)
					瀝青材料種類	ﾌﾟﾗｲﾑｺｰﾄ PK-3
CB410040(0019)	上層路盤（車道・路肩部）（施工ﾊﾟｯｹｰｼﾞ）	m2			材料	粒度調整砕石 M-30
					全仕上り厚	全仕上り厚 100 mm
CB410030(0020)	下層路盤（車道・路肩部）（施工ﾊﾟｯｹｰｼﾞ）	m2			全仕上り厚	全仕上り厚 100 mm
					施工区分	1層施工

施工パッケージ単価一覧表

単価コード	施工名称	単位	標準単価	積算単価	条件名称	条件値
CB221130(0021)	基礎栗石(施工ﾊﾟｯｹｰｼﾞ)	m2			栗石の厚さ	17.5cm以下
					栗石の種類	割栗石(50～150mm)
					作業区分	敷均し
					小型車割増	小型車割増無し
CB240010(0022)	コンクリート(施工ﾊﾟｯｹｰｼﾞ)	m3			構造物種別	無筋･鉄筋構造物
					ｺﾝｸﾘｰﾄ規格	21-8-25(20)(普通)
					水セメント比	W/C=55%以下
					小型車割増	小型車割増無し
CB240210(0023)	型枠(施工ﾊﾟｯｹｰｼﾞ)	m2			型枠の種類	一般型枠
CB240010(0024)	コンクリート(施工ﾊﾟｯｹｰｼﾞ)	m3			構造物種別	小型構造物
					ｺﾝｸﾘｰﾄ規格	18-8-25(普通)
					水セメント比	W/C=60%以下
					小型車割増	小型車割増無し
CB422520(0025)	地先境界ブロック(施工ﾊﾟｯｹｰｼﾞ)	m			作業区分	設置
					ﾌﾞﾛｯｸ規格	A種(120×120×600)
					ﾘｻｲｸﾙ認定製品区分	通常製品
					均し基礎ｺﾝｸﾘｰﾄ規格	不要

バックホウ運転経費　　第　0001　号 運転単価表
1.000 時間　　当り

名　　称	単位	数　量	単　価	金　額	摘　　要
バックホウ損料	時間				第0002号運転単価表
軽油 一般用	ﾘｯﾄﾙ				
特殊運転手	人				
合計	時間	1.000			
単位当り	時間	1.000	当り		

バックホウ損料　　第　0002　号 運転単価表
1.000 時間　　当り

名　　称	単位	数　量	単　価	金　額	摘　　要
バックホウ機械損料 排出ガス対策型	時間				

バックホウ損料　　第　0002　号 運転単価表

1.000 時間　　当り

名　　称	単位	数　量	単　価	金　額	摘　　要
合計	時間	1.000			
単位当り	時間	1.000	当り		

外　構　工　事　　数　量　総　括　表

【　　補　　助　　】

外 構 工（補助）数 量 総 括 表

工　種	名　称	規　格・寸　法	数 量	単位	備　考
土工	掘削	バックホウ	142	m³	
	埋戻	バックホウ＋振動コンパクタ	77	m³	
	盛土工	敷き均し	45	m³	
	残土処分	ダンプトラック　自由処分	20	m³	
	取り壊し工	無筋コンクリート	3.4	m³	
	ガラ処分工	無筋コンクリート　L=5.7km	3.4	m³	
	切断工	無筋コンクリート　t=150mm	3.7	m	用水路
構造物	歩車道境界ブロック	Ａ種 150×170×200　L=600	172.8	m	
	自由勾配側溝	幅300×高さ400	39.0	m	
	自由勾配側溝	幅300×高さ500	39.0	m	
	自由勾配側溝	幅300×高さ600	42.4	m	
	自由勾配側溝	幅300×高さ700	22.9	m	
	自由勾配側溝	グレーチング蓋付 幅300×高さ400（横断用）	12.0	m	
	自由勾配側溝	グレーチング蓋付 幅300×高さ600（横断用）	10.2	m	
	インバートコンクリート 自由勾配側溝(B=300)	18-8-25	5.1	m³	
	コンクリート蓋	車道用	129	枚	
	グレーチング蓋	車道用	14	枚	
	三重県型横断側溝	G-300C、グレーチング蓋付	15.0	m	
	インバートコンクリート (三重県型横断側溝)	18-8-25	0.5	m³	
	U形カルバート	B600×H600	14.0	m	
	コンクリート蓋	車道用、L=1000	14	枚	
	インバートコンクリート (U形カルバート)	18-8-25	0.5	m³	
	用水路すりつけ	上流側	1	箇所	
	用水路すりつけ	下流側	1	箇所	

外 構 工（補助）数 量 総 括 表

工　種	名　称	規　格・寸　法	数 量	単位	備　考
構造物	桝A-1		1	箇所	
	桝A-2		1	箇所	
	桝A-3		1	箇所	
	桝A-4		1	箇所	
	桝A-5		1	箇所	
	桝A-6		1	箇所	
	桝A-7		1	箇所	
	桝A-8		1	箇所	
	桝A-9		1	箇所	
	ステンレス製手摺り	H=1,100　斜部 SUS 304 ＨＬ仕上げ	1.3	m	
	〃	H=1,100　平部 SUS 304 ＨＬ仕上げ	34.7	m	
法面工	張コンクリート	t=100	30.6	m^3	
	エラスタイト	t=10	2.9	m^2	
舗装工	アスファルト舗装	場内	1,004.4	m^2	
	アスファルト舗装	場外	26.8	m^2	
植栽工	サツキツツジ	H=0.2m、W=0.3m	42	本	
	張芝		154	m^2	

流 入 管 工 数 量 総 括 表

工　種	名　称	規　格・寸　法	数 量	単位	備　考
土工	掘削	バックホウ	12	m^3	
	基面整正	人力	13	m^3	
	埋戻	バックホウ＋タンパ	8	m^3	
	残土処分	ダンプトラック　自由処分	12	m^3	
基礎工	砂基礎	機械施工(再生砂)	3.8	m^3	1.27＋2.53＝
配管工	硬質塩化ビニル管	RRVP　円形φ100　L=5.0m	18.8	m	
	曲管	φ100　RR　45°ベンド管	4	個	
	曲管	φ100　RR　11°1/4　ベンド管	1	個	
	ﾄﾞﾚｯｻｰｼﾞｮｲﾝﾄ	VSﾄﾞﾚｯｻｰ　φ100	1	個	
	離脱防止継手	φ=100	9	個	
	標示テープ	折りたたみ式 アルタン付 W=150　150mm×50m	21.1	m	

放流管工数量総括表

工　種	名　称	規　格・寸　法	数 量	単位	備　考
土工	掘削	バックホウ	19	m^3	
	基面整正		26	m^3	
	埋戻	バックホウ＋タンパ	10	m^3	
	残土処分	ﾀﾞﾝﾌﾟﾄﾗｯｸ　自由処分	9	m^3	
基礎工	砂基礎	機械施工(再生砂)	8.3	m^3	2.48＋5.78＝
配管工	硬質塩化ビニル管	RRVU　円形φ150　L=4.0m	41.6	m	
	標示テープ	折りたたみ式 アルタン付 W=150　150mm×50m	43	m	
Ｙ号マンホール					
本体工	底版ブロック	φ600×130	1	箇所	
	管取付壁ブロック	φ600×600	1	個	
	床版斜壁ブロック	φ600×150	1	個	
	調整リング	φ600×100	1	個	
	蓋及び受枠	防水、防臭　φ600　T-25 デザイン入	1	組	
	削孔	φ150	1	ヶ所	
	基礎栗石	5～15cm　t=150mm	0.8	m^2	
ｲﾝﾊﾞｰﾄｺﾝｸﾘｰﾄ	無筋コンクリート	18-8-25	0.1	m^3	
	モルタル	t=20、1:2	0.2	m^2	
	マンホール据付工	Ｙ号	1	ヶ所	

外　構　工　事　　数　量　計　算　書

【　　補　　助　　】

土 工 数 量 集 計 表

単位数量：1m当り

名　称	規　格	数量	単位	掘削		埋戻		盛土	残土処分	取壊し工	殻処分工	切断工	備　考
				単位数量	数量	単位数量	数量	数量	数量	数量	数量	数量	
歩車道境界ブロック	A種 150×170×200　L=600	24.20	m	0.02	0.48	0.01	0.24	—	0.24	—	—	—	側溝の併走部控除
自由勾配側溝	B300×H400	40.00	m	0.56	22.40	0.29	11.60	—	10.80	—	—	—	
	B300×H500	40.00	m	0.67	26.80	0.35	14.00	—	12.80	—	—	—	
	B300×H600	43.60	m	0.78	34.01	0.41	17.88	—	16.13	—	—	—	合流桝1土工控除
	B300×H700	22.90	m	0.89	20.38	0.47	10.76	—	9.62	—	—	—	合流桝1土工控除
	B300×H400横断用	12.50	m	0.57	7.13	0.29	3.63	—	3.50	—	—	—	
	B300×H600横断用	10.50	m	0.79	8.30	0.41	4.31	—	3.99	—	—	—	
三重県型横断側溝	G-300C	15.00	m	0.90	13.50	0.45	6.75	—	6.75	—	—	—	
用水路敷設替え	U形カルバート	1	箇所	—	8.84	—	7.61	—	1.23	3.35	3.35	3.72	
植栽帯	敷き均し	1	箇所	—	—	—	—	44.60	—	—	—	—	
合計					141.84		76.78	44.60	20.46	3.35	3.35	3.72	

土工延長数量計算書

名称・部位	規　格	算　　式			単位	数　　量	備　　考
歩車道境界ブロック	A種 150×170×200 L=600	17.75+6.41	＝	24.16	m	24.2	
自由勾配側溝	B300×H400	自由勾配側溝A　20.00	＝	20.00			
		自由勾配側溝B　20.00	＝	20.00			
			計	40.00	m	40.0	
	B300×H500	自由勾配側溝A　20.00	＝	20.00			
		自由勾配側溝B　20.00	＝	20.00			
			計	40.00	m	40.0	
	B300×H600	自由勾配側溝A　20.00	＝	20.00			
		自由勾配側溝B　18.85+5.28-0.5	＝	23.63			
			計	43.63	m	43.6	
	B300×H700	自由勾配側溝A　23.93-0.50	＝	22.88			
			計	22.88	m	22.9	
	B300×H400横断用	自由勾配側溝C　12.25+0.25	＝	12.50			
	グレーチング蓋付き		計	12.50	m	12.5	
	B300×H600横断用	自由勾配側溝B　10.46	＝	10.46			
	グレーチング蓋付き		計	10.46	m	10.5	
三重県型横型側溝	G-300C、ｸﾞﾚｰﾁﾝｸﾞ蓋付き	15.00	＝	15.00	m	15.0	
用水路敷設替え	Ｕ形カルバート	1	＝	1	箇所	1	

構造物・数量計算書（1）

名称・部位	規　格	算　　式				単位	数 量	備 考
歩車道境界ブロック	A種 150×170×200 L=600		83.93+58.85+5.28+17.75+6.41	＝	172.76	m	172.8	
自由勾配側溝	B300×H400	自由勾配側溝A	19.75	＝	19.75			
		自由勾配側溝B	19.25	＝	19.25			
				計	39.00	m	39.0	
	B300×H500	自由勾配側溝A	19.50	＝	19.50			
		自由勾配側溝B	19.50	＝	19.50			
				計	39.00	m	39.0	
	B300×H600	自由勾配側溝A	19.50	＝	19.50			
		自由勾配側溝B	18.35+4.53	＝	22.88			
				計	42.38	m	42.4	
	B300×H700	自由勾配側溝A	22.93	＝	22.93			
				計	22.93	m	22.9	
	B300×H400横断用	自由勾配側溝C	12.00	＝	12.00			
	グレーチング蓋付き			計	12.00	m	12.0	
	B300×H600横断用	自由勾配側溝B	10.21	＝	10.21			
	グレーチング蓋付き			計	10.21	m	10.2	
インバートコンクリート	18-8-25	自由勾配側溝A	(0.15+0.05)×1/2×0.30×19.75	＝	0.59			
(自由勾配側溝B=300)			(0.15+0.05)×1/2×0.30×19.50	＝	0.59			
			(0.15+0.05)×1/2×0.30×19.50	＝	0.59			
			(0.150+0.098)×1/2×0.30×(10.41-0.5)+(0.098+0.133)					
			×1/2×0.30×(12.24+1.28-0.5)	＝	0.82			
		自由勾配側溝B	(0.150+0.05)×1/2×0.30×19.25	＝	0.58			
			(0.150+0.05)×1/2×0.30×19.50	＝	0.59			
			(0.150+0.056)×1/2×0.30×18.35	＝	0.57			

構造物・数量計算書（2）

名称・部位	規　格	算　　式			単位	数 量	備 考
インバートコンクリート	18-8-25	(0.056+0.104)×1/2×0.30×10.21	＝	0.25			
(自由勾配側溝B=300)		(0.104+0.077)×1/2×0.30×4.53	＝	0.12			
		自由勾配側溝C　(0.150+0.089)×1/2×0.30×(12.25-0.25)	＝	0.43			
			計	5.13	m^3	5.1	
コンクリート蓋	車道用	(39.00+39.00+42.38+22.38)/10×9	＝	128.48	枚	129	
グレーチング蓋	車道用	(39.00+39.00+42.38+22.38)/10	＝	14.28	枚	14	
三重県型横型側溝	G-300C、ｸﾞﾚｰﾁﾝｸﾞ蓋付き	15.00	＝	15.00	m	15.0	
インバートコンクリート	18-8-25	(0.155+0.109)×1/2×0.26×15.00	＝	0.51	m^3	0.5	
U形カルバート	B600×H600		＝	14.00	m	14	
コンクリート蓋	車道用、L=1000	14.00/1.0	＝	14.00	枚	14	
インバートコンクリート	18-8-25	(0.085＋0.029)/2×0.56×14.0	＝	0.45	m^3	0.5	
用水路すりつけ部	上流側	1	＝	1	箇所	1	
用水路すりつけ部	下流側	1	＝	1	箇所	1	
塩ビ管	VUφ300	1.68	＝	1.68	m	1.7	
桝A-1	自由勾配側溝用集水桝	1	＝	1	箇所	1	
桝A-2	〃	1	＝	1	箇所	1	
桝A-3	〃	1	＝	1	箇所	1	
桝A-4	〃	1	＝	1	箇所	1	
桝A-5	〃	1	＝	1	箇所	1	
桝A-6	〃	1	＝	1	箇所	1	
桝A-7	〃	1	＝	1	箇所	1	
桝A-8	〃	1	＝	1	箇所	1	
桝A-9	〃	1	＝	1	箇所	1	

構造物・数量計算書（3）

名称・部位	規　格	算　　式	単位	数 量	備 考
ステンレス製手摺り	H=1,100　斜部	＝　1.29	m	1.3	
	H=1,100　平部	9.43 ＋ 11.75 ＋ 0.40 ＋ 6.38 ＋ 2.00 ＋ 4.73　＝　34.69	m	34.7	

歩車道境界ブロック　単　位　数　量

10m当り　数量

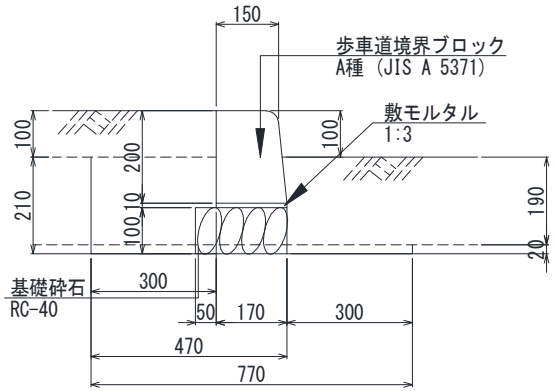

名　称	規　格	算　式		単 位	数　量
(土工)					
掘削		0.77×0.02×10.00	＝ 0.154		
		計	0.154	m^3	0.15
埋戻	振動コンパクタ	掘削量	＝ 0.154		
		△ 0.22×0.02×10.00	＝ △ 0.044		
		計	0.110	m^3	0.11
残土処分		0.15-0.11	＝ 0.04	m^3	(0.04)
(本体工)					
基面整正	人力	0.22×10.00	＝ 2.200	m^2	2.20
基礎砕石	RC-40, t=100mm	0.22×10.00	＝ 2.200	m^2	2.20
敷モルタル	1:3	0.17×0.01×10.00	＝ 0.017	m^3	0.02
歩車道境界ブロック	A種			m	10.00

自由勾配側溝(B300×H400)　単　位　数　量

10m当り　数量

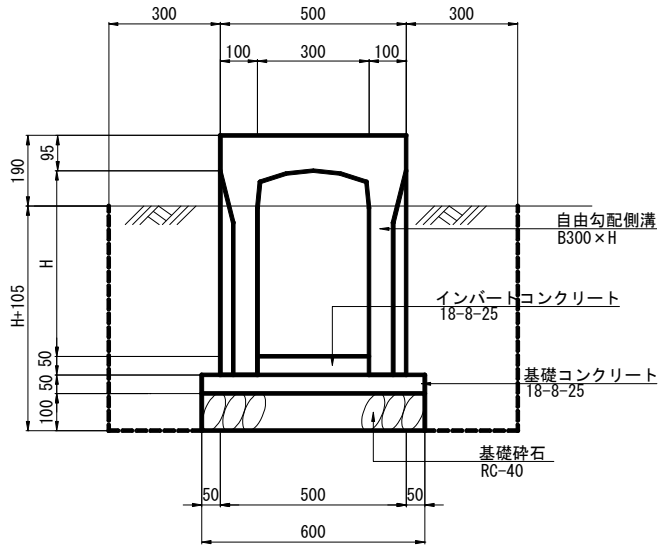

名　称	規　格	算　式	単 位	数　量
(土工)				
掘削		1.10×0.505×10.00 ＝ 5.555	m^3	5.56
埋戻	振動コンパクタ	掘削量 ＝ 5.555		
		△ 0.60×0.15×10.00 ＝ △ 0.900		
		△ 0.50×0.355×10.00 ＝ △ 1.775		
		計 2.880	m^3	2.88
残土処分		5.56-2.88 ＝ 2.68	m^3	(2.68)
(本体工)				
基面整正	人力	0.60×10.00 ＝ 6.000	m^2	6.00
基礎砕石	RC-40, t=100mm	0.60×10.00 ＝ 6.000	m^2	6.00
基礎コンクリート	18-8-25	0.60×0.05×10.00 ＝ 0.300	m^3	0.30
自由勾配側溝	B300×H400		m	10.00

自由勾配側溝(B300×H500)　単　位　数　量

10m当り　数量

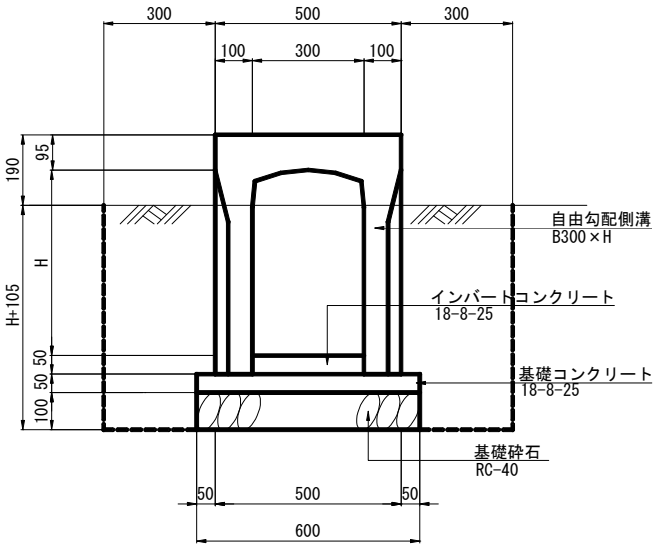

名　称	規　格	算　式	単 位	数　量
(土工)				
掘削		1.10×0.605×10.00　＝　6.655	m^3	6.66
埋戻	振動コンパクタ	掘削量　＝　6.655		
		△ 0.60×0.15×10.00　＝　△ 0.900		
		△ 0.50×0.455×10.00　＝　△ 2.275		
		計　3.480	m^3	3.48
残土処分		6.66-3.48　＝　3.18	m^3	(3.18)
(本体工)				
基面整正	人力	0.60×10.00　＝　6.000	m^2	6.00
基礎砕石	RC-40, t=100mm	0.60×10.00　＝　6.000	m^2	6.00
基礎コンクリート	18-8-25	0.60×0.05×10.00　＝　0.300	m^3	0.30
自由勾配側溝	B300×H500		m	10.00

自由勾配側溝(B300×H600)　単　位　数　量

10m当り　数量

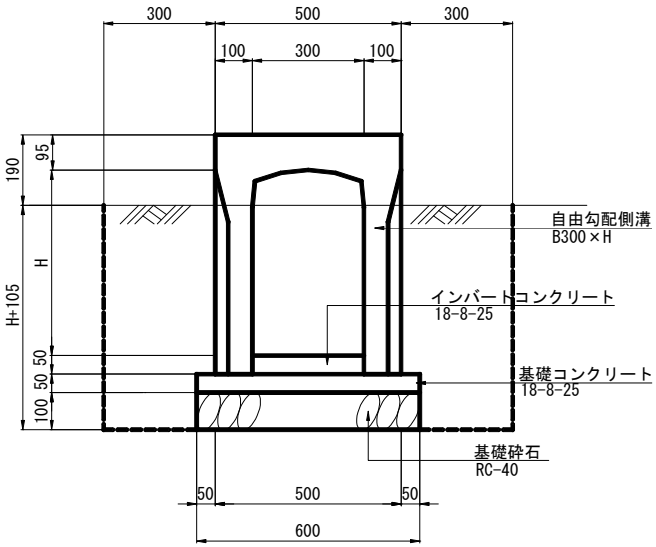

名　称	規　格	算　式		単 位	数　量
(土工)					
掘削		1.10×0.705×10.00	＝ 7.755	m^3	7.76
埋戻	振動コンパクタ	掘削量	＝ 7.755		
		△ 0.60×0.15×10.00	＝ △ 0.900		
		△ 0.50×0.555×10.00	＝ △ 2.775		
		計	4.080	m^3	4.08
残土処分		7.76-4.08	＝ 3.68	m^3	(3.68)
(本体工)					
基面整正	人力	0.60×10.00	＝ 6.000	m^2	6.00
基礎砕石	RC-40, t=100mm	0.60×10.00	＝ 6.000	m^2	6.00
基礎コンクリート	18-8-25	0.60×0.05×10.00	＝ 0.300	m^3	0.30
自由勾配側溝	B300×H600			m	10.00

自由勾配側溝(B300×H700)　単　位　数　量

10m当り　数量

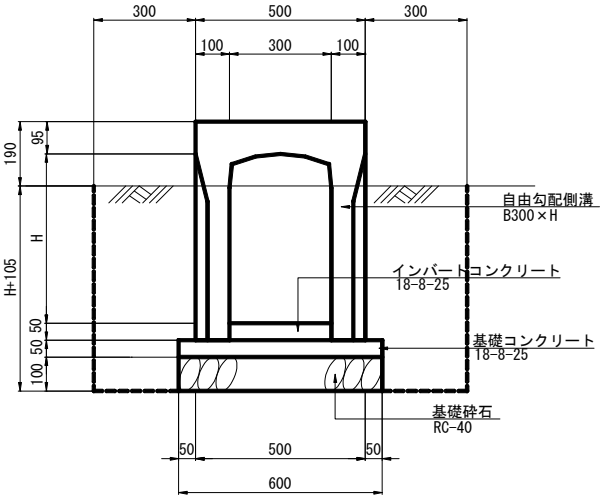

名　称	規　格	算　式	単 位	数　量
(土工)				
掘削		1.10×0.805×10.00 ＝ 8.855	m^3	8.86
埋戻	振動コンパクタ	掘削量 ＝ 8.855		
		△ 0.60×0.15×10.00 ＝ △ 0.900		
		△ 0.50×0.655×10.00 ＝ △ 3.275		
		計 4.680	m^3	4.68
残土処分		8.86-4.68 ＝ 4.18	m^3	(4.18)
(本体工)				
基面整正	人力	0.60×10.00 ＝ 6.000	m^2	6.00
基礎砕石	RC-40, t=100mm	0.60×10.00 ＝ 6.000	m^2	6.00
基礎コンクリート	18-8-25	0.60×0.05×10.00 ＝ 0.300	m^3	0.30
自由勾配側溝	B300×H700		m	10.00

自由勾配側溝(B300×H400)横断用　単　位　数　量

10m当り　数量

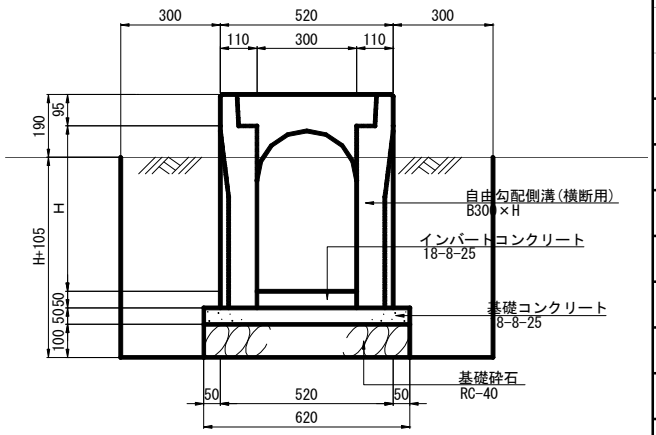

名　称	規　格	算　式		単 位	数　量
(土工)					
掘削		1.12×0.505×10.00	＝ 5.656	m^3	5.66
埋戻	振動コンパクタ	掘削量	＝ 5.656		
		△ 0.62×0.15×10.00	＝ △ 0.930		
		△ 0.52×0.355×10.00	＝ △ 1.846		
		計	2.880	m^3	2.88
残土処分		5.66-2.88	＝ 2.78	m^3	(2.78)
(本体工)					
基面整正	人力	0.62×10.00	＝ 6.200	m^2	6.20
基礎砕石	RC-40, t=100mm	0.62×10.00	＝ 6.200	m^2	6.20
基礎コンクリート	18-8-25	0.62×0.05×10.00	＝ 0.310	m^3	0.31
自由勾配側溝	B300×H400、横断用			m	10.00

自由勾配側溝(B300×H600)横断用　単　位　数　量

10m当り　数量

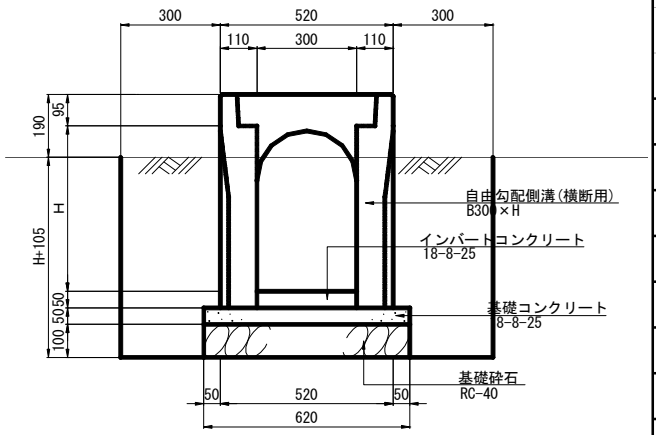

名　称	規　格	算　式		単 位	数　量
(土工)					
掘削		1.12×0.705×10.00	＝ 7.896	m^3	7.90
埋戻	振動コンパクタ	掘削量	＝ 7.896		
		△ 0.62×0.15×10.00	＝ △ 0.930		
		△ 0.52×0.555×10.00	＝ △ 2.886		
		計	4.080	m^3	4.08
残土処分		7.90-4.08	＝ 3.82	m^3	(3.82)
(本体工)					
基面整正	人力	0.62×10.00	＝ 6.200	m^2	6.20
基礎砕石	RC-40, t=100mm	0.62×10.00	＝ 6.200	m^2	6.20
基礎コンクリート	18-8-25	0.62×0.05×10.00	＝ 0.310	m^3	0.31
自由勾配側溝	B300×H600、横断用			m	10.00

三重県型横断側溝 G-300C　単　位　数　量

10m当り　数量

略　　図	名　　称	規　　格	算　　式	単 位	数　　量
掘削余幅	(土工)				
30cm	掘削		1.12×0.805×10.00 ＝ 9.016	m^3	9.02
掘削勾配	埋戻	振動コンパクタ	掘削量 ＝ 9.016		
直掘			△ 0.68×0.15×10.00 ＝ △ 1.020		
			△ 0.58×0.10×10.00 ＝ △ 0.580		
			△ 0.52×(0.725+0.020−0.19)×10.00 ＝ △ 2.886		
			計 4.530	m^3	4.53
	残土処分		9.02−4.53 ＝ 4.49	m^3	(4.49)
	(本体工)				
	基面整正	人力	0.68×10.00 ＝ 6.800	m^2	6.80
	基礎砕石	RC-40, t=100mm	0.68×10.00 ＝ 6.800	m^2	6.80
	敷モルタル	1:3	0.48×0.02×10.00 ＝ 0.096	m^3	0.10
	基礎コンクリート		0.58×0.10×10.00 ＝ 0.580	m^3	0.58
	三重県型横断側溝	G-300C、 ｸﾞﾚｰﾁﾝｸﾞ蓋付き		m	10.00

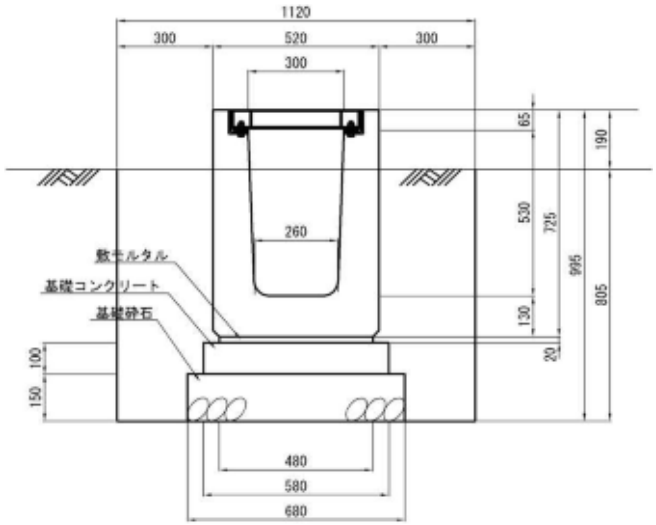

桝A-1　単　位　数　量

1箇所当り　数量

略　図

平　面　図

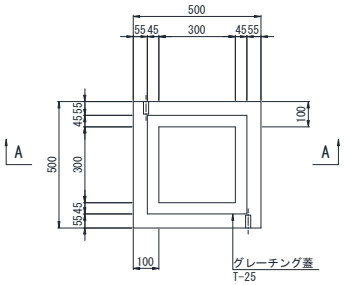

A-A断面図

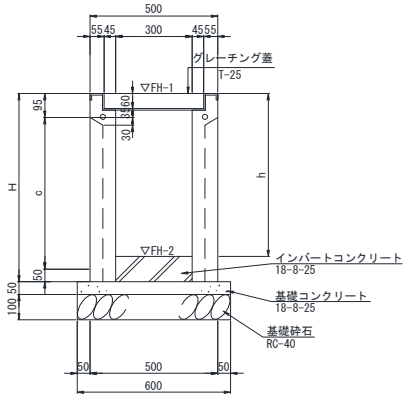

桝A

番号	FH-1	FH-2	h	C	H	蓋仕様	備　考
A-1	186.40	186.005	0.395	300	445	T-25	南西角
A-2	186.40	185.864	0.536	500	645	T-25	北西角
A-3	186.40	185.767	0.633	600	745	T-25	樋接続桝(1)
A-4	186.40	185.701	0.699	700	845	T-25	樋接続桝(2)
A-5	186.40	185.911	0.489	400	545	T-25	樋接続桝(3)
A-6	186.40	185.839	0.561	500	645	T-25	樋接続桝(4)
A-7	186.40	185.795	0.605	600	745	T-25	南東角
A-8	186.30	185.659	0.641	600	745	T-25	東中央部
A-9	185.40	184.944	0.456	400	545	T-25	門扉東

名　称	規　格	算　式	単 位	数　量
(本体工)				
基面整正		0.60×0.60　＝　0.360	m^2	0.36
インバートコンクリート	18-8-25	0.30×0.30×0.050　＝　0.005	m^3	0.01
桝A-1	300×300×300		個	1
グレーチング蓋	T-25、300×300		枚	1
基礎コンクリート	18-8-25	0.60×0.60×0.05　＝　0.018	m^3	0.02
基礎砕石	RC-40,t=100	0.60×0.60　＝　0.360	m^2	0.36

桝A-2　単　位　数　量

1箇所当り　数量

略　図

平　面　図

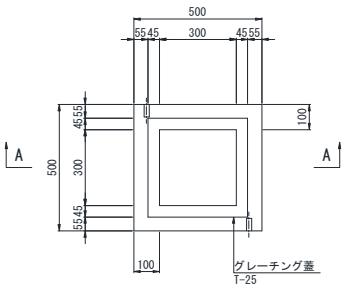

A-A断面図

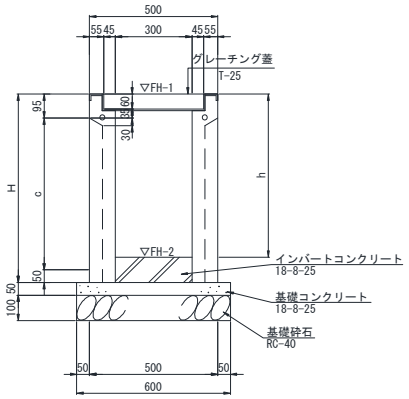

桝A

番号	FH-1	FH-2	h	C	H	蓋仕様	備　考
A-1	186.40	186.005	0.395	300	445	T-25	南西角
A-2	186.40	185.864	0.536	500	645	T-25	北西角
A-3	186.40	185.767	0.633	600	745	T-25	樋接続桝(1)
A-4	186.40	185.701	0.699	700	845	T-25	樋接続桝(2)
A-5	186.40	185.911	0.489	400	545	T-25	樋接続桝(3)
A-6	186.40	185.839	0.561	500	645	T-25	樋接続桝(4)
A-7	186.40	185.795	0.605	600	745	T-25	南東角
A-8	186.30	185.659	0.641	600	745	T-25	東中央部
A-9	185.40	184.944	0.456	400	545	T-25	門扉東

名　称	規　格	算　式	単 位	数　量
(本体工)				
基面整正		0.60×0.60　＝　0.360	m^2	0.36
インバートコンクリート	18-8-25	0.30×0.30×0.109　＝　0.010	m^3	0.01
桝A-2	300×300×500		個	1
グレーチング蓋	T-25、300×300		枚	1
基礎コンクリート	18-8-25	0.60×0.60×0.05　＝　0.018	m^3	0.02
基礎砕石	RC-40,t=100	0.60×0.60　＝　0.360	m^2	0.36

桝A-3　単　位　数　量

1箇所当り　数量

略　図

平　面　図

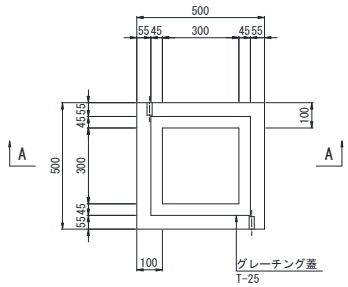

A-A断面図

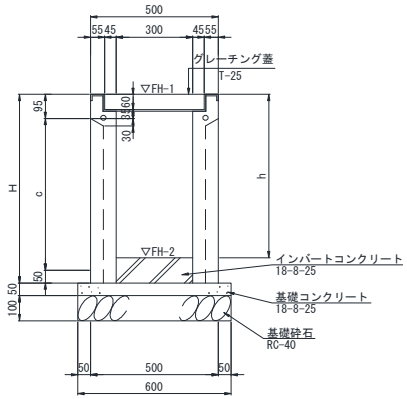

桝A

番号	FH-1	FH-2	h	C	H	蓋仕様	備　考
A-1	186.40	186.005	0.395	300	445	T-25	南西角
A-2	186.40	185.864	0.536	500	645	T-25	北西角
A-3	186.40	185.767	0.633	600	745	T-25	樋接続桝(1)
A-4	186.40	185.701	0.699	700	845	T-25	樋接続桝(2)
A-5	186.40	185.911	0.489	400	545	T-25	樋接続桝(3)
A-6	186.40	185.839	0.561	500	645	T-25	樋接続桝(4)
A-7	186.40	185.795	0.605	600	745	T-25	南東角
A-8	186.30	185.659	0.641	600	745	T-25	東中央部
A-9	185.40	184.944	0.456	400	545	T-25	門扉東

名　称	規　格	算　式		単 位	数　量
(本体工)					
基面整正		0.60×0.60	＝ 0.360	m^2	0.36
インバートコンクリート	18-8-25	0.30×0.30×0.112	＝ 0.010	m^3	0.01
桝A-3	300×300×600			個	1
グレーチング蓋	T-25、300×300			枚	1
基礎コンクリート	18-8-25	0.60×0.60×0.05	＝ 0.018	m^3	0.02
基礎砕石	RC-40,t=100	0.60×0.60	＝ 0.360	m^2	0.36

桝A-4　単　位　数　量

1箇所当り　数量

略　図

平　面　図

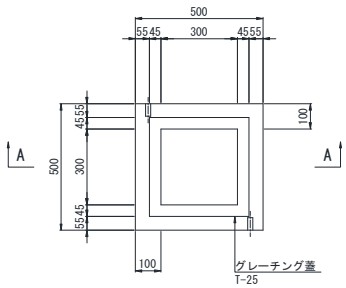

A-A断面図

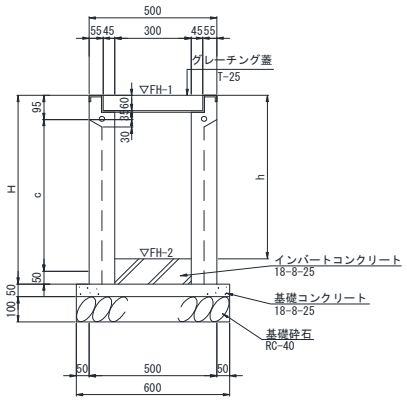

桝A

番号	FH-1	FH-2	h	C	H	蓋仕様	備　考
A-1	186.40	186.005	0.395	300	445	T-25	南西角
A-2	186.40	185.864	0.536	500	645	T-25	北西角
A-3	186.40	185.767	0.633	600	745	T-25	樋接続桝(1)
A-4	186.40	185.701	0.699	700	845	T-25	樋接続桝(2)
A-5	186.40	185.911	0.489	400	545	T-25	樋接続桝(3)
A-6	186.40	185.839	0.561	500	645	T-25	樋接続桝(4)
A-7	186.40	185.795	0.605	600	745	T-25	南東角
A-8	186.30	185.659	0.641	600	745	T-25	東中央部
A-9	185.40	184.944	0.456	400	545	T-25	門扉東

名　称	規　格	算　式	単 位	数　量
(本体工)				
基面整正		0.60×0.60　＝　0.360	m^2	0.36
インバートコンクリート	18-8-25	0.30×0.30×0.146　＝　0.013	m^3	0.01
桝A-4	300×300×700		個	1
グレーチング蓋	T-25、300×300		枚	1
基礎コンクリート	18-8-25	0.60×0.60×0.05　＝　0.018	m^3	0.02
基礎砕石	RC-40,t=100	0.60×0.60　＝　0.360	m^2	0.36

桝A-5　単　位　数　量

1箇所当り　数量

略　図

平　面　図

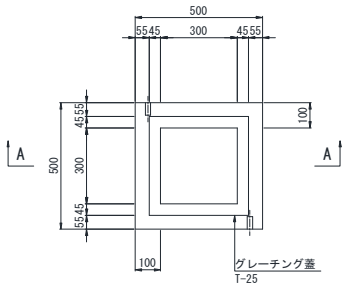

A-A断面図

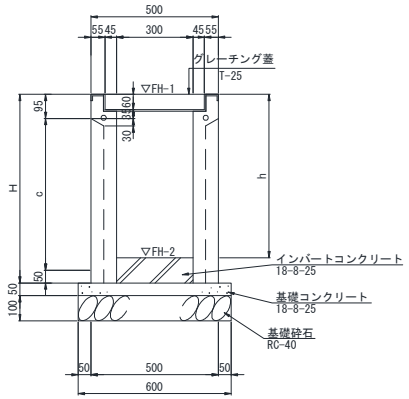

桝A

番号	FH-1	FH-2	h	C	H	蓋仕様	備　考
A-1	186.40	186.005	0.395	300	445	T-25	南西角
A-2	186.40	185.864	0.536	500	645	T-25	北西角
A-3	186.40	185.767	0.633	600	745	T-25	樋接続桝(1)
A-4	186.40	185.701	0.699	700	845	T-25	樋接続桝(2)
A-5	186.40	185.911	0.489	400	545	T-25	樋接続桝(3)
A-6	186.40	185.839	0.561	500	645	T-25	樋接続桝(4)
A-7	186.40	185.795	0.605	600	745	T-25	南東角
A-8	186.30	185.659	0.641	600	745	T-25	東中央部
A-9	185.40	184.944	0.456	400	545	T-25	門扉東

名　称	規　格	算　式	単 位	数　量
(本体工)				
基面整正		0.60×0.60　＝　0.360	m^2	0.36
インバートコンクリート	18-8-25	0.30×0.30×0.056　＝　0.005	m^3	0.01
桝A-5	300×300×400		個	1
グレーチング蓋	T-25、300×300		枚	1
基礎コンクリート	18-8-25	0.60×0.60×0.05　＝　0.018	m^3	0.02
基礎砕石	RC-40,t=100	0.60×0.60　＝　0.360	m^2	0.36

桝A-6　単　位　数　量

1箇所当り　数量

略　図

平　面　図

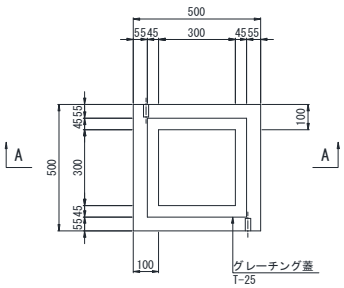

A-A断面図

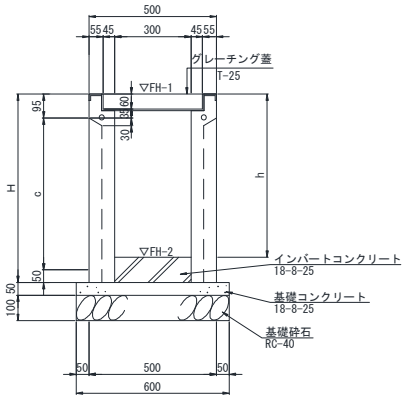

桝A

番号	FH-1	FH-2	h	C	H	蓋仕様	備　考
A-1	186.40	186.005	0.395	300	445	T-25	南西角
A-2	186.40	185.864	0.536	500	645	T-25	北西角
A-3	186.40	185.767	0.633	600	745	T-25	樋接続桝(1)
A-4	186.40	185.701	0.699	700	845	T-25	樋接続桝(2)
A-5	186.40	185.911	0.489	400	545	T-25	樋接続桝(3)
A-6	186.40	185.839	0.561	500	645	T-25	樋接続桝(4)
A-7	186.40	185.795	0.605	600	745	T-25	南東角
A-8	186.30	185.659	0.641	600	745	T-25	東中央部
A-9	185.40	184.944	0.456	400	545	T-25	門扉東

名　称	規　格	算　式	単 位	数　量
(本体工)				
基面整正		0.60×0.60　＝　0.360	m^2	0.36
インバートコンクリート	18-8-25	0.30×0.30×0.084　＝　0.008	m^3	0.01
桝A-6	300×300×500		個	1
グレーチング蓋	T-25、300×300		枚	1
基礎コンクリート	18-8-25	0.60×0.60×0.05　＝　0.018	m^3	0.02
基礎砕石	RC-40,t=100	0.60×0.60　＝　0.360	m^2	0.36

桝A-7　単　位　数　量

1箇所当り　数量

略　図

平　面　図

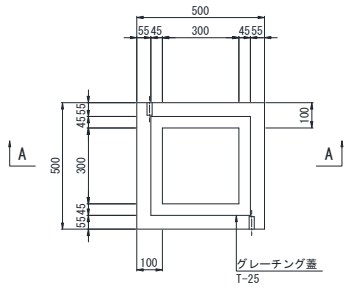

A-A断面図

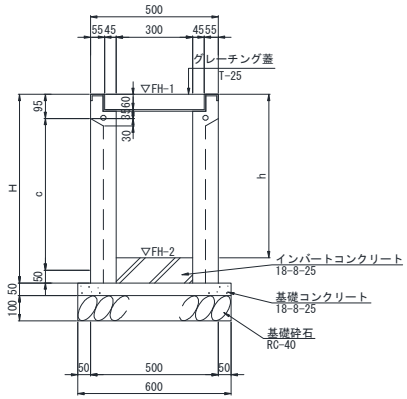

桝A

番号	FH-1	FH-2	h	C	H	蓋仕様	備　考
A-1	186.40	186.005	0.395	300	445	T-25	南西角
A-2	186.40	185.864	0.536	500	645	T-25	北西角
A-3	186.40	185.767	0.633	600	745	T-25	樋接続桝(1)
A-4	186.40	185.701	0.699	700	845	T-25	樋接続桝(2)
A-5	186.40	185.911	0.489	400	545	T-25	樋接続桝(3)
A-6	186.40	185.839	0.561	500	645	T-25	樋接続桝(4)
A-7	186.40	185.795	0.605	600	745	T-25	南東角
A-8	186.30	185.659	0.641	600	745	T-25	東中央部
A-9	185.40	184.944	0.456	400	545	T-25	門扉東

名　称	規　格	算　式		単 位	数　量
(本体工)					
基面整正		0.60×0.60	＝ 0.360	m^2	0.36
インバートコンクリート	18-8-25	0.30×0.30×0.14	＝ 0.013	m^3	0.01
桝A-7	300×300×600			個	1
グレーチング蓋	T-25、300×300			枚	1
基礎コンクリート	18-8-25	0.60×0.60×0.05	＝ 0.018	m^3	0.02
基礎砕石	RC-40,t=100	0.60×0.60	＝ 0.360	m^2	0.36

桝A-8　単　位　数　量

1箇所当り　数量

略　図

平　面　図

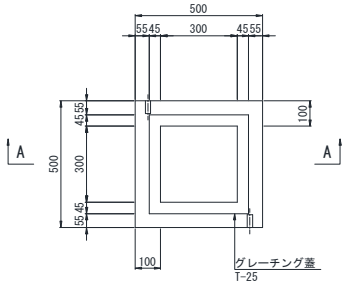

A-A断面図

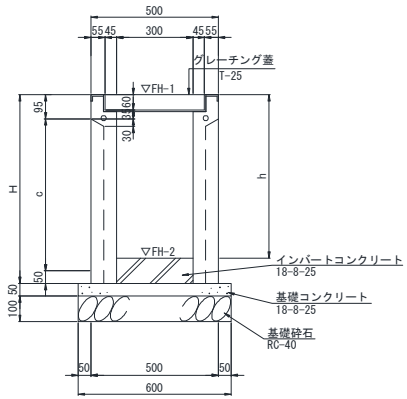

桝A

番号	FH-1	FH-2	h	C	H	蓋仕様	備　考
A-1	186.40	186.005	0.395	300	445	T-25	南西角
A-2	186.40	185.864	0.536	500	645	T-25	北西角
A-3	186.40	185.767	0.633	600	745	T-25	樋接続桝(1)
A-4	186.40	185.701	0.699	700	845	T-25	樋接続桝(2)
A-5	186.40	185.911	0.489	400	545	T-25	樋接続桝(3)
A-6	186.40	185.839	0.561	500	645	T-25	樋接続桝(4)
A-7	186.40	185.795	0.605	600	745	T-25	南東角
A-8	186.30	185.659	0.641	600	745	T-25	東中央部
A-9	185.40	184.944	0.456	400	545	T-25	門扉東

名　称	規　格	算　式	単 位	数　量
(本体工)				
基面整正		0.60×0.60　＝　0.360	m^2	0.36
インバートコンクリート	18-8-25	0.30×0.30×0.104　＝　0.009	m^3	0.01
桝A-8	300×300×600		個	1
グレーチング蓋	T-25、300×300		枚	1
基礎コンクリート	18-8-25	0.60×0.60×0.05　＝　0.018	m^3	0.02
基礎砕石	RC-40,t=100	0.60×0.60　＝　0.360	m^2	0.36

桝A-9　単　位　数　量

1箇所当り　数量

略　図

平　面　図

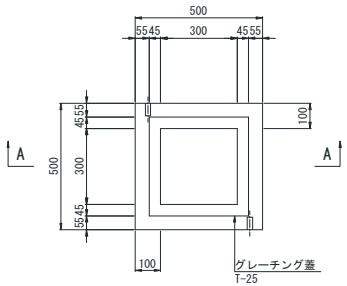

A-A断面図

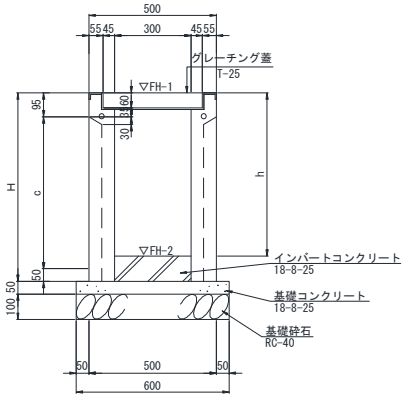

桝A

番号	FH-1	FH-2	h	C	H	蓋仕様	備　考
A-1	186.40	186.005	0.395	300	445	T-25	南西角
A-2	186.40	185.864	0.536	500	645	T-25	北西角
A-3	186.40	185.767	0.633	600	745	T-25	樋接続桝(1)
A-4	186.40	185.701	0.699	700	845	T-25	樋接続桝(2)
A-5	186.40	185.911	0.489	400	545	T-25	樋接続桝(3)
A-6	186.40	185.839	0.561	500	645	T-25	樋接続桝(4)
A-7	186.40	185.795	0.605	600	745	T-25	南東角
A-8	186.30	185.659	0.641	600	745	T-25	東中央部
A-9	185.40	184.944	0.456	400	545	T-25	門扉東

名　称	規　格	算　式	単 位	数　量
(本体工)				
基面整正		0.60×0.60　＝　0.360	m^2	0.36
インバートコンクリート	18-8-25	0.30×0.30×0.089　＝　0.008	m^3	0.01
桝A-9	300×300×400		個	1
グレーチング蓋	T-25、300×300		枚	1
基礎コンクリート	18-8-25	0.60×0.60×0.05　＝　0.018	m^3	0.02
基礎砕石	RC-40,t=100	0.60×0.60　＝　0.360	m^2	0.36

(1箇所当り　数量)

U形カルバート・埋戻し・本体工 数 量

10m当り　数量

略　　図	名　　称	規　　格	算　　式	単 位	数 量
埋戻し	(土工)				
	埋戻し		掘削量1.50×0.69×15.00　＝　15.525		
	躯体控除量	U形カルバート	△　(0.742×0.54＋0.85×0.15)×14.00　＝　△ 7.395		
		すりつけ部(上流側)	△　(0.86×0.49+0.96×0.1)　×0.5　＝　△ 0.259		
		すりつけ部(下流側)	△　(((0.60+0.56)/2+0.15×2)×0.636+(1.00＋0.96)/2×0.1)　×0.5　＝　△ 0.265		(1箇所当り)
			計　7.607		7.61
	基面整正工		0.85×10.00　＝　8.500	m^2	8.50
	(本体工)				
	基礎砕石	RC-40, t=100mm	0.85×10.00　＝　8.500	m^2	8.50
	敷モルタル工	1:3	0.742×0.02×10.00　＝　0.148	m^3	0.15
	基礎コンクリート工	18-8-25	0.85×0.05×10.00　＝　0.425	m^3	0.43
	U型カルバート	B600×H600	10.00/2.00　＝　5.000	(個)	5.00
		L=2.0m/個			
	インバートモルタル		別途計上		

埋戻し

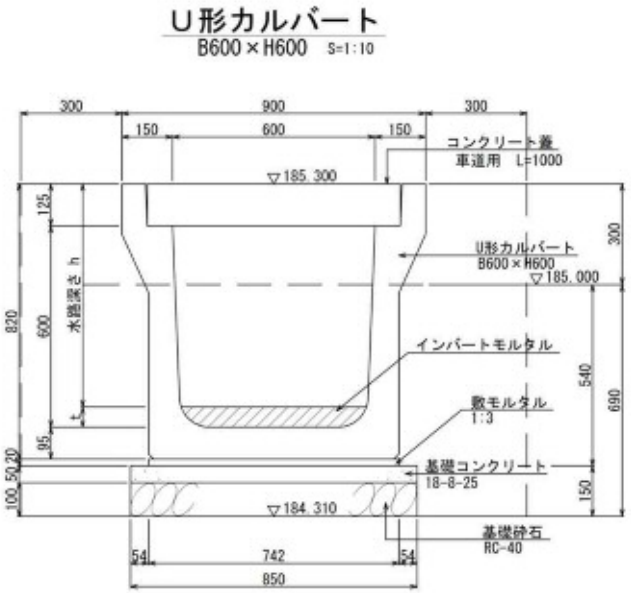

用水路すりつけ部（上流側）　　数　量

1箇所当り　数量

略　　図	名　　称	規　　格	算　　式	単 位	数 量
摺り付け部(上流側)	無筋コンクリート工	18-8-40	(0.86×0.15+0.50×0.15×2) ×0.50 ＝ 0.140	m^3	0.14
	型枠工		(0.65+0.5)×0.5×2 ＝ 1.150	m^2	1.15
	基礎砕石	RC-40, t=100mm	0.96×0.50 ＝ 0.480	m^2	0.48
	基面整正		0.96×0.50 ＝ 0.480	m^2	0.48

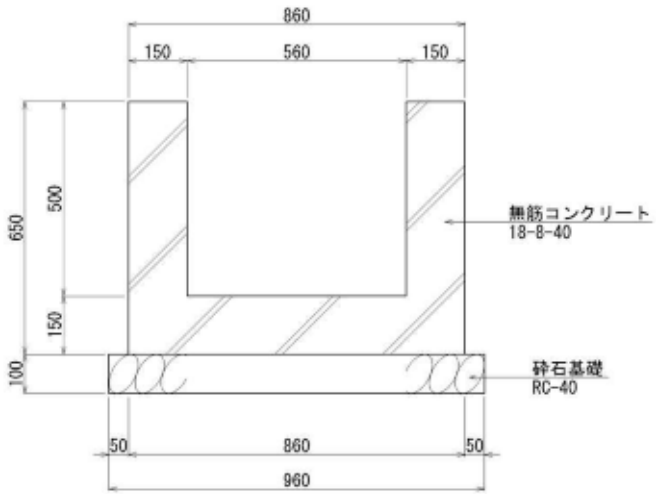

用水路すりつけ部（下流側）　　数　量

1箇所当り　数量

略　　図	名　　称	規　　格	算　　式	単 位	数 量
摺り付け部(下流側)	無筋コンクリート工	18-8-40	((0.9＋0.86) /2×0.15+0.50×0.15×2) ×0.50		
			＝ 0.141	m^3	0.14
	型枠工		(0.65+0.5)×0.5×2 ＝ 1.150	m^2	1.15
	基礎砕石	RC-40,t=100mm	(1.00+0.96)/2×0.50 ＝ 0.490	m^2	0.49
	基面整正		(1.00+0.96)/2×0.50 ＝ 0.490	m^2	0.49

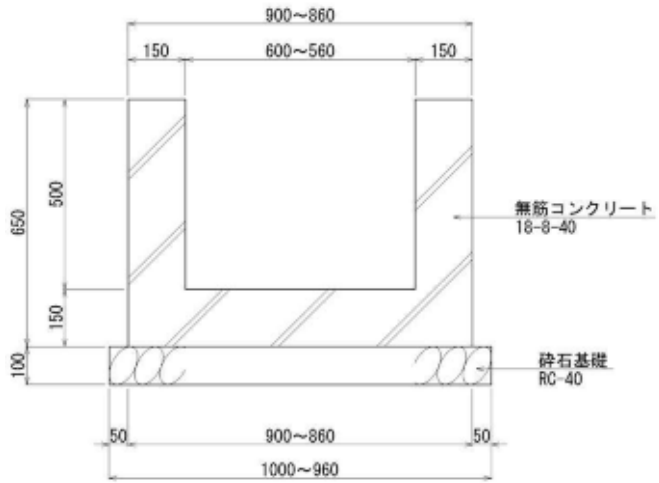

既設用水路掘削・取壊し　数量

1箇所当り　数量

略　　図	名　　称	規　　格	算　　式	単 位	数 量
既設用水路掘削・取壊し	掘削工		1.50×0.69×15.00 ＝ 15.525	m^3	
	既設用水路控除		△ 0.86×(0.490+0.546)/2×15.00 ＝ △ 6.682	m^3	
			計 8.843	m^3	8.84
	取り壊し工	無筋コンクリート	(0.86×0.15＋0.15×0.5×2)×13.00 ＝ 3.348	m^3	3.35
	ガラ処分工	無筋コンクリート	＝ 3.348	m^3	3.35
	切断工（2箇所）	無筋Co　t=150mm	(0.86＋0.5×2)×2 ＝ 3.720	m	3.72

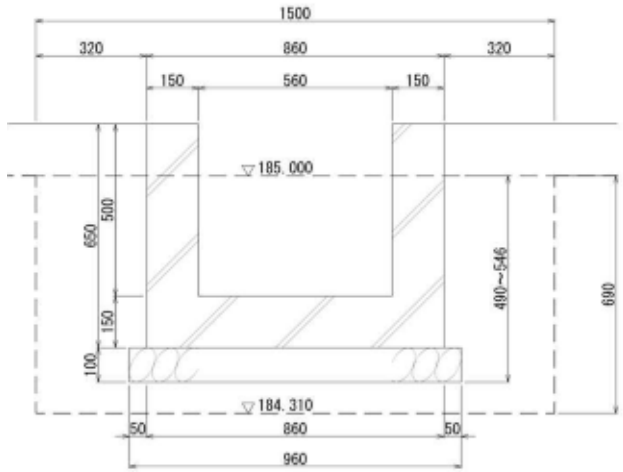

盛土(植栽帯) ・数量計算書

名称・部位	規　格	算　　式	単位	数　　量	備　　考
盛土	敷き均し	植栽帯　　[GH186.50～GH186.21]			
		[C4-1]			
		153.61×(186.50-186.21)　　= 44.55	m^3	44.6	

盛土工・根拠図

（植栽帯盛土面積算定図）

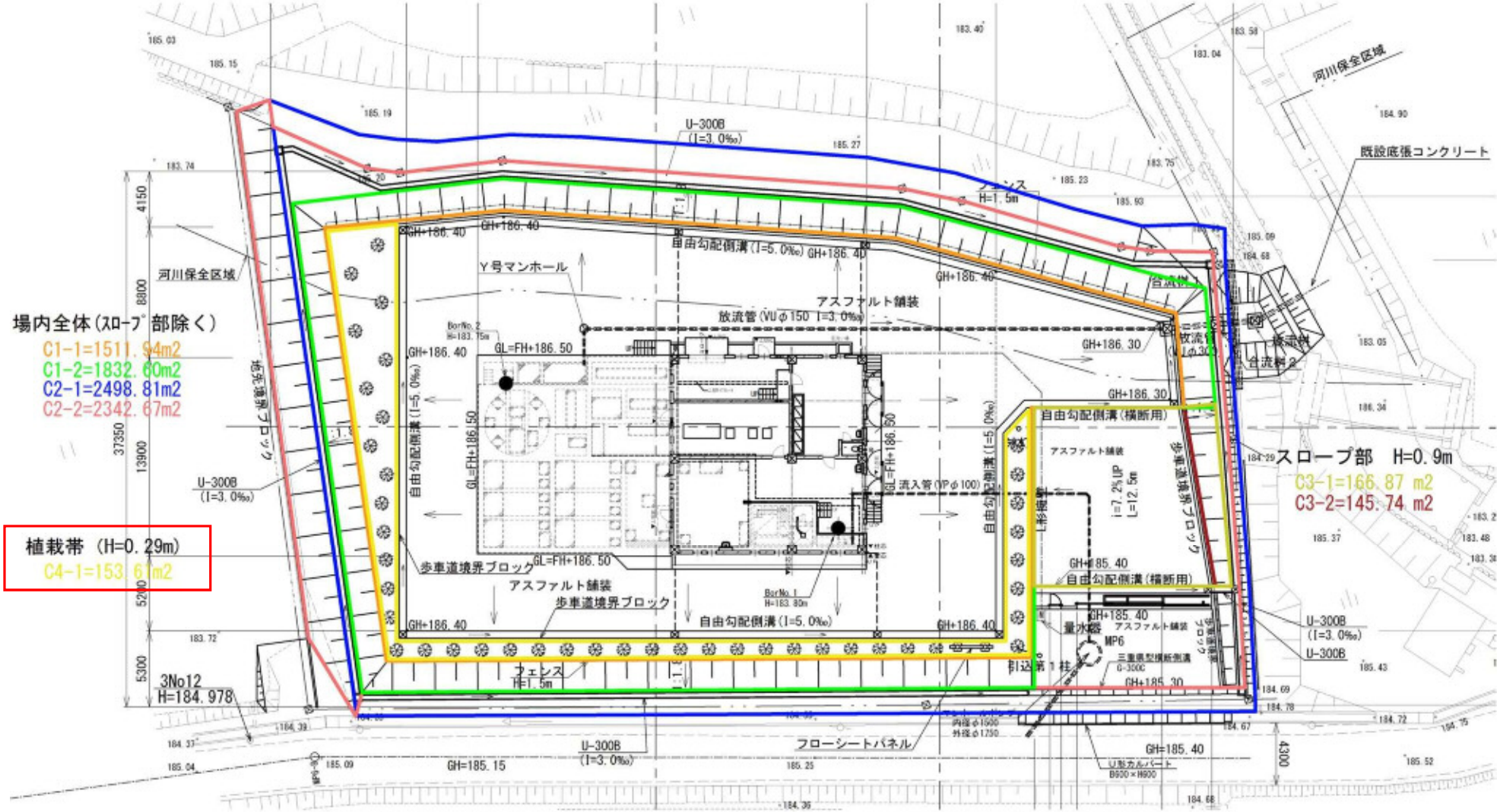

法 面 工・数 量 計 算 書（1）

名称・部位	規　格	算　　式				単位	数 量	備　考
張コンクリート	t=100	斜率	√(1+1.8×1.8)/1.8	＝	1.144			
		法面部	(159.62＋97.18)×1.144	＝	293.78 m²			
		平場	12.10	＝	12.10 m²			
			(293.78 ＋ 12.10) × 0.10	＝	30.59	m³	30.6	
目地材	エラスタイト	法面部	159.62 ＋ 97.18	＝	256.80 m²			
	t=10mm		70.10 ＋ 45.41	＝	115.51 m			
			125.27 ／ 9.0	＝	13 箇所			
		1箇所当り平均法長	280.58m2/125.27m	＝	2.22 m			
		14箇所×2.24m×0.10m		＝	2.89	m²	2.9	

舗 装 工・数 量 計 算 書（1）

名称・部位	規　格	算　　式		単位	数　　量	備　　考
アスファルト舗装(場内)	4-15	(793.15+140.54+70.75)	＝ 1,004.44			
			計 1,004.44	m^2	1,004.4	
アスファルト舗装(場外)	50-50-100-100	26.80	＝ 26.80	m^2		
			計 26.80	m^2	26.8	

アスファルト舗装(場内)　単　位　数　量

100m^{2}当り　数量

略　　図	名　　称	規　　格	算　　式	単 位	数　　量
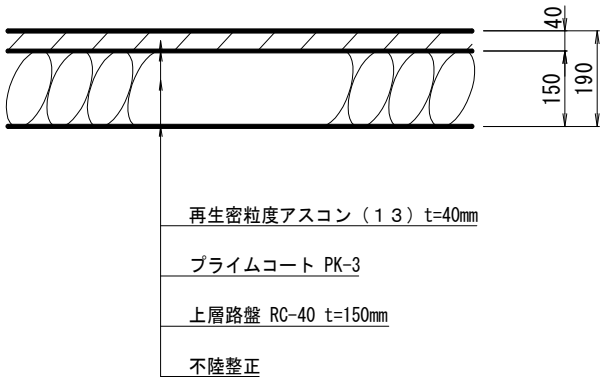	再生密粒度アスコン(13)	t=4cm		m^2	100.00
	プライムコート	PK-3		m^2	100.00
	上層路盤	RC-40,t=150		m^2	100.00
	不陸整正			m^2	100.00

アスファルト舗装(場外)　単　位　数　量

100m^{2}当り　数量

略　　図	名　　称	規　　格	算　　式	単 位	数　　量
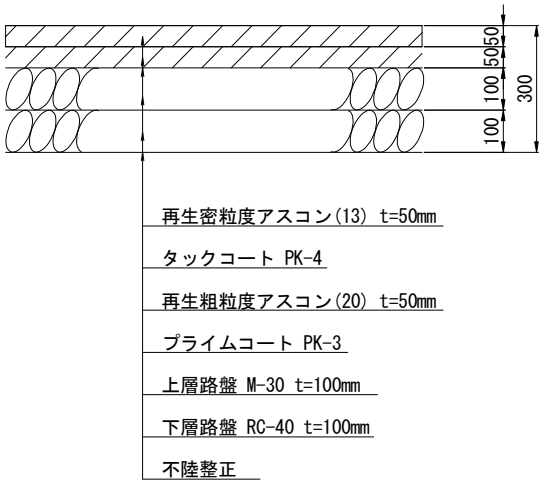	再生密粒度アスコン(13)	t=5cm		m^2	100.00
	タックコート	PK-4		m^2	100.00
	再生粗粒度アスコン(20)	t=5cm		m^2	100.00
	プライムコート	PK-3		m^2	100.00
	上層路盤	M-30,t=100		m^2	100.00
	下層路盤	RC-40,t=100		m^2	100.00
	不陸整正			m^2	100.00

舗 装 工・法 面 工・数 量 根 拠 図

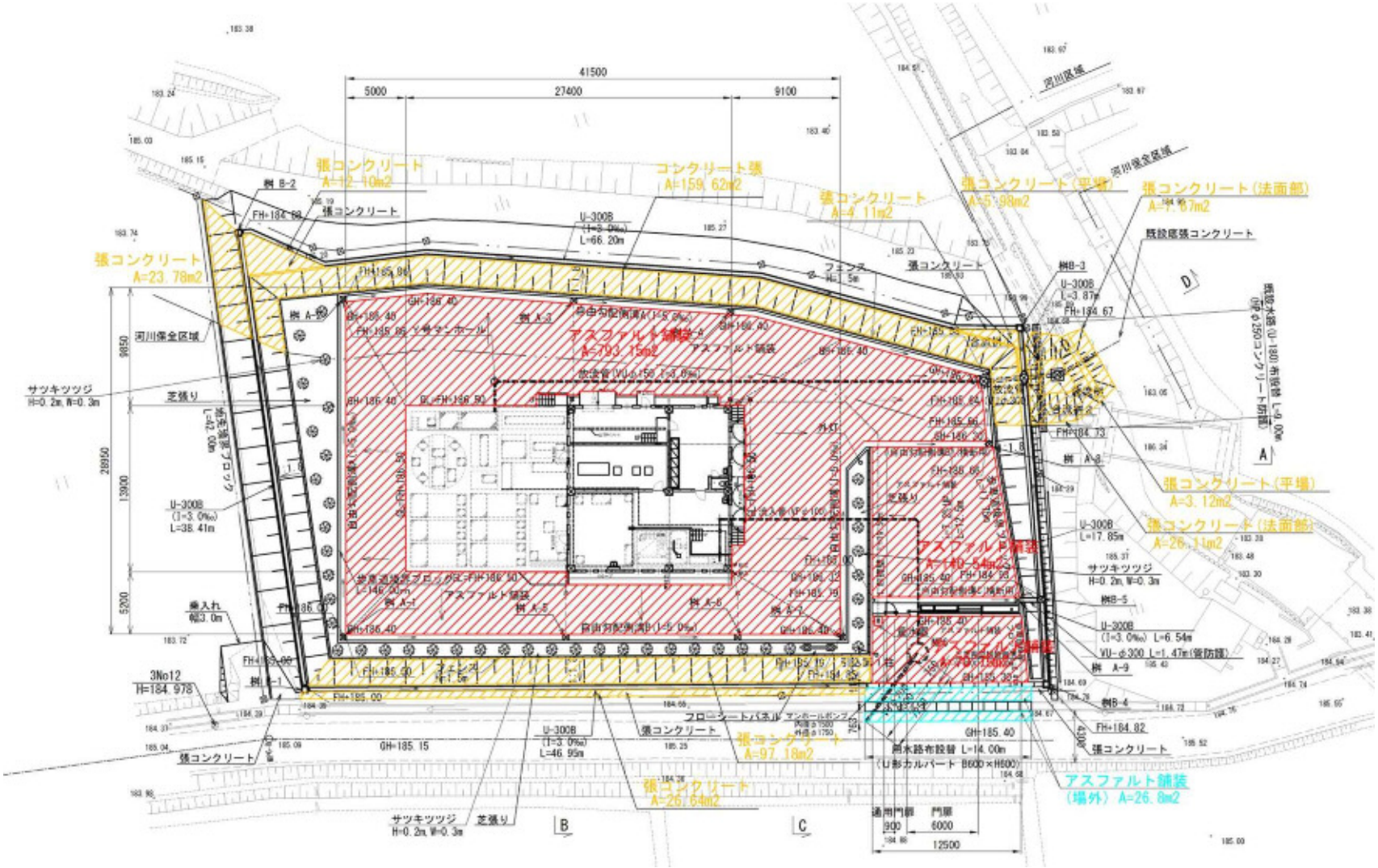

植 栽 工・数 量 計 算 書（1）

名称・部位	規　格	算　　式	単位	数　　量	備　　考
サツキツツジ	H=0.2m、W=0.3m	＝　42	本	42	
張芝		＝　153.61	m^2	154	C4-1面積

植 栽 工・数 量 計 算 書（2）

数量根拠図

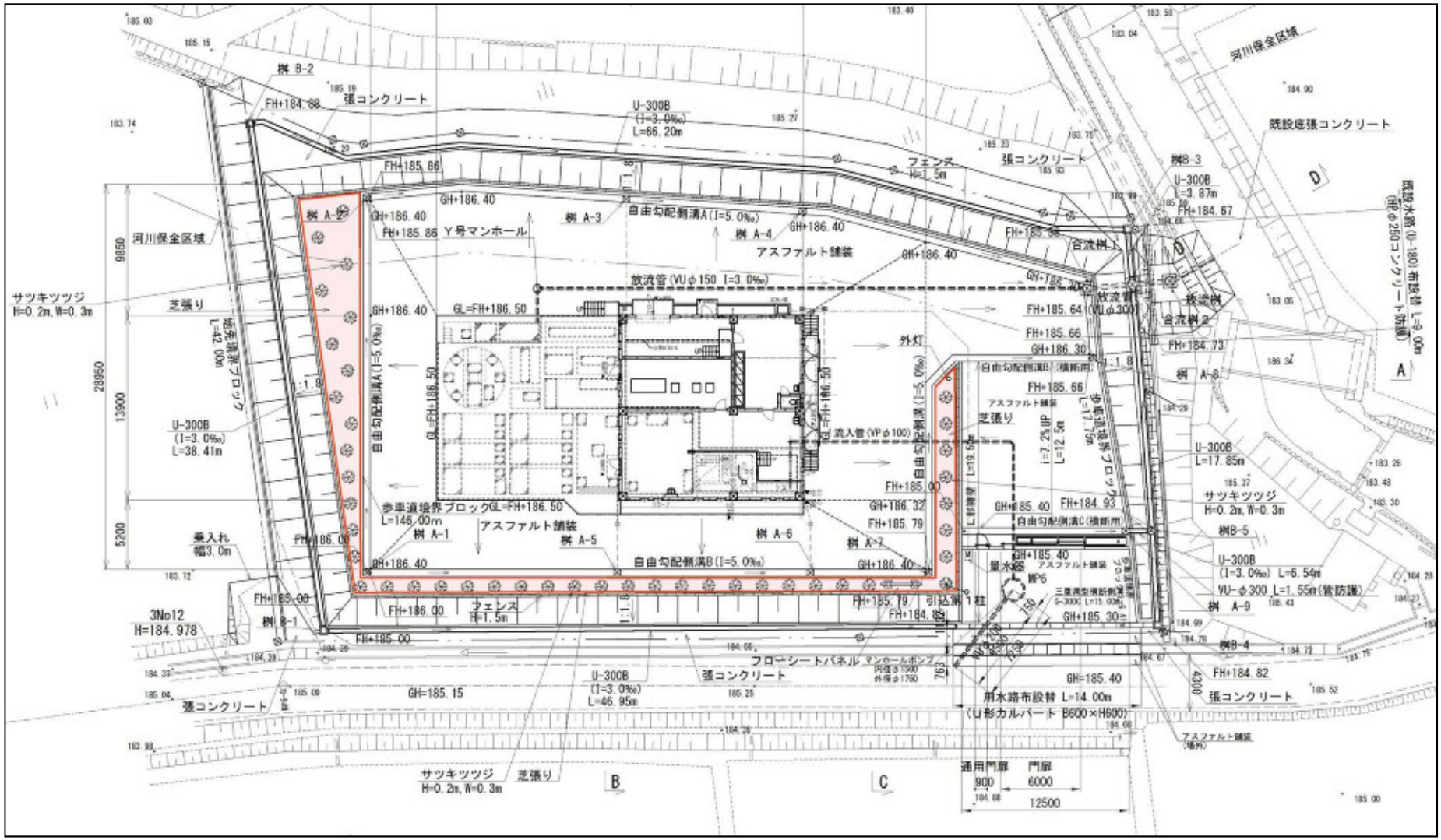

流入管路(場内)数量計算書（その１）

補助　　山田南地区 処理施設

路線名	人孔番号	人孔種別	土被り	区間延長	控除延長	土工延長	道路種別	掘削機種	管種管径	掘削土量					基盤整形		埋戻(1)土量				埋戻(2)土量				残土処分	
										掘削高	掘削幅	法勾配	断面積	数量	幅	数量	断面積	流用土	RC-40	購入土	断面積	流用土	RC-40	購入土	運搬機種	数量
			h	L	L7	L6=L-L7				H1	B1	n	A	A*L6	B1	B1*L6	A1	A1*L6	A1*L6	A1*L6	A2	A2*L6	A2*L6	A2*L6		
			m	m	m	m				m	m		m2	m3	m	m2	m2	m3	m3	m3	m2	m3	m3	m3		m3
										( )は掘削深							( )は埋戻高				( )は埋戻高					
流入管	0.00		1.27						VP	(1.49)							(1.18)									
			1.28	1.00		1.00	場内		φ100	1.49	0.60		0.89	0.9	0.60	0.6	0.71			0.7						0.9
	+1.00		1.28						VP	(1.26)							(0.95)									
			0.81	2.00		2.00	場内		φ100	1.26	0.60		0.76	1.5	0.60	1.2	0.57			1.1						1.5
	+3.00		0.81						VP	(0.82)							(0.51)									
			0.41	6.50		6.50	場内		φ100	0.82	0.60		0.49	3.2	0.60	3.9	0.31			2.0						3.2
	+9.50		0.41						VP	(0.62)							(0.31)									
			0.41	2.50		2.50	場内		φ100	0.62	0.60		0.37	0.9	0.60	1.5	0.19			0.5						0.9
	+12.00		0.41						VP	(0.97)							(0.66)									
			1.10	0.70		0.70	場内		φ100	0.97	0.60		0.58	0.4	0.60	0.4	0.40			0.3						0.4
	+12.70																									
	+13.30																									
	+15.00		1.10						VP	(1.31)							(1.00)									
			1.10	0.60		0.60	場内		φ100	1.31	0.60		0.79	0.5	0.60	0.4	0.60			0.4						0.5
	+15.60		1.01						VP	(1.04)							(0.73)									
			0.64	7.82		7.82	場内		φ100	1.04	0.60		0.62	4.8	0.60	4.7	0.44			3.4						4.8
	+23.42																									
計				21.12		21.12								12.2		12.7				8.4						12.2

工種別																								
	φ 50									矢板無														
	φ 75																							
	φ100	21.12		21.12																				
工種別	φ125											12.2		12.7				8.4						12.2
数量										矢板有														

流入管路(場内)数量計算書（その２）

補助　　山田南地区 処理施設

路線名	人孔番号	人孔種別	区間延長 L (m)	管材 控除長 L4 (m)	管材 管渠延長 L2=L-L4 (m)	管種 管径	接合材 上流	接合材 下流	ベンド管 90°	ベンド管 45°	ベンド管 22° 1/2	ベンド管 11° 1/4	ベンド管 5° 5/8	VS継手 (本)	離脱防止 (本)	直管延長 (m)	掘削機種	基礎 控除長 L5 (m)	基礎 基礎長 L1=L-L5 (m)	S1 面積 (m2)	S1 再生砂 (m3)	S1 洗砂 (m3)	S2 面積 (m2)	S2 再生砂 (m3)	S2 洗砂 (m3)	備考
流入管																										
			1.00		1.00	VP φ100						1		1	2	0.68			1.00	0.06	0.06		0.12	0.12		
	+1.00																									
			2.00		2.00	VP φ100										2.00			2.00	0.06	0.12		0.12	0.24		
	+3.00																									
			6.50		6.50	VP φ100				2					3	5.47			6.50	0.06	0.39		0.12	0.78		
	+9.50																									
			2.50		2.50	VP φ100				1					2	1.99			2.50	0.06	0.15		0.12	0.30		
	+12.00																									
			0.70		0.70	VP φ100										0.70			0.70	0.06	0.04		0.12	0.08		
	+12.70																									
	+13.30																									
	+15.00																									
			0.60		0.60	VP φ100				1					2	0.09			0.60	0.06	0.04		0.12	0.07		
	+15.60																									
			7.82		7.82	VP φ100										7.82			7.82	0.06	0.47		0.12	0.94		
	+23.42																									
計			21.12		21.12					4		1		1	9	18.75			21.12		1.27			2.53		

工種別 数量																								
																		1.27			2.53			
	VP φ100	21.12		21.12	φ100				4		1		1	9	18.75									

放流管工(場内)数量計算書（その１）

補助　　山田南地区 処理施設

路線名	人孔番号	人孔種別	土被り h m	区間延長 L m	控除延長 L7 m	土工延長 L6=L-L7 m	道路種別	掘削機種	管種管径	掘削土量 掘削高 H1 m	掘削幅 B1 m	法勾配 n	断面積 A m2	数量 A*L6 m3	基盤整形 幅 B1 m	数量 B1*L6 m2	埋戻(1)土量 断面積 A1 m2	A1*L6 m3	RC-40 A1*L6 m3	流用土 A1*L6 m3	埋戻(2)土量 断面積 A2 m2	流用土 A2*L6 m3	RC-40 A2*L6 m3	購入土 A2*L6 m3	残土処分 運搬機種	数量 m3
										( )は掘削深							( )は埋戻高				( )は埋戻高					
放流管	+1.00		0.48						VU	(0.74)							(0.38)									
			0.47	1.50		1.50	場内		φ150	0.74	0.60		0.44	0.7	0.60	0.9	0.23			0.3						0.4
	+2.50	Y号	0.49						VU	(0.76)							(0.40)									
			0.50	25.00		25.00	場内		φ150	0.76	0.60		0.46	11.5	0.60	15.0	0.24			6.0						5.5
	+27.50		0.50						VU	(0.74)							(0.38)									
			0.45	16.00		16.00	場内		φ150	0.74	0.60		0.44	7.0	0.60	9.6	0.23			3.7						3.3
	+43.50	合流1																								
計				42.50		42.50								19.2		25.5				10.0						9.2

工種別		矢板																							
	φ150	無	42.50		42.50																				9.2
	φ200																								
	φ250																								
	φ300												19.2		25.5				10.0						9.2
数量		有																							

放流管工(場内)数量計算書（その２）

路線番号　S44(1)　　補助　　山田南地区 処理施設

路線名	人孔番号	人孔種別	区間延長	管材 控除長	管材 管渠延長	管材 管種管径	接合材 1号	接合材 0号	接合材 特1号		接合材 1号	接合材 2号	接合材 3号	V型継手	直管延長	掘削機種	基礎砂 控除長	基礎砂 基礎長	S1 面積	S1 再生砂	S1 洗砂	S2 面積	S2 再生砂	S2 洗砂	備考
			L	L4	L2=L-L4		1号	0号	上流	下流							L5	L1=L-L5							
			m	m	m		ﾚｼﾞﾝ							本	m		m	m	m2	m3	m3	m2	m3	m3	
							下流 上流	下流 上流			下流 上流	下流 上流	下流 上流												
放流管	+1.00																								
			1.50	0.30	1.20	VU φ150									1.20		0.38	1.12	0.06		0.07	0.14		0.16	
	+2.50	Y号																							
			25.00	0.30	24.70	VU φ150									24.70		0.38	24.62	0.06		1.48	0.14		3.45	
	+27.50																								
			16.00	0.30	15.70	VU φ150									15.70		0.50	15.50	0.06		0.93	0.14		2.17	
	+43.50	合流1																							
計			42.50	0.90	41.60										41.60						2.48			5.78	
工種別 数量	VU φ150		42.50	0.90	41.60	φ150									41.60										
																					2.48			5.78	

Ｙ号マンホール　単　位　数　量

1箇所当り　数量

略　　図

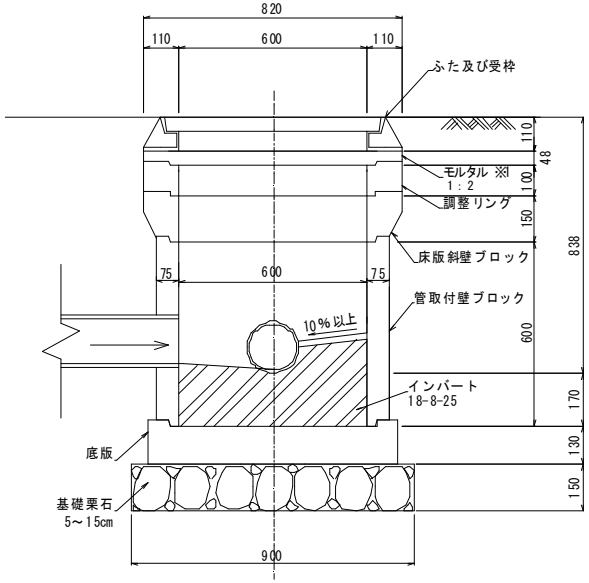

名　　称	規　　格	算　　式		単 位	数　　量
(本体工)					
底版ブロック	φ600×130	1	＝ 1	個	1
管取付壁ブロック	φ600×600	1	＝ 1	個	1
床版斜壁ブロック	φ600×150	1	＝ 1	個	1
調整リング	φ600×100	1	＝ 1	個	1
蓋及び受枠	φ600　T-25 デザイン入り	1	＝ 1	個	1
削孔	φ150	1	＝ 1	箇所	1
基礎栗石	5～15cm　t=150mm	0.90×0.90	＝ 0.81	m^2	0.81
(インバートコンクリート)					
無筋コンクリート	18-8-25		＝ 0.080	m^3	0.08
モルタル	t=20,1:2		＝ 0.190	m^2	0.19
マンホール据付工	Ｙ号			箇所	1

外　構　工　事　　数　量　総　括　表

【　非　補　助　】

外 構 工（ 非補助 ）数 量 総 括 表

工　種	名　称	規　格 ・ 寸　法	数 量	単位	備　考
土工	掘削	バックホウ	20	m^3	
	埋戻	バックホウ＋振動コンパクタ	14	m^3	
	残土処分	ﾀﾞﾝﾌﾟﾄﾗｯｸ　自由処分	6	m^3	
法面工	張コンクリート	t=100mm	9.9	m^3	
	目地工	エラスタイト t=10mm	2.1	m^2	
門扉・フェンス	基面整正	人力	15.1	m^2	
	基礎砕石	RC-40,t=100mm	15.1	m^2	
	均しコンクリート	18-8-25	0.8	m^3	
	鉄筋コンクリート	21-8-25	7.5	m^3	
	同上型枠	鉄筋構造物	32.2	m^2	
	鉄筋加工組立	SD295A,D13	0.491	t	
	吹付仕上げ	RE 凹凸模様	22.6	m^2	
	銘板	みかげ石,1000×300×30	1	枚	
	複連式門扉	W=6000,H=1400	1	箇所	
	通用口門扉	W=900,H=1400	1	箇所	
	フェンス	H=1500	180.0	m	
フローシートパネル	基面整正	人力	1.0	m^2	
	基礎砕石	RC-40,t=100mm	1.0	m^2	
	無筋コンクリート	18-8-25	0.4	m^3	
	同上型枠	小構造物	3.4	m^2	
	フローシートパネル	1800×1200×3t	1	枚	
	アルミ案内板	H2000×W1980	1	基	

外 構 工 (非補助) 数 量 総 括 表

工　種	名　称	規　格 ・ 寸　法	数 量	単位	備　考
砂利敷	地先境界ブロック	地先境界ブロックA種	38.4	m	
	砕石敷	t=60　単粒度砕石　S-20	1.8	m^3	

外　構　工　事　　数　量　計　算　書

【　非　補　助　】

土工数量集計表

単位数量：1m当り

名　称	規　格	数量	単位	掘削		埋戻		残土処分	取り壊し工	ガラ処分工	備　考
				単位数量	数量	単位数量	数量	数量	数量	数量	
門扉		1	箇所	9.45	9.45	4.29	4.29	5.16	—	—	
フェンス	H=1500	180.01	m	0.04	7.20	0.04	7.20	0.00	—	—	
フローシートパネル		1	箇所	3.38	3.38	2.88	2.88	0.50	—	—	
合計					20.03		14.37	5.66	0.00	0.00	

法 面 工・数 量 計 算 書(1)

名称・部位	規　格	算　　式				単位	数　量	備　考
張コンクリート	t=100	斜率	√(1+1.8×1.8)/1.8	＝	1.144			
		法面部	(54.87+24.97+5.92)×1.144	＝	98.11	m^2		
		平場	0.40	＝	0.40	m^2		
			合計		98.51	m^2		
			188.52×0.10	＝	9.85	m^3	9.9	
目地材	エラスタイト t=10mm		29.32+25.93+14.53	＝	69.78	m		
			69.78/9.0	＝	8	箇所		
		対象法面積	(54.87+78.68+24.97) ×1.144	＝	(181.35)	m^2		
		1箇所当り平均法長	181.35m2/69.78m	＝	2.60	m		
			8箇所×2.60m×0.10m	＝	2.08	m^2	2.1	

法 面 工・数 量 計 算 書(2)

数量根拠図

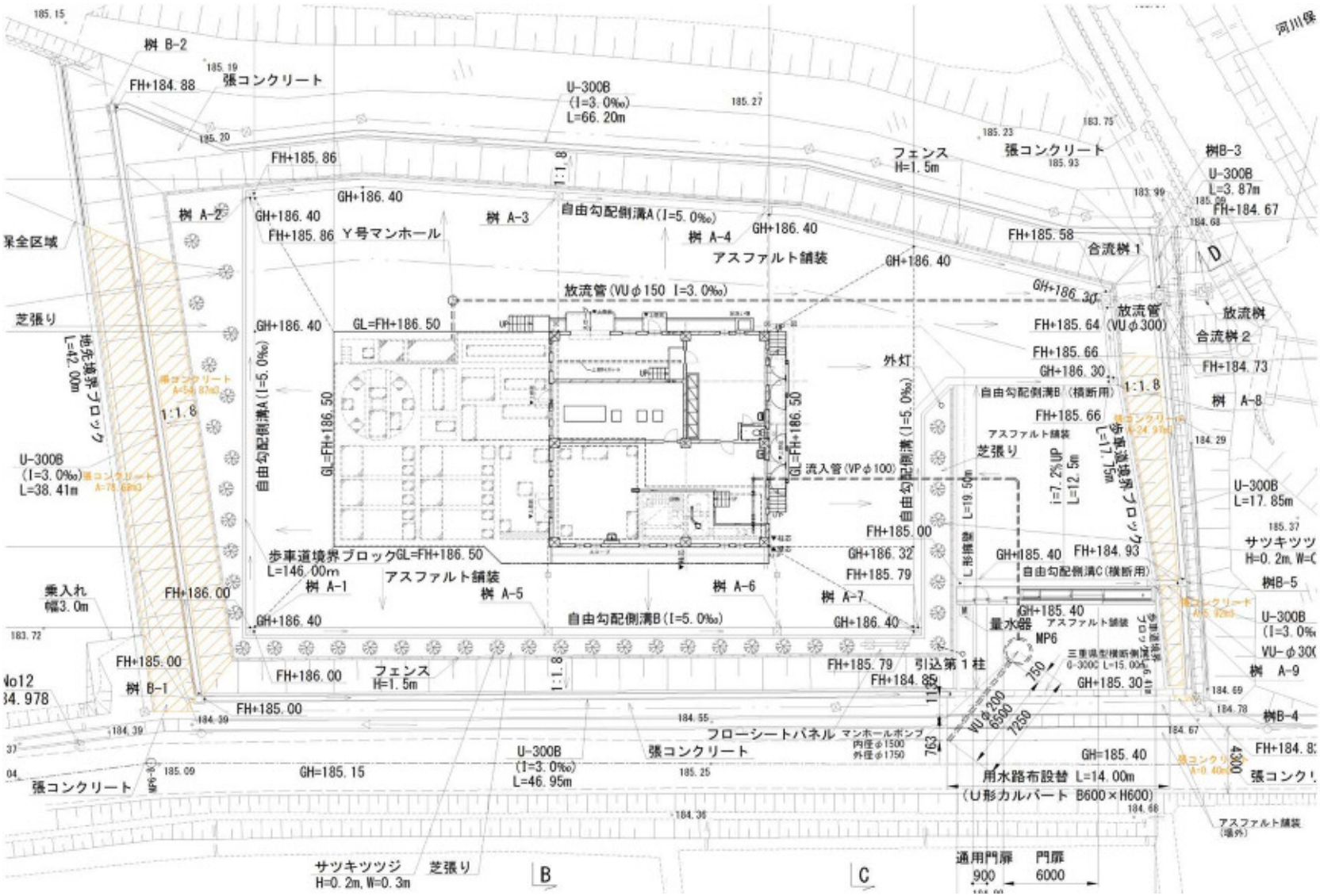

門扉・フェンス　数　量　計　算　書

名称・部位	規　格	算　　式				単位	数　　量	備　　考
基面整正			1.20×12.60	＝	15.12	m^2	15.12	
基礎砕石	RC-40, t=100mm		基面整正数量に同じ	＝	15.12	m^2	15.12	
均しコンクリート	18-8-25		1.20×12.60×0.05	＝	0.76	m^3	0.76	
鉄筋コンクリート		底版	1.10×12.50×0.40	＝	5.50			
		壁	1.10×1.50×0.20	＝	0.33			
			1.10×1.50×0.20	＝	0.33			
			3.40×1.50×0.20	＝	1.02			
			0.90×1.50×0.20	＝	0.27			
				計	7.45	m^3	7.45	
同上型枠	鉄筋構造物	底版	(1.10+12.50)×2×0.40	＝	10.88			
		壁内側	(1.10+1.10+3.20+0.90)×1.50	＝	9.45			
		壁外側	(1.10+1.10+3.20+0.20+1.10)×1.50	＝	10.05			
		壁側面	0.20×1.50×6	＝	1.80			
				計	32.18	m^2	32.18	
吹付仕上げ	RE 凹凸模様	壁内側	(1.10+1.10+3.20+0.90)×1.50	＝	9.45			
		壁外側	(1.10+1.10+3.20+0.20+1.10)×1.50	＝	10.05			
		壁天端	(1.10+1.10+3.20+1.10)×0.20	＝	1.30			
		壁側面	0.20×1.50×6	＝	1.80			
				計	22.60	m^2	22.60	
鉄筋加工組立	SD295A, D13		別紙計算書参照	＝	0.491	t	0.491	
銘板	みかげ石, 1000×300×30					枚	1	
伸縮門扉	複連式, W=6000, H=1400					箇所	1	
通用口門扉	W=900, H=1400					箇所	1	

門扉・フェンス　数　量　計　算　書

名称・部位	規　格	算　　式	単位	数　　量	備　　考
フェンス	H=1500	場内　17.15+45.22+30.35+12.52+27.66+16.96+3.20+0.82+6.50+13.24+6.　＝　180.01	m	180.0	

門塀　鉄筋計算書

番号	径	ﾀｲﾌﾟ	a	b	c	d	e	R	有効長 (m)	継手長 (m)	全　長 (m)	単位重量 (kg/m)	一本重量 (kg)	本数 (本)	重　量 (kg) D10	D13	D16	D19	備　考
①	D 13	B	1.780	0.190					1.970		1.970	0.995	1.960	26		50.960			
	D 13	B	1.780	0.190					1.970		1.970	0.995	1.960	10		19.600			
	D 13	B	1.780	0.190					1.970		1.970	0.995	1.960	10		19.600			
	D 13	B	1.780	0.190					1.970		1.970	0.995	1.960	10		19.600			
②	D 13	A	0.980						0.980		0.980	0.995	0.975	14		13.650			
	D 13	A	0.980						0.980		0.980	0.995	0.975	14		13.650			
	D 13	A	3.280						3.280		3.280	0.995	3.264	14		45.696			
②´	D 13	B	0.980	0.190					1.170		1.170	0.995	1.164	14		16.296			
③	D 13	A	12.380						12.380	0.390	12.770	0.995	12.706	12		152.472			
④	D 13	D	0.195	0.980	0.195				1.370		1.370	0.995	1.363	102		139.026			
合計																490.550			

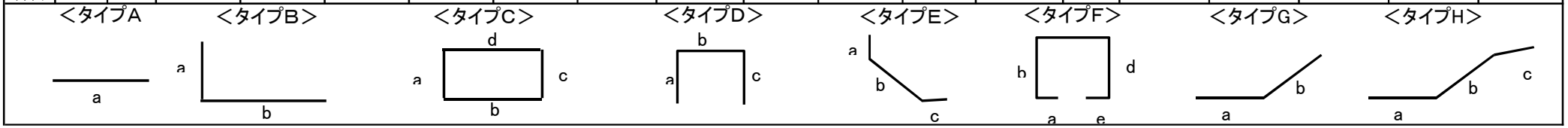

門扉土工数量

1式当り　数量

略　図

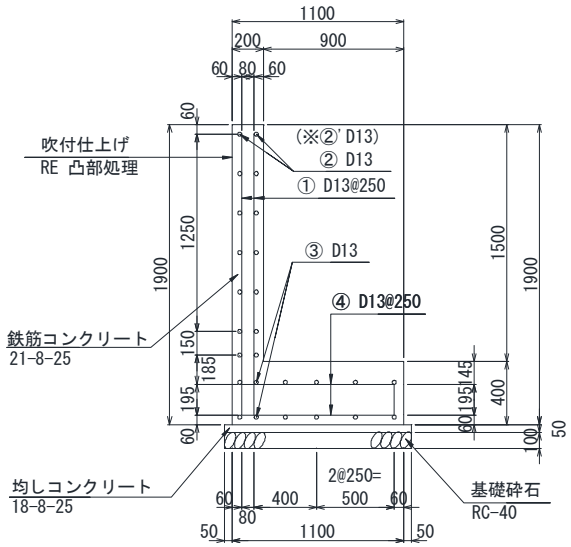

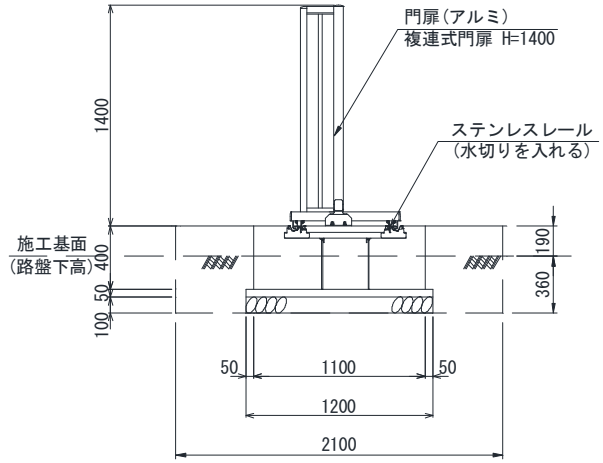

名　称	規　格	算　式	単 位	数　量
(土工)				
掘削		2.10×12.50×0.36 ＝ 9.450	m^3	9.45
埋戻	振動コンパクタ	掘削量 ＝ 9.450		
		△ 1.20×12.50×0.15 ＝ △ 2.250		
		△ 1.11×12.50×0.21 ＝ △ 2.914		
		計 4.286	m^3	4.29
残土処分		9.450-4.268 ＝ 5.164	m^3	5.16

フェンス　単　位　数　量

10m当り　数量

略　　図

正面図

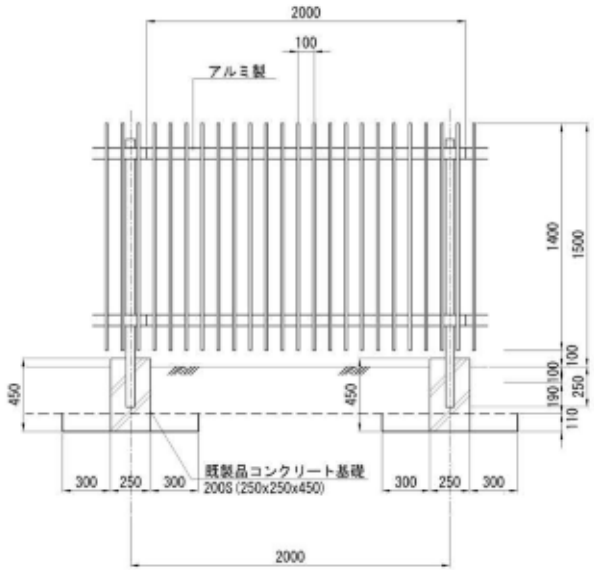

断面図

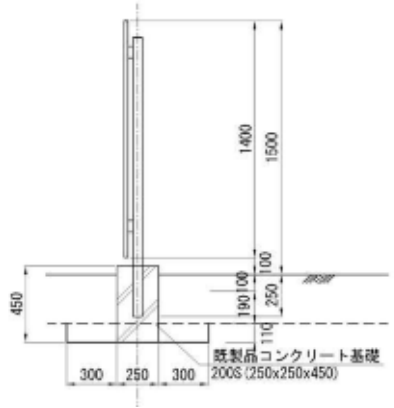

名　　称	規　　格	算　　式	単 位	数　　量
(土工)				
掘削		0.85×0.85×0.11×5　＝　0.397	m^3	0.40
埋戻	振動コンパクタ	掘削量　＝　0.397		
		△ 0.25×0.25×0.11×5　＝　△ 0.034		
		計　0.363	m^3	0.36
残土処分		0.4-0.36　＝　0.04	m^3	0.04
(本体工)				
基面整正		0.25×0.25×5　＝　0.313	m^2	0.31
フェンス基礎	250×250×450		個	5
フェンス	アルミ製,H=1500		m	10.00

フローシートパネル　数　量　計　算　書

名称・部位	規　格	算　　式			単位	数　　量	備　　考
基面整正		0.7×0.7×2	＝	0.98	m^2	0.98	
基礎砕石	RC-40, t=100mm	基面整正数量に同じ	＝	0.98	m^2	0.98	
無筋コンクリート	18-8-25	0.6×0.6×0.70×2	＝	0.36			
		△ (1/4×π×0.1×0.1/2+0.10×0.035)×0.70×2	＝	△ 0.01			
			計	0.35	m^3	0.35	
		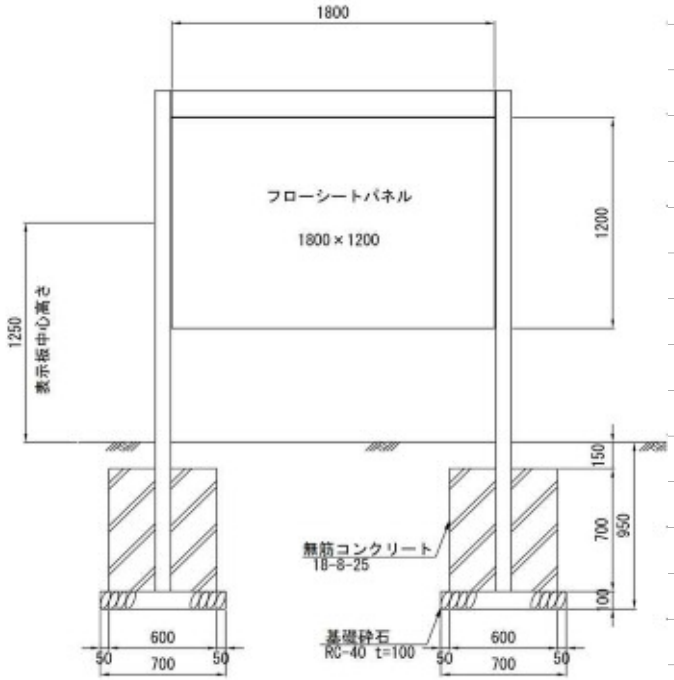					
同上型枠	小構造物	0.6×0.70×4×2	＝	3.36	m^2	3.36	
フローシートパネル	1800×1200×3ｔ				枚	1	
アルミ案内板	H2000×W1980				基	1	

フローシートパネル土工数量

1箇所当り　数量

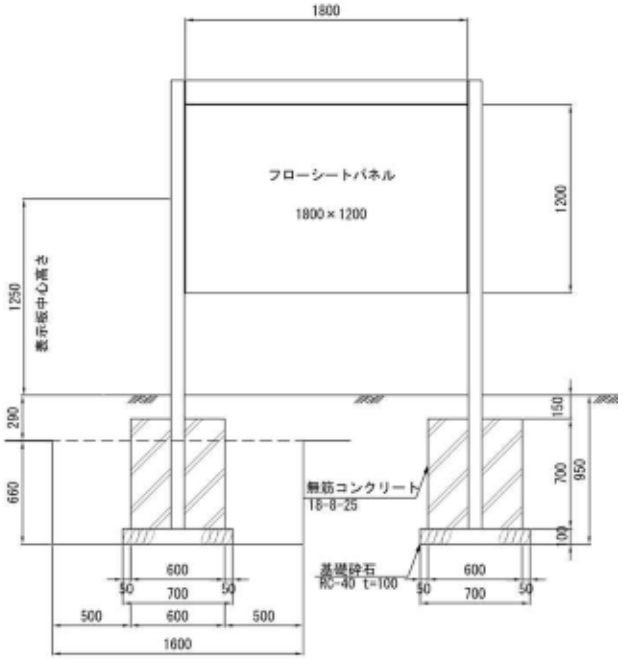

略図	名称	規格	算式		単位	数量
	(土工)					
	掘削		1.60×1.60×0.66×2	= 3.379	m^3	3.38
	埋戻	振動コンパクタ	掘削量	= 3.379		
			△ 0.7×0.7×0.10×2	= △ 0.098		
			△ 0.6×0.6×0.56×2	= △ 0.403		
			計	2.878	m^3	2.88
	残土処分		3.379-2.878	= 0.501	m^3	(0.50)
	(本体工)					

砕 石 敷・数 量 計 算 書（1）

名称・部位	規　格	算　　式	単位	数　　量	備　　考
地先境界ブロック	A種、120×120	(E1-1+E1-2+E1-3+E1-4+E1-5)			
		(3.81+1.83+4.38+12.99+15.38) = 38.39	m	38.4	
砕石敷	t=60	(E2-1+E2-2+E2-3+E2-4+E2-5)×0.06			
		(2.23+1.39+3.32+10.04+12.35)×0.06 = 1.76	m^3	1.8	

砕 石 敷・数 量 計 算 書（2）

数量根拠図

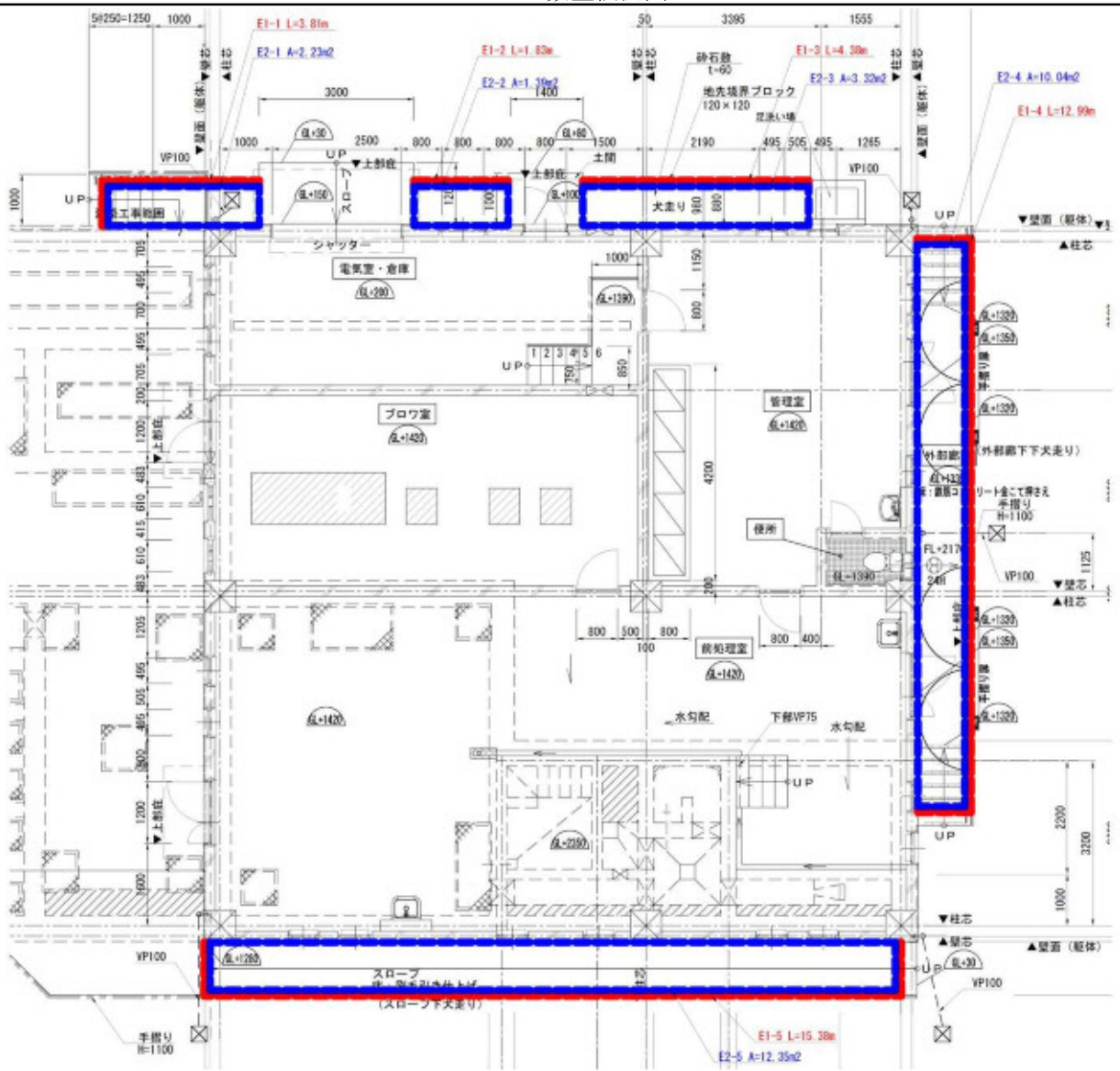

仕　　様　　書

共　通　仕　様　書

共通仕様書は、三重県発行の「三重県公共工事共通仕様書」（平成２８年７月）によものとする。

但し、三重県公共工事共通仕様書について、第１章　総則　【三重県】を【伊賀市】におきかえる。

また、施設機器等については、社団法人日本農業集落排水協会発行の「日本農業集落排水協会型施設機器等標準仕様（案）」（平成１１年度）によるものとし、検査基準については三重県検査基準並びに農業集落排水事業諸基準等作成全国検討委員会発行の「農業集落排水施設検査・施工管理指標（案）」による。

特　別　仕　様　書

（汚水処理施設工事）

第１章　　総　則

農業集落排水事業山田南地区汚水処理施設の施工に当っては、「三重県公共工事共通仕様書」によるほか、本特別仕様書によるものとする。

第２章　　工事の内容

１．目的

本工事は、農業集落排水事業の一環として、山田南地区汚水処理施設を新設するものである。

２．工事場所

伊賀市真泥字正今寺川原５５０２

３．水処理施設の計画概要

１）処理対象汚水　　生活排水（し尿及び生活雑排水）

２）計画対象人員　　１，２００人

３）計画汚水量　　日平均汚水量　　３２４㎥／日

４）計画水質

ＢＯＤ	流入水	２００mg／ℓ	処理水質	１０mg／ℓ以下
ＣＯＤ	流入水	１００mg／ℓ	処理水質	１５mg／ℓ以下
Ｓ　Ｓ	流入水	２００mg／ℓ	処理水質	１５mg／ℓ以下
Ｔ－Ｎ	流入水	４５mg／ℓ	処理水質	３０mg／ℓ以下

５）処理方式　　最初沈殿槽を前置きした連続流入間欠ばっ気方式

（一社）地域資源循環技術センター － XIV_R型（１系列）

６）処理フロー

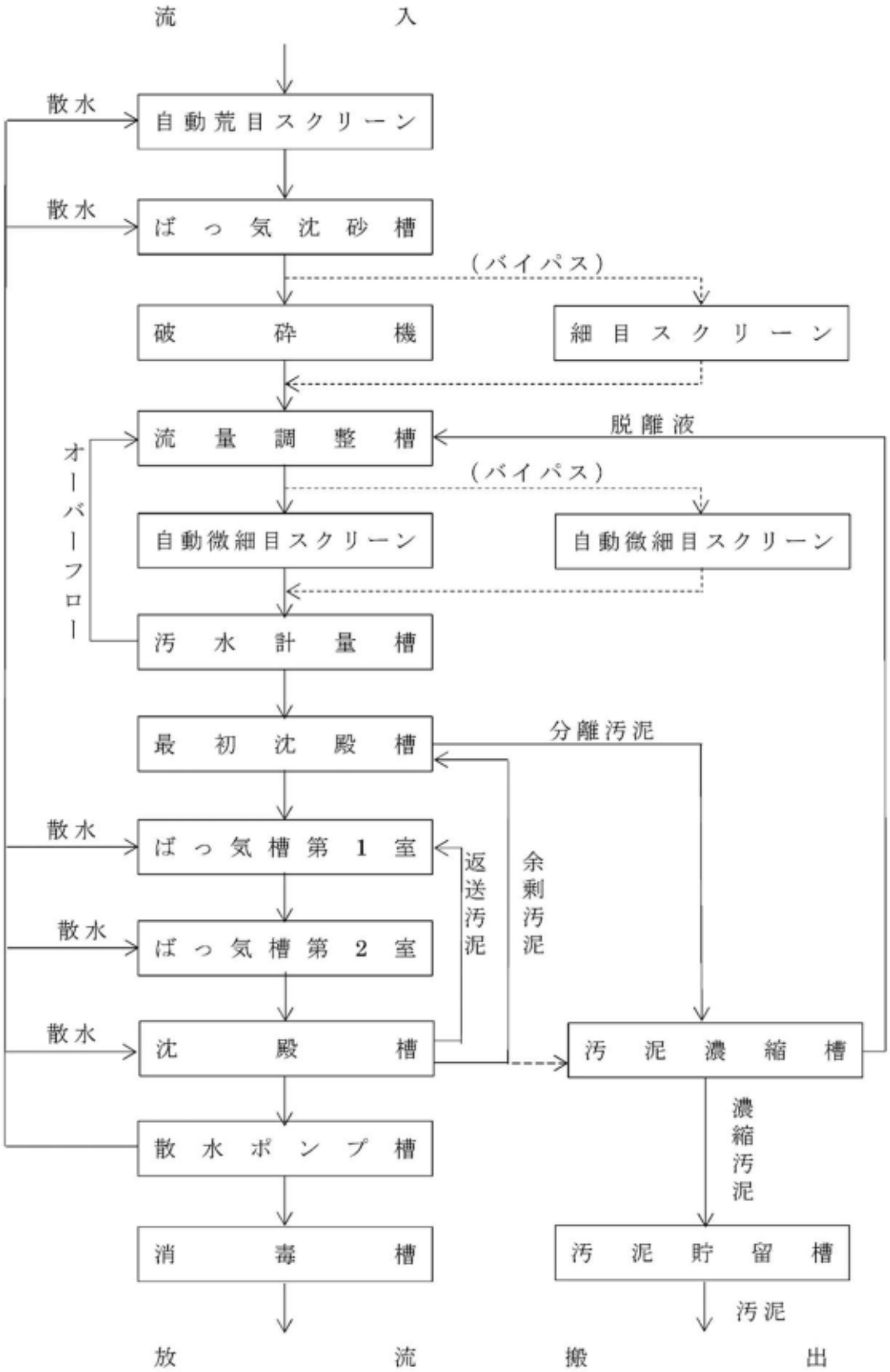
流入
散水
自動荒目スクリーン
散水
ばっ気沈砂槽
（バイパス）
破砕機
細目スクリーン
流量調整槽
脱離液
オーバーフロー
（バイパス）
自動微細目スクリーン
自動微細目スクリーン
汚水計量槽
最初沈殿槽
分離汚泥
散水
ばっ気槽第1室
返送汚泥
余剰汚泥
散水
ばっ気槽第2室
散水
沈殿槽
汚泥濃縮槽
散水ポンプ槽
濃縮汚泥
消毒槽
汚泥貯留槽
汚泥
放流
搬出

４．工事範囲

山田南地区　農業集落排水汚水処理施設の土木工事（外構）一式。

５．工事数量

別添設計書数量による。

第３章　　処理性能の確保

１．処理性能の確保

１）請負者は、設計図書に明示されていない処理施設の細部構造の設計、配管材・電気設備類の選択並びに配置等については、監督職員の承諾を得て実施するものとする。

この場合、請負者は第２章第３項の汚水処理施設の計画概要及び設計図書を熟知し、所定の処理性能が確保されるよう努めなければならない。

２）請負者は、設計図書に示されている汚水処理施設の構造について、疑義又は改善意見がある場合には、監督職員と協議し処理しなければならない。

第４章　　現場条件

１．地質・土質

本工事の施工地点における地質は、良質土により場内整備計画高に盛り立てられているとしてる。

２．水準点

別添図面に示す。

３．支持力

場内整備計画高に良質土により適切に締め固められた状態を想定しているため、外構構造物の基礎地盤としては問題ないとしているが、支持地盤の確認を行い監督職員の承認を得ることとする。

４．地下水

本工事の施工地点は、場内整備計画高に盛り立てられていることから、地下水は想定していない。

第５章　　施工計画等

１．施工計画書

１）請負者は工事着手に先立ち施工計画書を作成し、監督職員に提出しなければならない。

２）施工計画を定めるに当っては、施工現場の地質状況、埋設物の位置、その規模、交通状況及び現場の施工環境に十分留意すること。

３）請負者は監督職員に提出した施工計画書に従って工事を施工すること。

４）施工計画書記載の内容を変更するときは、当該事項の施工前に監督職員に申し出て、新たに変更した施工計画書を提出すること。

２．地元説明会

請負者は工事施工前及び工事中、必要のつど「地元説明会」等を開催し、住民に工事の内容、施工時期、環境対策等を説明してその協力を得るように努めること。

３．第三者への措置

１）請負者は工事の為付近の建物、又は構造物に沈下や亀裂等損害が発生する恐れがあると予想される時、及び損害が発生した時は監督職員の立会を受けて請負者の負担において必要な図面、写真等の資料を作成し監督職員に提出しなければならない。

又、損害が発生した時は、監督職員に関係資料を提出して対策を協議するとともに、その程度が第三者の日常生活、又は営業に著しい支障を与えている時は、速やかに応急措置を講じてその支障を取り除くこととする。

２）前項の応急措置は、請負者の負担において行うこと。

３）請負者は騒音、振動による影響を検討して、施工方法、施工機械を選定し、更に作業時間を考慮して施工しなければならない。

４）請負者は工事施工に当って関係監督官庁等と十分協調し、必要な手続きを監督職員の確認のうえ手続きし、工事の円滑な進捗をはからなければならない。

５）施工、試験等に伴う排出水は、濁度・ＰＨ等に留意して排水を行うこととする。

４．設計変更

請負者は工事契約後設計変更しなければならない事項が発生した時、設計変更部分の施工については契約変更手続き完了後に着手する事を原則とする。

又、軽微な変更については両者協議の上、変更しない場合がある。

なお、設計図書等に表示されている土工数量、型枠数量については参考であり、出来高の確認を行わない。

第６章　　指定仮設

１．掘削土の一時仮置き等

埋戻土・盛土の仮置場は近隣地を計画しているが、仮置場は監督員との協議の上決定するものとする。

又、掘削土の残土は「自由処分」と設計しているが、処分地及び処理方法については、監督員と協議の上を決定するものとする。

２．土留工

本工事の掘削は、オープンカットにより設計している。しかし、土質状況、湧水量の状況等によっては土留工及びウエルポイント工の必要性を検討するものとする。

第７章　　工事用地等

１．発注者が確保している用地

発注者が確保している工事用地（汚水処理施設用地）は図面に示すとおりであり、工事施工上必要な用地（一時仮置用地）を確保する場合は、監督職員の確認を行なわなければならない。

２．工事用地等の使用及び返還

発注者が確保している工事用地等については、工事施工に先だち、監督職員の立会いのうえ用地境界、使用条件等の確認を行わなければならない。また、工事施工上必要な用地の返還に当たっては、使用条件に基づき必要な措置を講じた後、発注者に通知しなければならない。

なお、発注者が地権者に返還する際には立会しなければならない。

３．アスファルト、コンクリート殻等

敷地内にある雑物等は、請負者において、所定の場所に処分するものとする。

第８章　　工事用電力

この工事に使用する電力設備及び電気料金は、請負者の負担とする。

第９章　　工事用材料

１．土木工事・建築工事

１）鋼材　鉄筋コンクリート用棒鋼　ＪＩＳ Ｇ３１１２ ＳＤ２９５Ａ
ＳＤ３４５（Ｄ１９以上）

２）コンクリート　　ＪＩＳ　Ａ５３０８　レディミクストコンクリートによる標準品とし、配合は次表のとおりとし、コンクリート強度については、気温による補正を行うこととする。

区　　分	設計基準強度	スランプ	粗骨材最大寸法	備　　考
	N/mm^2	cm	mm	
均しコンクリート	σ28＝18	8	25	水ｾﾒﾝﾄ比　指定なし
無筋コンクリート	σ28＝18	8	25	水ｾﾒﾝﾄ比　60%以下
鉄筋コンクリート（土木構造物）	σ28＝21	8～15	25	水ｾﾒﾝﾄ比　55%以下
鉄筋コンクリート（建築構造物）	σ28＝24	18	25	水ｾﾒﾝﾄ比　指定なし

３）舗装用アスファルト混合物　再生密粒度アスコン（１３）とする。

４）購入土（山土）　　設計では不足土については購入土としているが、良質な流用土があれば使用することとし、変更の対象とするため、監督職員の指示に従うこととする。
山土については監督職員の承認を得ることとする。

５）見本等の提出　　下記に示す工事用材料については、使用前に見本、カタログ及び試験成績書等を添付のうえ監督職員に提出し、承諾を受けなければならない。

材　料　名	提　出　物
マンホール用材料	カタログ　図　面　試験成績書
継手類	〃　〃　〃
フェンス	〃
門扉	図　面
フローシートパネル	〃

第10章　　施　　工

１．土木工事・建築工事

１）汚水処理施設工事に必要な基準高については、監督職員の指示するＫＢＭを使用するものとする。

２）掘削時、過掘りとなった部分については、良質土で埋戻したのち、振動コンパクター等により充分締固めなければならない。

３）埋戻し及び盛土は、一層の仕上り厚さが３０㎝程度となるようまき出しを行い、振動コンパクター等により３回以上転圧しなければならない。又振動ローラ等の機械による場合は５回以上転圧をしなければならない。

４）掘削土を埋戻及び盛土に利用するが、良質土を優先的に使用する。特に基礎底盤下で施工上やむを得ず掘削、埋戻しを行う部分において、所定の支持が得られない場合は、監督員と協議し支持力を得るための適切な基礎処理を行うのもとする。

５）足場、支保等は、十分な強度をもつ材料を使用し、組み立てること。

６）工事用現場事務所、作業員休憩所、便所等の仮設建築物は、労働基準法、建築基準法、消防法の関係法規に従って設置するものとする。

７）電力、電灯、給排水、ガス等の工事用諸設備は監督職員と協議決定し、その費用は請負者負担とする。

８）汚水処理施設への流入管、放流管の中心線、設置高等について監督職員と打合わせを行い据付けなければならない。

９）水替工

(1) 排水設備は、湧水量を十分に排水できる能力を有するとともに、不測の出水等に対して予備機を準備しておかなければならない。

(2) 湧水及び雨水は、掘削面に滞留しないよう十分な水替えを行わなければならない。

(3) 掘削完了後、適宜地下排水工を設けて掘削敷における排水を良好にしておかなければならない。

(4) 排水は、原則として沈砂槽に貯留させてから最寄りの水路、河川等へ当該関係者の許可を得て放流しなければならない。

(5) 排水に際して近くに適当な放流場所がない場合は、監督職員の承諾を得て仮管布設その他安全な方法で行わなければならない。

第11章　　施工管理

１．施工管理

請負者は、「三重県公共工事共通仕様書・建築工事施工管理基準（案）」によるとともに、「農業集落排水施設検査・施工管理指標（案）」に準拠し、施工管理するものとする。

２．工事記録写真撮影

１）工事の施工順序に従い、監督職員の指示又は必要に応じて記録写真を整備し、工事完了後提出しなければならない。埋設される箇所等後日確認できなくなる箇所については、次の工程に移る段階で監督職員に提出し確認を得るものとする。

２）撮影に当たっては、位置、構造物の種類、番号等を明示する黒板を立て、スケール等によって寸法等を表示するものとする。

３）写真はカラー掃影、サービス判を原則とし、写真帳はA−４版アルバムとする。

第12章　　通水試験等

１．通水試験

管路等の水密性及び安全性を監督員の立会を得て確認しなければならない。

２．漏水検査

管路等の漏水が認められた場合には、手直し工事を命ずることがある。その場合の手直し工事は、請負者の負担において行うものとする。

第13章　　保　　証

本汚水処理施設の保証期間は、供用開始後２年間とする。

保証期間中に生じた請負者の設計、施工、材質及び不良に起因する事故が発生した場合には、請負者の負担で速やかに補修、改造又は取替等を行い、完全なものに復旧しなければならない。

但し、不可抗力あるいは取扱い不備による事故の場合はこの限りではない。

令和元年度

農業集落排水施設整備事業　山田南地区

汚水処理施設　外構工事

添付図面一覧表

番号	図面の名称	枚数
G- 1	外構計画平面図	1
G- 2	流入管計画図	1
G- 3	放流管計画図	1
G- 4	外構詳細図（補助）（1）	1
G- 7	外構詳細図（補助）（4）	1
G- 9	排水路縦断図（1）	1
G-10	排水路縦断図（2）	1
G-12	排水路縦断図（4）	1
G-13	Ｙ号マンホール構造図	1
G-14	用水路布設替計画図（補助）	1
A-35	手摺配置図・詳細図	1
G-15	外構詳細図（単独）（1）	1
G-16	外構詳細図（単独）（2）	1
合　計		13

特記仕様書（施工条件明示一覧表）

明　示　項　目	明　　示　　事　　項	条　　件　　及　　び　　内　　容
工 程 関 係	□ 別途工事との工程調整が必要あり （別途工事名：　　）	□ 調整項目（　□ 資材等の流用　□ 仮設及び工事用道路等の調整　□ 建設機械等の調整 □ 施工順序の調整　□ その他（　　）　□ 別途協議　）
	□ 施工時期、施工時間及び施工方法の制限あり	□ 制限する工種名（　　）　施工時期及び施工時間（　　） 施工方法（　　）
	□ 他機関との協議が未完了	□ 協議が必要な機関名（　　）　協議完了見込み時期（　　）
	□ 占用物件との工程調整の必要あり	□ 占用物件名（ □ 電気　□ 電話　□ 水道　□ 下水道 □ ガス　□ その他（　　）） □ その他（　　）
	□ その他（　　）	
用 地 関 係	□ 用地補償物件の未処理箇所あり	□ 未処理箇所（ □ 別添図　□ No.　～No.　□ 別途協議　） □ 完了見込み時期（　□ 令和　年　月頃　□ 別途協議　）
	□ 仮設ヤードの有無	□ 仮設ヤード（ □ 官有地　□ 民有地　□ その他（　　）　□ 別途協議　） □ 仮設ヤード使用期間（　　） □ 仮設ヤードからの運搬距離（L＝　km） □ 使用条件・復旧方法（　　）
	□ その他（　　）	□ その他（　　）
公害対策関係	☑ 施工方法の制限あり	☑ 制限項目　（ ☑ 騒音　☑ 振動　☑ 水質　☑ 粉じん　□ 排出ガス　□ その他（　　）） □ 施工方法等（ □ 指定工法名（　　）　□ その他（　　）　□ 別途協議　） □ 施工時期　（　　）
	□ 事業損失防止に関する調査あり	□ 調査項目　（ □ 騒音測定　□ 振動測定　□ 水質調査　□ 近接家屋の事前・事後調査　□ 地盤沈下測定 □ 地下水位等の測定　□ その他（　　）　□ 別途協議　） □ 調査方法　（ □ 別途資料　□ その他（　　）　□ 別途協議　）
	□ その他（　　）	□ その他（　　）
安全対策関係	□ 交通安全施設等の指定あり	□ 交通安全施設等の配置　（　□ 別途図面　□ その他（　　）　□ 別途協議　） □ 交通誘導警備員の配置　（ □ 別途図面　□ その他（　　）　□ 別途協議　） □ 指定路線　□ 指定路線以外 □ ① 交通誘導警備員の人数は、概算数量としているため、設計変更の対象とする。 概算延べ人数：交通誘導警備員　A：　人　B：　人 （注：指定路線以外で交通誘導警備員Aが配置できない場合も変更の対象とする。） ② 受注者は、工事着手前に配置計画等（配置人員、期間等）を作成し、それを基に、監督員と必要とする交通誘導警備員の延べ配置人員を協議すること。工事着手後、計画を変更する必要が生じた場合は、随時、協議を行い、計画を見直すこと。なお、延べ配置人員の算出は、本市が定める作業日当たり標準作業量等を用い作成するものとし、現場条件等により本市の標準作業量等と差が生じる場合は、その理由を明確にした計画をもって協議すること。また、実績人数の確認方法についても合わせて協議を行うこと。 ③ 交通誘導警備員の配置完了後、協議により定めた実績人数が確認できる資料を提出すること。
	□ 近接施設等に対する制限	□ 既存施設あり ・近接公共施設　（　□ 鉄道　□ 電気　□ 電話　□ 水道　□ 下水道 □ ガス　□ その他（　　）） ・近接施設　（ □ 擁壁（　　）　□ ブロック塀　□ 家屋　□ その他（　　）） ・現地の状況を適切に把握して施工を行うこと。 □ 工法制限あり ・制限を受ける工種　（　　） ・制限内容　（　　）

（注）上記受託業務事項・条件及び内容のレ印当該欄は、作業に当たって制約を受ける事となるので明示する。
明示事項に変更が生じた場合及び明示されていない制約等が発生したときは、発注者と別途協議し適切な措置を講ずるものとする。
別途協議とは、設計・現場説明又は作業打合せ等により協議するものとする。

伊賀市

令和元年7月

特記仕様書（施工条件明示一覧表）

明　示　項　目	明　　示　　事　　項	条　　件　　及　　び　　内　　容
安全対策関係	□ 土砂崩落・発破作業に対する防護施設等に指定あり	□ 安全防護施設等の配置　（　□ 別途図面　□ その他（　　）　□ 別途協議　） □ 保安要員の配置　（　□ 別途図面　□ その他（　　）　□ 別途協議　）
	☑ 現場での安全確保（自主施工の原則）	☑ 受注者は、工事中の適切な安全確保の措置等の一切の手段について、自らの責任において定め、工事を実施すること。 ☑ 設計図書に明示された施工条件と工事現場が一致せず、安全確保のために指定仮設の変更や計上が必要な場合は、監督員と協議を行い指示を受けた後、受注者として適切な安全確保の措置を講じたうえで、工事を実施すること。
	□ その他（　　）	□ その他（　　）
工事用道路関係	□ 一般道路（搬入路）の使用制限あり □ 仮設道路の設置条件あり	□ 経路及び使用期間の制限内容　（　□ 別途図面　□ その他（　　）　□ 別途協議　） □ 使用中及び使用後の措置　（　□ 別途図面　□ その他（　　）　□ 別途協議　） □ 用地及び構造　（　□ 別途図面　□ その他（　　）　□ 別途協議　） □ 安全施設　（　□ 別途図面　□ その他（　　）　□ 別途協議　）
	□ その他（　　）	□ その他（　　）
仮設備関係	□ 仮設備の設置条件あり	□ 使用期間及び借地条件　（　□ 別添図等　□ その他（　　）　□ 別途協議　） □ 転用あり（　　回） □ 兼用あり（　　） □ その他（　　）
	□ 水替工（締切排水工）	□ 施工条件の指定なし □ 施工条件の指定あり ① 水替工（締切排水工）の水替日数は、概算数量としているため、設計変更の対象とする。 概算延べ水替日数：　　日 ② 受注者は、工事着手前に計画工程表等（対象工種、期間等）を作成し、それを基に、監督員と必要とする水替日数を協議すること。工事着手後、計画を変更する必要が生じた場合は、随時、協議を行い、計画を見直すこと。なお、水替日数の算出は、本市が定める作業日当たり標準作業量等を用い作成するものとし、現場条件等により本市の標準作業量等と差が生じる場合は、その理由を明確にした計画をもって協議すること。また、実績日数の確認方法についても合わせて協議を行うこと。 ③ 水替工（締切排水工）完了後、協議により定めた実績日数が確認できる資料を提出すること。□ □ その他（　　）
	□ 仮設物の構造及び施工方法の指定	□ 構造及び設計条件　（　□ 別添図等　□ その他（　　）　□ 別途協議　） □ 施工方法（　　）
	□ その他（　　）	□ その他（　　）
残土・産業廃棄物関係	☑ 残土処分（自由処分） □ 残土処分（指定処分・他工事流用）	☑ 残土処分地（ □ 別途資料　□ その他（　　）　□ 別途協議　）　☑ 運搬距離（L＝　4.0km） □ 処分地の処理条件あり　（　□ 押土整地　□ その他（　　）））
	☑ 産業廃棄物の処理条件あり	☑ 産業廃棄物の種類　（　☑ コン塊　□ アス塊　□ 木材　□ 汚泥　□ その他（　　）） □ 産業廃棄物の処分地　（　□ 再生処分場（　　）　□ 最終処分場（　　）　□ 別添図書 □ その他（　　）　□ 別途協議　） 【注：特段の理由により処分先や運搬距離を明示する場合はその他の項目（　　）に記入のこと。】 □ 処分場の受入条件　（　　） □ 舗装切断時の排水処理 アスファルト・セメントコンクリート舗装の切断時に発生する排水（泥水）を河川や側溝に排水することなく排水吸引機能を有する切断機械等により回収するものとする。また、回収水等は、産業廃棄物として取り扱うものとし、適正に処理しなければならない。「適正に処理」するとは、「廃棄物処理及び清掃に関する法律」に基づき、産業廃棄物の排出事業者（受注者）が産業廃棄物の処理を委託する際、適正処理のために必要な廃棄物情報（成分や性状等）を処理業者に提供することが必要である。なお、受注者は、回収水等の産業廃棄物管理票（マニフェスト）について、監督員に提示しなければならない。 □ 舗装切断時の回収水等の運搬・処理については、契約後、監督員と協議すること。
	□ その他（　　）	□ その他（　　）

（注）上記受託業務事項・条件及び内容のレ印当該欄は、作業に当たって制約を受ける事となるので明示する。
明示事項に変更が生じた場合及び明示されていない制約等が発生したときは、発注者と別途協議し適切な措置を講ずるものとする。
別途協議とは、設計・現場説明又は作業打合せ等により協議するものとする。

伊賀市

令和元年7月

特記仕様書（施工条件明示一覧表）

明示項目	明示事項	条件及び内容
工事支障物件関係	□ 工事支障物件あり	□ 支障物件名 （ □ 鉄道 □ 電気 □ 電話 □ 水道 □ 下水道 □ ガス □ 有線 □ その他（ ） □ 移設時期 （ □ 令和 年 月 頃 □ 別途協議） □ 防護 （ ）
	□ その他	□ その他（ ）
薬液注入関係	□ 薬液注入工法等の指定あり	□ 設計条件（ ） 工法区分（ ） 材料種類（ ） 施工範囲（ ） □ 削孔数量（ ） 注入量 （ ） その他 （ ）
	□ 提出書類あり □ 注入量の確認、注入の管理及び注入の効果の確認	□ 工法関係（ ） 材料関係（ ）
	□ その他（ ）	□ その他（ ）
再生材使用関係	☑ 再生材使用の指定あり	☑ 再生材の種類（ ☑ 再生Ａsコン ☑ 再生路盤材 ☑ 再生クラッシャーラン □ 道路用盛土材 □ 再生コン砂 ） □ 再生材が使用出来ない場合の措置（ □ 新材に変更 □ その他（ ） □ 別途協議 ）
	□ 六価クロム溶出試験あり（環境告示第46号溶出試験）	□ 再生コンクリート砂（１購入先当たり１検体の試験を行い、試験報告書には、使用する工事名称、所在地を記載する。）
	☑ 三重県リサイクル製品利用推進条例に基づく認定製品の使用について	☑ 三重県リサイクル製品利用推進条例に基づく認定製品を使用する。ただし、認定製品が入手できない場合は、監督員と別途協議。 （認定製品の品名： □ 盛土材 □ 埋戻し材 □ サンドクッション材 ☑ 上層路盤材 □ コンクリート二次製品 □ グレーチング □ その他（ ）） □ 下記製品を本工事で使用する場合は、三重県リサイクル製品利用推進条例に基づく認定製品を使用するように努める。 （認定製品の品名： 間伐材製工事用バリケード・看板・標示板 ）
	□ その他（ ）	□ その他（ ）
その他	□ 工事用機材の保管及び仮置きの必要あり	□ 保管場所（ ） 期間（ ） その他（ ）
	□ 現場発生品あり	□ 品名（ ） 数量（ ） 保管場所（ ） その他（ ）
	□ 支給品あり	□ 品名（ ） 数量（ ） 引渡場所（ ） 時期（令和 年 月 日） その他（ ）
	□ 盛土材等工事間流用あり	□ 運搬方法（ □ 受注者で運搬 □ 受注者以外で運搬 □ 別途協議 □ その他（ ）） □ 引渡場所（ □ 別添図等 □ 別途協議 □ その他（ ）） 数量（ ） 運搬距離（Ｌ＝ km）
	□ 現場環境改善費適用工事	□ 現場環境改善の内容（率分）（ ） □ 現場環境改善の内容（積上）（ ）
	□ その他（ ）	□ その他（ ）

（注）上記受託業務事項・条件及び内容のレ印当該欄は、作業に当たって制約を受ける事となるので明示する。
明示事項に変更が生じた場合及び明示されていない制約等が発生したときは、発注者と別途協議し適切な措置を講ずるものとする。
別途協議とは、設計・現場説明又は作業打合せ等により協議するものとする。

伊賀市

令和元年7月

特記仕様書（施工条件明示一覧表）

明　示　項　目	明　　示　　事　　項	条　　件　　及　　び　　内　　容
適 用 条 件	☑ 適用条件	☑ 三重県公共工事共通仕様書（平成28年7月版）を適用（部分改正を行った内容も含む（最新改正：令和　　年　　月　　日）） □ 「土木構造物設計マニュアル（案）　　編」を適用 □ 契約後のVE提案に関する特記仕様書　平成　　年　　月　　日を適用（三重県HP「三重県の公共事業情報」を参照） ☑ 「受発注者間の協議における回答予定日を明確にする取組」試行対象工事に係る特記仕様書　平成28年7月1日を適用（三重県HP「三重県の公共事業情報」を参照） □ 「工事監理連絡会」実施対象工事に係る特記仕様書　平成30月7月1日を適用（三重県HP「三重県の公共事業情報」を参照） ※設計図書の照査完了後、実施について監督員と協議すること。 □ 支援技術者 １．本工事は現場における現場技術業務を〔例示ー（公財）三重県建設技術センター〕に委託しているので、その支援技術者が監督員に代わって施工体制点検、現場で立会、観察又は検測を行う際は、その業務に協力しなければならない。また、書類（施工体制台帳、計画書、報告書、データ、図面等）の審査に関し説明を求められた場合は、説明に応じなければならない。ただし、支援技術者は、工事請負契約書第９条に規定する監督員ではなく、指示、承諾、協議、検査の適否の判定等を行う権限は有しないものである。 ２．監督員から受注者に対する指示又は通知等を支援技術者を通じて行う場合には、監督員から直接、指示又は通知があったものとみなす。 ３．監督員の指示により受注者が監督員に対して行う報告又は通知は、支援技術者を通じて行うことができる。 ４．本工事を担当する支援技術者の氏名は右記の通りである。　支援技術者： ☑ 設計変更（工事一時中止）を行う際には、伊賀市設計変更ガイドライン（平成30年6月）を参考とする。 ☑ ダンプトラック等による過積載等の防止に関する特記仕様書を適用（三重県HP「三重県の公共事業情報」を参照　） ☑ その他（伊賀市が定めてないものについては、三重県を参照し伊賀市と読み替え適用する。　　）
監督の区分 （共通仕様書 第1編第1章 1-1-22条第6項に規定する 表1-2、表1-3）	☑ 一般監督 （ただし、低入札価格調査制度の調査対象工事となった場合は、全ての工種を重点監督とする。） □ 重点監督	重点監督の場合　【注：全ての工種に適用しない場合は、対象工種欄をチェックし、対象工種名を記入すること。】 □ 全ての工種に適用する。 □ 対象工種（　　） ※これ以外は、一般監督とする。
入札・契約方式	□ 入札時ＶＥ方式 □ 契約後ＶＥ方式 □ 設計・施行一括発注方式 □ プロポーザル方式 □ 総合評価方式	□ 契約前のＶＥ提案に基づき施工しなければならない。 □ 契約後にＶＥ提案を受け付ける。 □ 細部設計の承認を受けなければならない。 □ 本件工事で提案不履行があった場合は、本件工事完成年度の翌年度に総合評価方式で発注する案件（以下「発注工事」という。）で、貴社の評価点において発注工事の加算点（満点）の１割を減点します。

（注）上記受託業務事項・条件及び内容のレ印当該欄は、作業に当たって制約を受ける事となるので明示する。
明示事項に変更が生じた場合及び明示されていない制約等が発生したときは、発注者と別途協議し適切な措置を講ずるものとする。
別途協議とは、設計・現場説明又は作業打合せ等により協議するものとする。

伊賀市

令和元年7月

特記仕様書（施工条件明示一覧表）

明　示　項　目		明　　示　　事　　項		条　　件　　及　　び　　内　　容
産業廃棄物税	□	産業廃棄物税	□	本工事には産業廃棄物税相当分が計上されていないため、受注者が課税対象となった場合には完成年度の翌年度の4月1日から8月31日までの間に別に定める様式に産業廃棄物税納税証明書等を添付して当該工事の発注者に対して支払請求を行うこと。なお、この期間を超えて請求することはできない。また、設計数量を超えて請求することはできない。
工事カルテ 作成・登録	☑	工事カルテ作成・登録	☑	三重県公共工事共通仕様書に基づき、工事カルテ作成・登録を行うこと。
建設副産物情報 交換システム	☑	建設副産物情報交換システム	☑	三重県公共工事共通仕様書に基づき、建設副産物情報交換システム（副産物システム、発生土システム）にデータを入力すること。
下請関係 下請企業 次数制限	□	下請企業の次数制限	□	本工事における下請の次数は、２次（建築一式工事は３次）までとする。 上記次数を超える下請契約を締結する場合は、下請契約締結前に書面により発注者の承諾を得ること。
市内企業 優先使用	☑	市内企業の優先使用	☑	本工事において、下請契約を締結する場合は、当該契約の相手方（２次以下の請負人を含む）を伊賀市内に本店（建設業法において規定する主たる営業所を含む）を有する者の中から選定するよう努めること。
県内産製品 優 先 使 用	☑	建設資材の県内産製品優先使用	☑ ☑	本工事に使用する建設資材について、規格・品質等の条件を満足するものについては、県内産資材の優先使用するよう努めること。 本工事で使用する建設資材の調達にあたっては、極力県内の取り扱い業者から購入するよう努めること。
不当介入を 受けた場合の 措置	☑	不当介入を受けた場合の措置	☑	暴力団員等による不当介入（伊賀市の締結する契約等からの暴力団等排除措置要綱第２条第１１号）を受けた場合の措置について (1) 受注者は暴力団員等（伊賀市の締結する契約等からの暴力団等排除措置要綱第２条第９号）による不当介入を受けた場合は、断固としてこれを拒否するとともに、不当介入があった時点で速やかに三重県警察本部に通報を行うとともに、捜査上必要な協力を行うこと。 (2) (1)により三重県警察本部に通報を行うとともに、捜査上必要な協力を行った場合には、速やかに発注者に報告すること。発注者への報告は必ず文書で行うこと。 (3) 受注者は暴力団員等により不当介入を受けたことから工程に遅れが生じる等の被害が生じた場合は、発注者と協議を行うこと。
工事実態調査	☑	工事実態調査	☑	伊賀市低入札価格調査試行要領第３条で定める調査基準に満たない額で契約し、発注者より工事実態調査の指示があった場合又は、同実施要領で定める重点調査を経て契約した場合は、工事実態調査に協力すること。
社会保険等未加入 対策	☑	社会保険等未加入対策 （健康保険、厚生年金保険及び雇用保険）	☑	適用除外でないにも関わらず社会保険等に未加入である建設業者を下請負人としてはならない。 受注者は、施工体制台帳・再下請負通知書の「健康保険等の加入状況」欄により下請業者が社会保険等に加入しているかどうかを確認すること。また、発注者が加入状況を証明する書類の提出又は提示を求めた場合、速やかに対応すること。

（注）上記受託業務事項・条件及び内容のレ印当該欄は、作業に当たって制約を受ける事となるので明示する。
明示事項に変更が生じた場合及び明示されていない制約等が発生したときは、発注者と別途協議し適切な措置を講ずるものとする。
別途協議とは、設計・現場説明又は作業打合せ等により協議するものとする。

伊賀市

令和元年7月