図　面　目　次

番　号	図　面　名　称	縮　尺	番　号	図　面　名　称	縮　尺
E-1	全体平面図	1/300	E-16	管理汚泥棟配線図(3)(更新)	1/100
E-2	ﾎﾟﾝﾌﾟ・水処理設備計装ﾌﾛｰｼｰﾄ(更新)	―	E-17	塩素混和池配線図(1)(更新)	1/50
E-3	用水設備計装ﾌﾛｰｼｰﾄ(更新)	―	E-18	塩素混和池配線図(2)(更新)	1/50
E-4	汚泥処理設備計装ﾌﾛｰｼｰﾄ(更新)	―	E-19	塩素混和池配線図(3)(更新)	1/50
E-5	ﾎﾟﾝﾌﾟ・水処理設備計装ﾌﾛｰｼｰﾄ(撤去)	―	E-20	全体配線図(撤去)	1/300
E-6	用水設備計装ﾌﾛｰｼｰﾄ(撤去)	―	E-21	ｵｷｼﾃﾞｰｼｮﾝﾃﾞｨｯﾁ配線図(撤去)	1/100
E-7	汚泥処理設備計装ﾌﾛｰｼｰﾄ(撤去)	―	E-22	最終沈殿池・管廊配線図(撤去)	1/100
E-8	ｼｽﾃﾑ系統図(更新)	―	E-23	管理汚泥棟配線図(1)(撤去)	1/100
E-9	計装盤単線結線図(撤去)	―	E-24	管理汚泥棟配線図(2)(撤去)	1/100
E-10	全体配線図(更新)	1/300	E-25	塩素混和池配線図(1)(撤去)	1/50
E-11	電気室・発電機室・監視室配線図(更新)	1/50	E-26	塩素混和池配線図(2)(撤去)	1/50
E-12	ｵｷｼﾃﾞｰｼｮﾝﾃﾞｨｯﾁ配線図(更新)	1/100	E-27	配線表(参考)	―
E-13	最終沈殿池・管廊配線図(更新)	1/100			
E-14	管理汚泥棟配線図(1)(更新)	1/100			
E-15	管理汚泥棟配線図(2)(更新)	1/100			

柘植浄化センター全体平面図　S=1/300

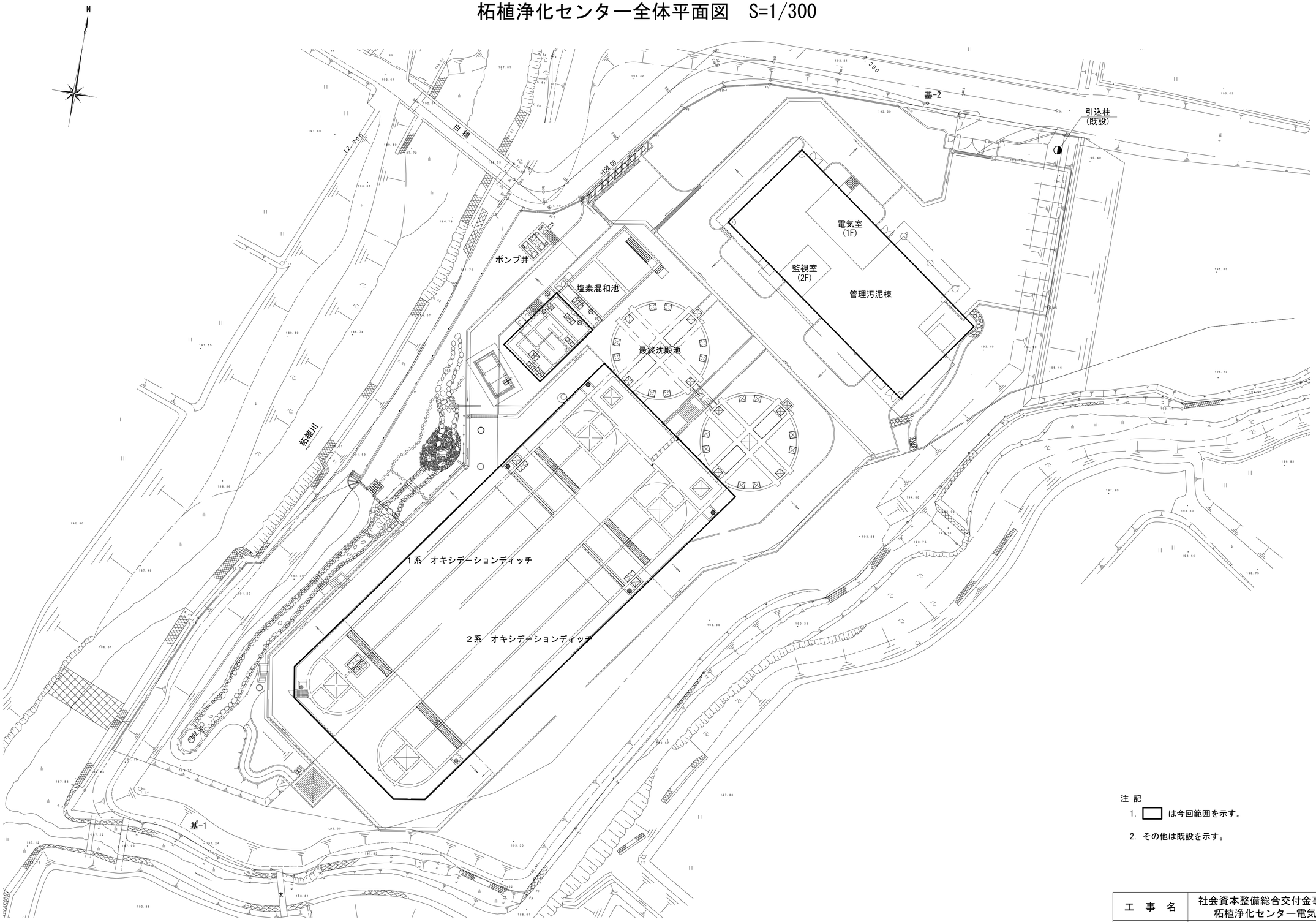

注 記

1. ▭ は今回範囲を示す。

2. その他は既設を示す。

工　事　名	社会資本整備総合交付金事業（防災安全） 柘植浄化センター電気設備更新工事		図面番号 1/27
施　設　名	柘植浄化センター		
図 面 名 称	全体平面図　　縮尺　1/300		
検 収 年 月		図面種別ｺｰﾄﾞ	
設 計 管 理		業務委託番号	
受 託 業 者		図 面 番 号	E-1

項目	ポンプ井水位	No.1-1 曝気装置撹拌機回転数	No.2-1 曝気装置撹拌機回転数	1系ディッチ溶存酸素濃度	No.1-2 曝気装置撹拌機回転数	2系ディッチ溶存酸素濃度	No.2-2 曝気装置撹拌機回転数	1系返送汚泥濃度	1系返送汚泥流量	2系返送汚泥濃度	2系返送汚泥流量	余剰汚泥流量
	0～4m	0～75min⁻¹	0～75min⁻¹	0～3mg/?	0～75min⁻¹	0～300mg/?	0～75min⁻¹	0～3%	0～80?/h ↓ 0～150?/h	0～3%	0～80?/h	0～20?/h
数量 既設	1	1	1	0	1	1	1	0	0	1	1	0
数量 今回	0	0	0	1	0	0	0	1	1	0	0	1
数量 全体	1	1	1	1	1	1	1	1	1	1	1	1

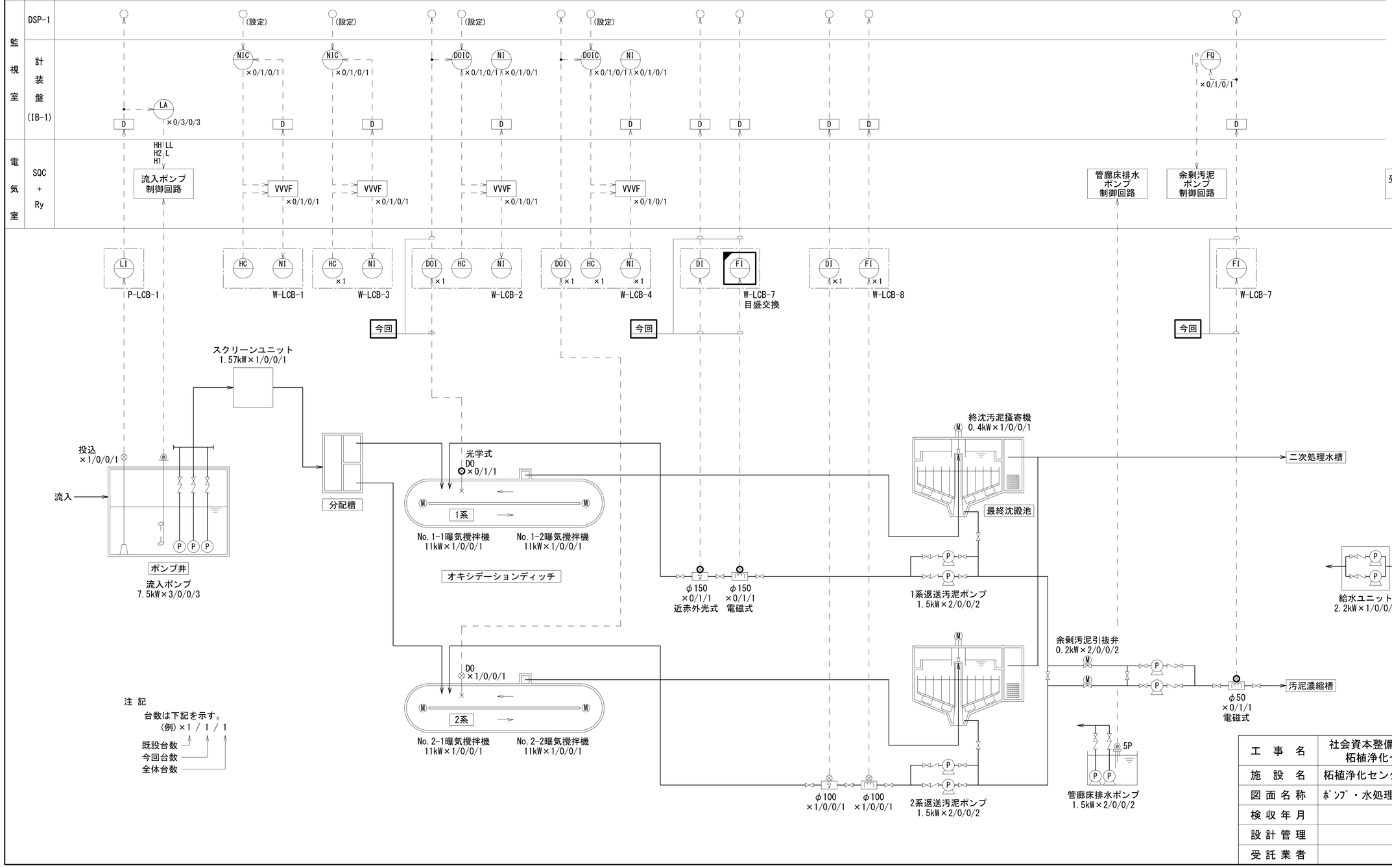

注 記
台数は下記を示す。
(例) ×1 / 1 / 1
既設台数
今回台数
全体台数

凡 例

記号	名称
	電極式水位計
	フリクト式水位計
	差圧式水位計
	電磁式流量計
	濃度計
	投込式水位計
D	ディストリビュータ
L	水位
F	流量
D	濃度
Do	溶存酸素濃度
W	重量
I	指示
A	警報
C	調節
Q	積算
N	回転数
R	記録
RS	比率設定
HC	手動設定器
+	加算器
V/I	電圧/電流変換器
R/I	抵抗/電流変換器
×	乗算器

注 記
1. □ は今回工事を示す。
2. ▰ は機能増設を示す。
3. その他は既設を示す。

工事名	社会資本整備総合交付金事業（防災安全） 柘植浄化センター電気設備更新工事		図面番号 2/27
施設名	柘植浄化センター		
図面名称	ﾎﾟﾝﾌﾟ・水処理設備計装ﾌﾛｰｼｰﾄ(更新)	縮尺 _	
検収年月		図面種別ｺｰﾄﾞ	
設計管理		業務委託番号	
受託業者		図面番号	E-2

項目		No.1 次亜塩貯留タンク液位	No.2 次亜塩貯留タンク液位	次亜塩注入量	放流流量	残留塩素
		0～1.2m	0～1.2m	0～10?/h	0～300?/h	0～3mg/?
数量	既設	1	1	1	0	1
	今回	0	0	0	1	0
	全体	1	1	1	1	1
監視室	DSP-1					
	計装盤 (IB-1)					
電気室	SQC + Ry					

凡例

記号	名称
	電極式水位計
	フリクト式水位計
	差圧式水位計
	電磁式流量計
	濃度計
	投込式水位計
D	ディストリビュータ
L	水位
F	流量
D	濃度
Do	溶存酸素濃度
W	重量
I	指示
A	警報
C	調節
Q	積算
N	回転数
R	記録
RS	比率設定
HC	手動設定器
+	加算器
V/I	電圧/電流変換器
R/I	抵抗/電流変換器
×	乗算器

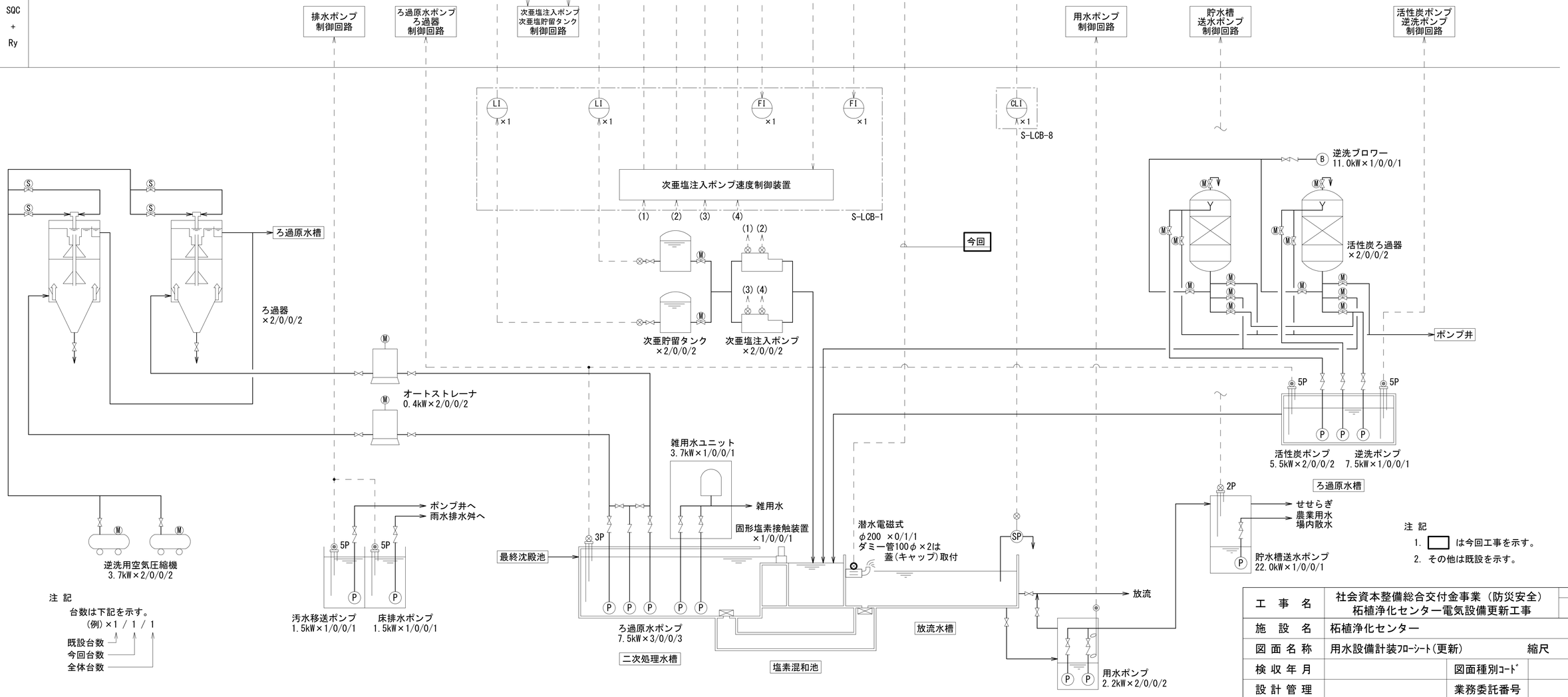

注記

台数は下記を示す。
(例) ×1 / 1 / 1
既設台数
今回台数
全体台数

注記

1. □ は今回工事を示す。
2. その他は既設を示す。

工事名	社会資本整備総合交付金事業（防災安全） 柘植浄化センター電気設備更新工事		図面番号 3/27
施設名	柘植浄化センター		
図面名称	用水設備計装ﾌﾛｰｼｰﾄ(更新)	縮尺	_
検収年月		図面種別ｺｰﾄﾞ	
設計管理		業務委託番号	
受託業者		図面番号	E-3

項目		濃縮汚泥引抜流量	No.1 汚泥貯留槽水位	No.2 汚泥貯留槽水位	脱水機汚泥供給濃度	脱水機汚泥供給流量	脱水機薬品注入量	薬品溶解タンク液位	ケーキホッパー重量
		0～30?/h	0～3.6m	0～3.6m	0～5%	0～15?/h	0～1?/h	0～1.6m	0～12t
数量	既設	0	0	1	0	0	0	0	1
	今回	1	0	1	1	1	1	1	0
	全体	1	1	1	1	1	1	1	1
監視室	DSP-1								
	計装盤 (IB-1)		LI ×0/1/0/1 LA ×0/3/0/3 LA ×0/3/0/3					LI ×0/1/0/1 LA ×0/3/0/3	
電気室	SQC + Ry			濃縮汚泥ポンプ 汚泥供給ポンプ 貯留槽攪拌機 制御回路	汚泥棟 床排水ポンプ 制御回路			HH LL H L M 薬品供給ポンプ 薬品供給機 溶解タンク攪拌機 制御回路	

凡例

記号	名称
	電極式水位計
	フリクト式水位計
	差圧式水位計
	電磁式流量計
	濃度計
	投込式水位計
D	ディストリビュータ
L	水位
F	流量
D	濃度
Do	溶存酸素濃度
W	重量
I	指示
A	警報
C	調節
Q	積算
N	回転数
R	記録
RS	比率設定
HC	手動設定器
＋	加算器
V/I	電圧/電流変換器
R/I	抵抗/電流変換器
×	乗算器

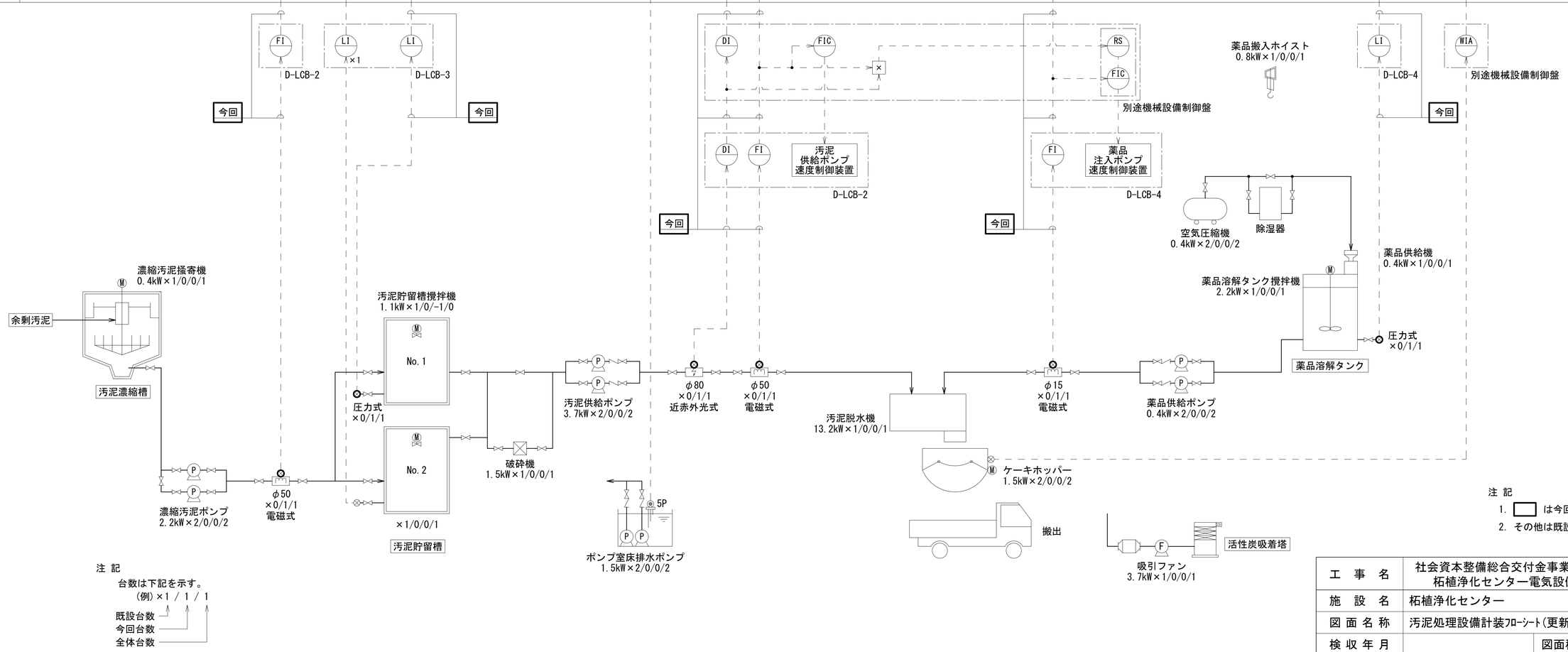

注記
台数は下記を示す。
(例) ×1 / 1 / 1
既設台数
今回台数
全体台数

注記
1. ▭ は今回工事を示す。
2. その他は既設を示す。

工事名	社会資本整備総合交付金事業（防災安全） 柘植浄化センター電気設備更新工事		図面番号 4/27
施設名	柘植浄化センター		
図面名称	汚泥処理設備計装ﾌﾛｰｼｰﾄ(更新)	縮尺 _	
検収年月		図面種別ｺｰﾄﾞ	
設計管理		業務委託番号	
受託業者		図面番号	E-4

項目	ポンプ井水位	No.1-1 曝気装置撹拌機回転数	No.2-1 曝気装置撹拌機回転数	1系ディッチ溶存酸素濃度	No.1-2 曝気装置撹拌機回転数	2系ディッチ溶存酸素濃度	No.2-2 曝気装置撹拌機回転数	1系返送汚泥濃度	1系返送汚泥流量	2系返送汚泥濃度	2系返送汚泥流量	余剰汚泥流量
	0～4m	0～75min⁻¹	0～75min⁻¹	0～3mg/?	0～75min⁻¹	0～300mg/?	0～75min⁻¹	0～3%	0～80?/h	0～3%	0～80?/h	0～20?/h
数量 既設	1	1	1	1	1	1	1	1	1	1	1	1
数量 今回	0	0	0	-1	0	0	0	-1	-1	0	0	-1
数量 全体	1	0	0	0	0	0	0	0	0	1	1	0

凡例

記号	名称
	電極式水位計
	フリクト式水位計
	差圧式水位計
	電磁式流量計
	濃度計
	投込式水位計
D	ディストリビュータ
L	水位
F	流量
D	濃度
Do	溶存酸素濃度
W	重量
I	指示
A	警報
C	調節
Q	積算
N	回転数
R	記録
RS	比率設定
HC	手動設定器
＋	加算器
V/I	電圧/電流変換器
R/I	抵抗/電流変換器
×	乗算器

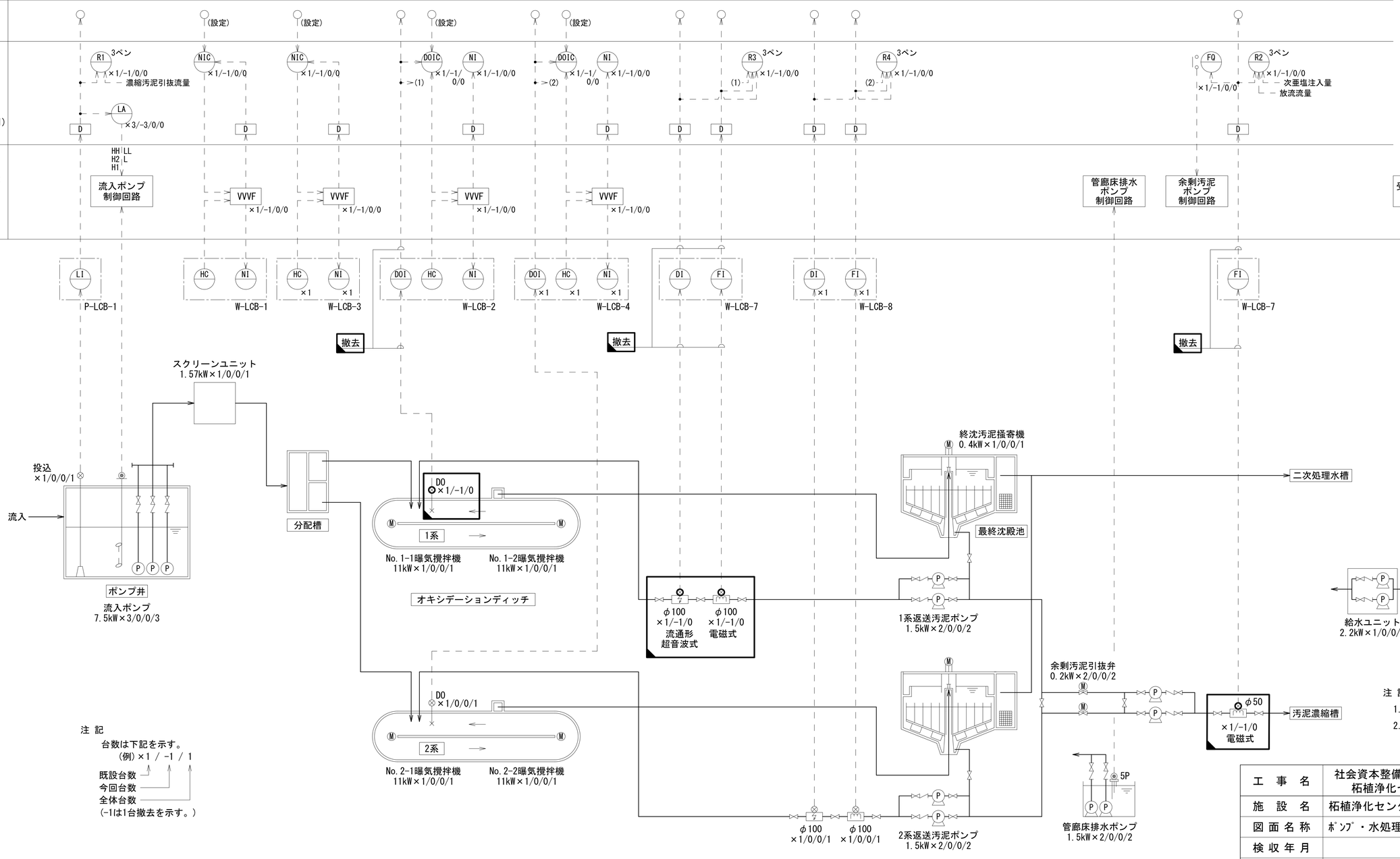

注記
台数は下記を示す。
(例) ×1 / -1 / 1
既設台数
今回台数
全体台数
(-1は1台撤去を示す。)

注記
1. ▭ は今回撤去を示す。
2. その他は既設を示す。

工事名	社会資本整備総合交付金事業（防災安全） 柘植浄化センター電気設備更新工事		図面番号 5/27
施設名	柘植浄化センター		
図面名称	ﾎﾟﾝﾌﾟ・水処理設備計装ﾌﾛｰｼｰﾄ(撤去)	縮尺 _	
検収年月		図面種別ｺｰﾄﾞ	
設計管理		業務委託番号	
受託業者		図面番号	E-5

項目		No.1 次亜塩貯留タンク液位	No.2 次亜塩貯留タンク液位	次亜塩注入量	放流流量	残留塩素
		0～1.2m	0～1.2m	0～10?/n	0～300?/h	0～3mg/?
数量	既設	1	1	1	1	1
	今回	0	0	0	-1	0
	全体	1	1	1	0	1
監視室	CRT					
	計装盤 (KP-1)					
電気室	SQC + Ry					

凡例

記号	名称
	電極式水位計
	フリクト式水位計
	差圧式水位計
	電磁式流量計
	濃度計
	投込式水位計
D	ディストリビュータ
L	水位
F	流量
D	濃度
Do	溶存酸素濃度
W	重量
I	指示
A	警報
C	調節
Q	積算
N	回転数
R	記録
RS	比率設定
HC	手動設定器
＋	加算器
V/I	電圧/電流変換器
R/I	抵抗/電流変換器
×	乗算器

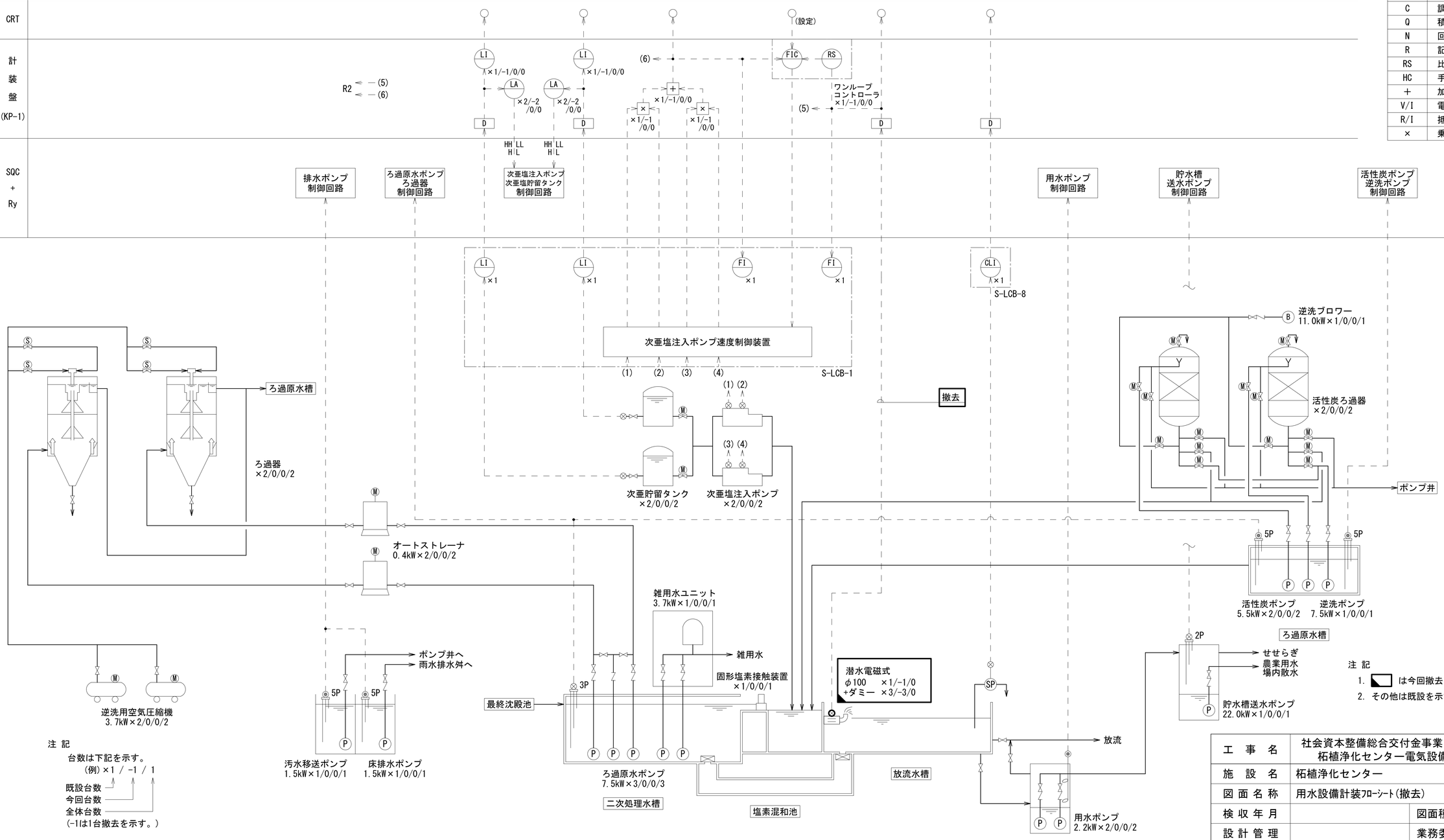

注記

台数は下記を示す。
(例) ×1 / -1 / 1
既設台数
今回台数
全体台数
(-1は1台撤去を示す。)

注記

1. ■ は今回撤去を示す。
2. その他は既設を示す。

工事名	社会資本整備総合交付金事業（防災安全） 柘植浄化センター電気設備更新工事		図面番号 6/27
施設名	柘植浄化センター		
図面名称	用水設備計装ﾌﾛｰｼｰﾄ(撤去)	縮尺	_
検収年月		図面種別ｺｰﾄﾞ	
設計管理		業務委託番号	
受託業者		図面番号	E-6

項目		濃縮汚泥引抜流量	No.1 汚泥貯留槽水位	No.2 汚泥貯留槽水位	脱水機汚泥供給濃度	脱水機汚泥供給流量	脱水機薬品注入量	薬品溶解タンク液位	ケーキホッパー重量
		0～30?/h	0～3.6m	0～3.6m	0～5%	0～15?/h	0～1?/h	0～1.6m	0～12t
数量	既設	1	1	1	1	1	1	1	1
	今回	-1	0	-1	-1	-1	-1	-1	0
	全体	0	0	1	0	0	0	0	1
監視室	CRT								
	計装盤 (KP-1)	R1	LI ×1/-1/0/0	LA ×3/-3/0/0	LA ×3/-3/0/0	R5 3ペン ×1/-1/0/0		LA ×3/-3/0/0	LI ×1/-1/0/0
電気室	SQC + Ry			濃縮汚泥ポンプ 汚泥供給ポンプ 貯留槽攪拌機 制御回路	汚泥棟 床排水ポンプ 制御回路			HH LL H L M 薬品供給ポンプ 薬品供給機 溶解タンク攪拌機 制御回路	

凡例

記号	名称
	電極式水位計
	フリクト式水位計
	差圧式水位計
	電磁式流量計
	濃度計
	投込式水位計
D	ディストリビュータ
L	水位
F	流量
D	濃度
Do	溶存酸素濃度
W	重量
I	指示
A	警報
C	調節
Q	積算
N	回転数
R	記録
RS	比率設定
HC	手動設定器
＋	加算器
V/I	電圧/電流変換器
R/I	抵抗/電流変換器
×	乗算器

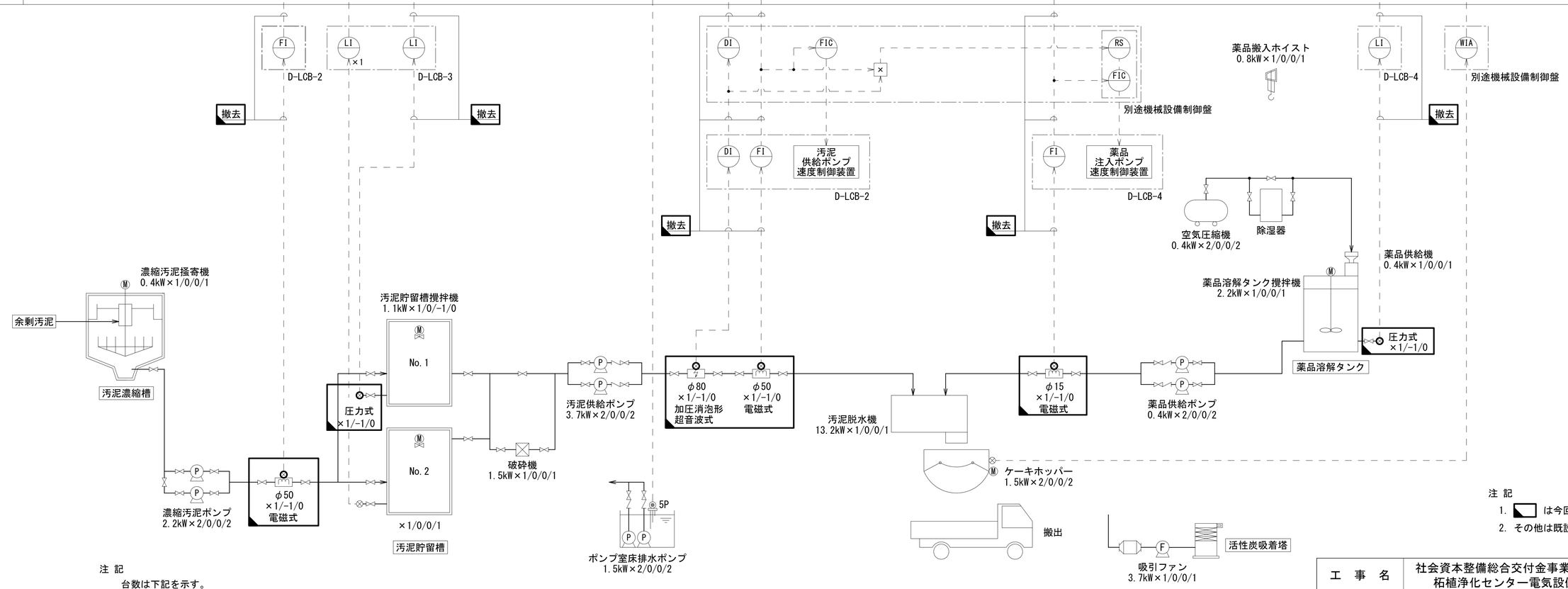

注記

台数は下記を示す。

(例) ×1 / -1 / 1

既設台数
今回台数
全体台数

(-1は1台撤去を示す。)

注記

1. ▭ は今回撤去を示す。
2. その他は既設を示す。

工事名	社会資本整備総合交付金事業（防災安全） 柘植浄化センター電気設備更新工事		図面番号 7/27
施設名	柘植浄化センター		
図面名称	汚泥処理設備計装ﾌﾛｰｼｰﾄ(撤去)	縮尺 _	
検収年月		図面種別ｺｰﾄﾞ	
設計管理		業務委託番号	
受託業者		図面番号	E-7

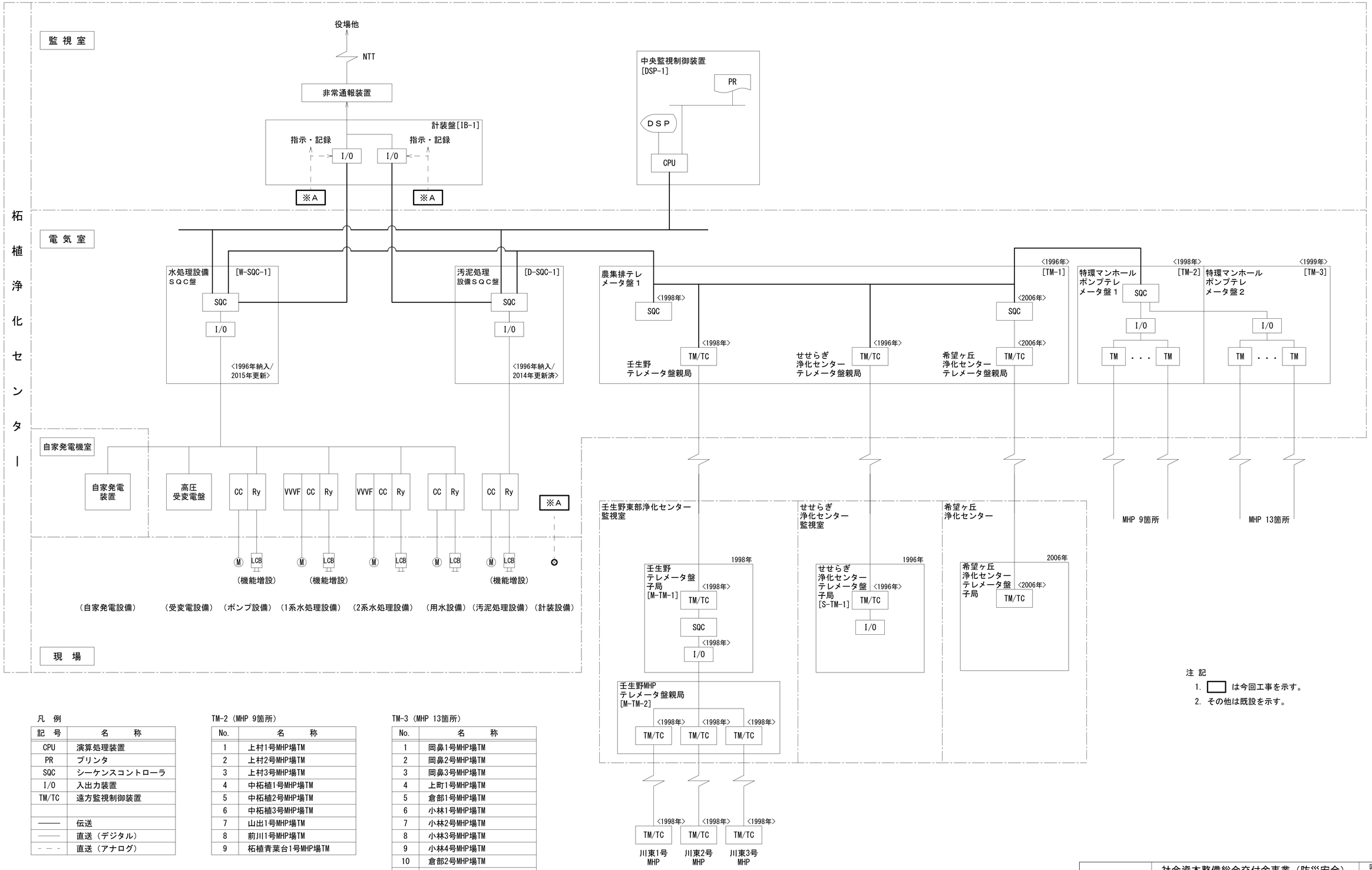

注 記

1. ▭ は今回工事を示す。
2. その他は既設を示す。

凡 例

記 号	名 称
CPU	演算処理装置
PR	プリンタ
SQC	シーケンスコントローラ
I/O	入出力装置
TM/TC	遠方監視制御装置
———	伝送
———	直送（デジタル）
- — -	直送（アナログ）

TM-2（MHP 9箇所）

No.	名 称
1	上村1号MHP場TM
2	上村2号MHP場TM
3	上村3号MHP場TM
4	中柘植1号MHP場TM
5	中柘植2号MHP場TM
6	中柘植3号MHP場TM
7	山出1号MHP場TM
8	前川1号MHP場TM
9	柘植青葉台1号MHP場TM

TM-3（MHP 13箇所）

No.	名 称
1	岡鼻1号MHP場TM
2	岡鼻2号MHP場TM
3	岡鼻3号MHP場TM
4	上町1号MHP場TM
5	倉部1号MHP場TM
6	小林1号MHP場TM
7	小林2号MHP場TM
8	小林3号MHP場TM
9	小林4号MHP場TM
10	倉部2号MHP場TM
11	倉部3号MHP場TM
12	倉部4号MHP場TM
13	倉部5号MHP場TM

工 事 名	社会資本整備総合交付金事業（防災安全） 柘植浄化センター電気設備更新工事		図面番号 8/27
施 設 名	柘植浄化センター		
図 面 名 称	ｼｽﾃﾑ系統図(更新)	縮尺	_
検 収 年 月		図面種別ｺｰﾄﾞ	
設 計 管 理		業務委託番号	
受 託 業 者		図 面 番 号	E-8

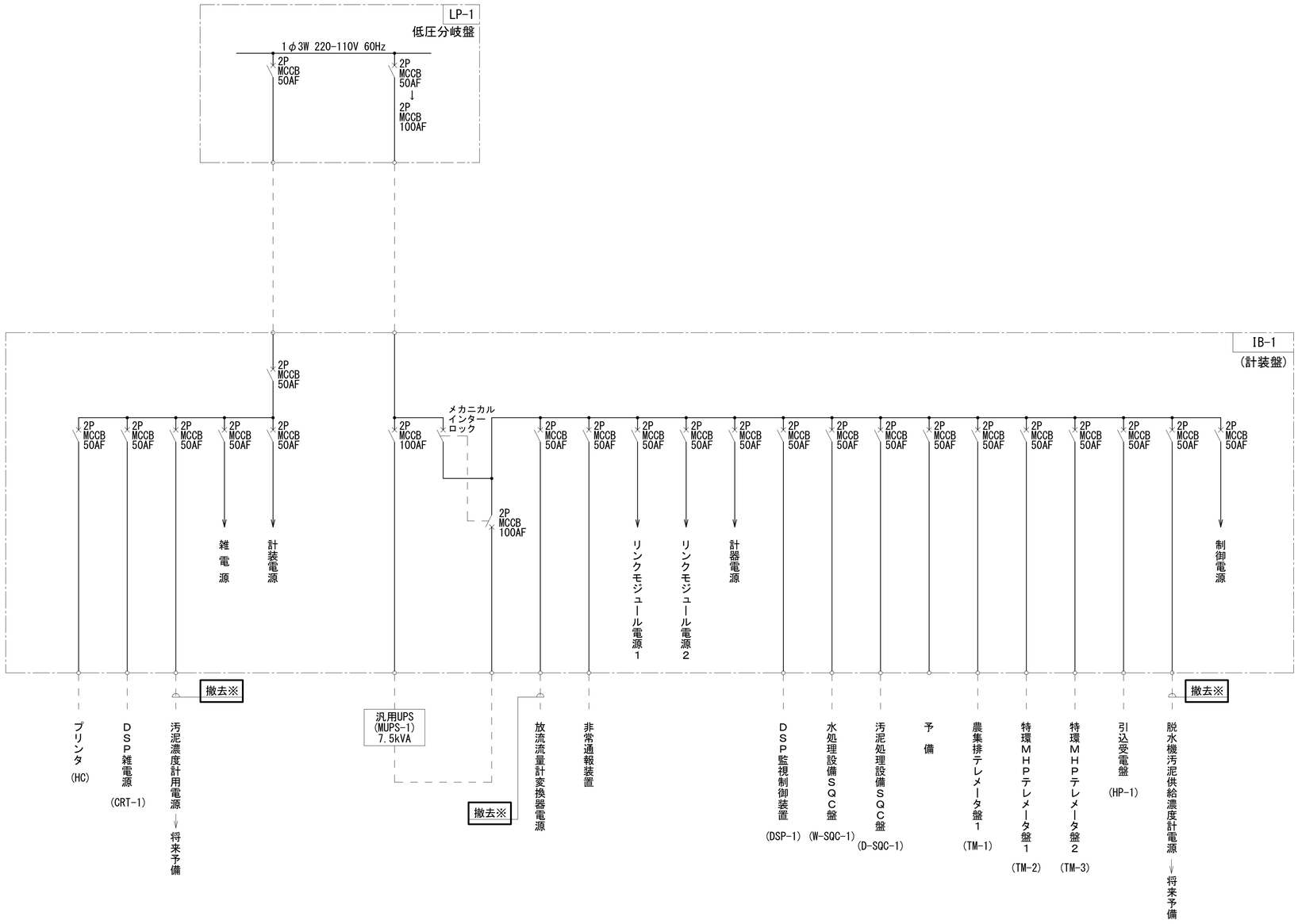

注 記

1. ▭ は今回撤去を示す。
2. その他は既設を示す。

工 事 名	社会資本整備総合交付金事業（防災安全） 柘植浄化センター電気設備更新工事		図面番号 9/27
施 設 名	柘植浄化センター		
図 面 名 称	計装盤単線結線図(撤去)	縮尺	_
検 収 年 月		図面種別ｺｰﾄﾞ	
設 計 管 理		業務委託番号	
受 託 業 者		図 面 番 号	E-9

柘植浄化センター全体配線図　S=1/300

引込装柱図（既　設）　S=NONE

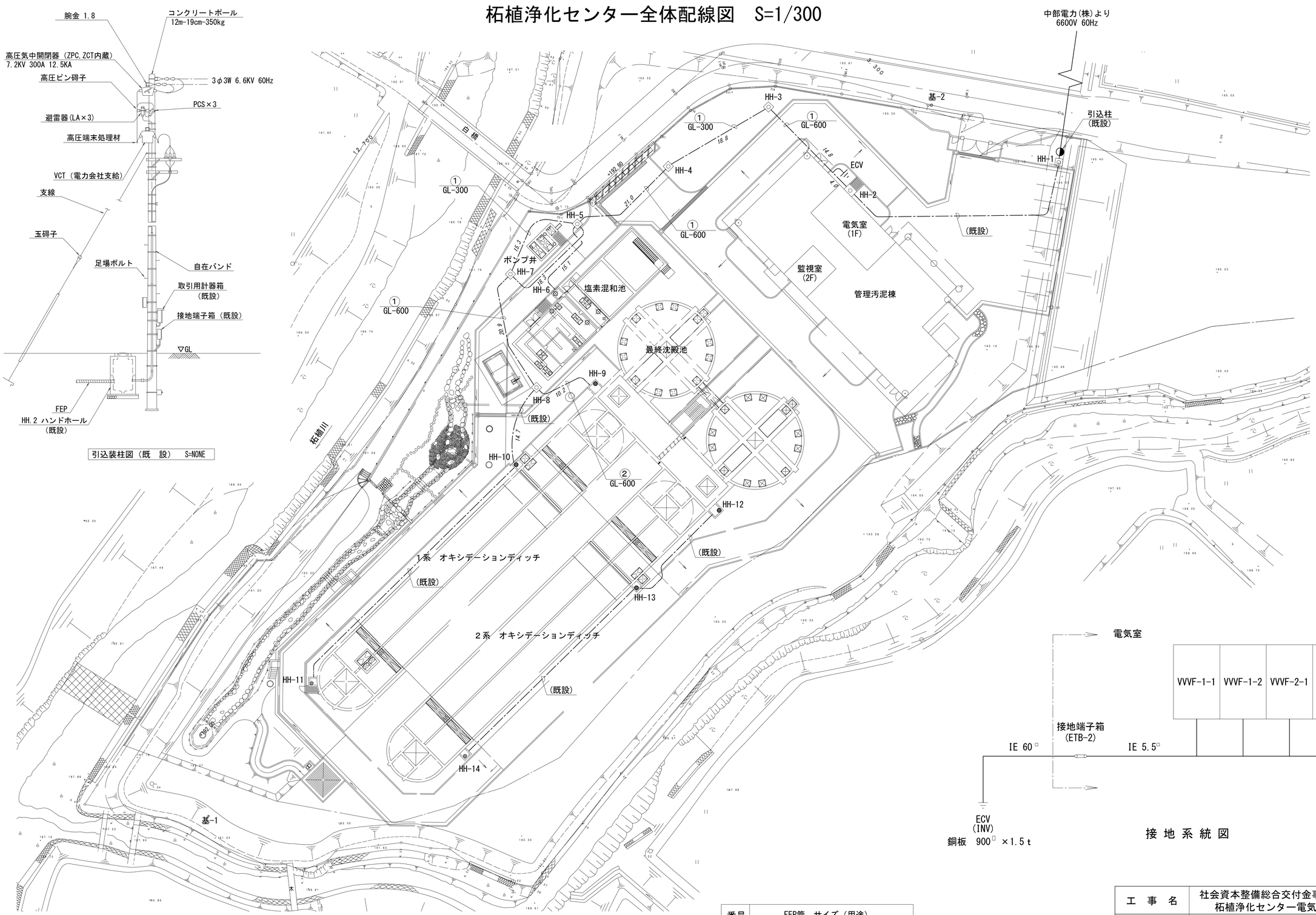

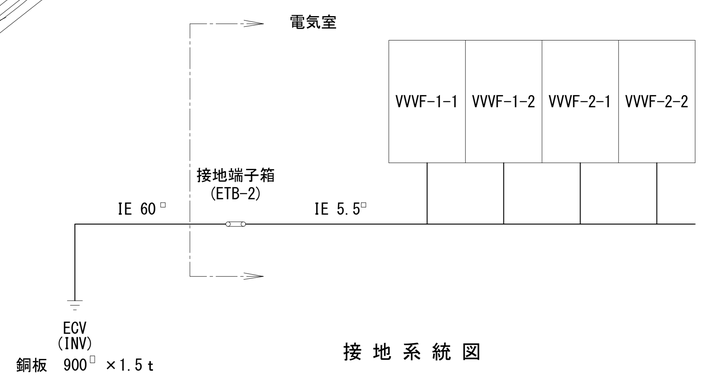

接 地 系 統 図

番号	FEP管　サイズ（用途）		
①	100φ（動力）	50φ（電源）	50φ（計装）
②	80φ（動力）	50φ（電源）	50φ（計装）

注 記

1. 本図は配線ルートを示す。

工　事　名	社会資本整備総合交付金事業（防災安全） 柘植浄化センター電気設備更新工事		図面番号 10/27
施　設　名	柘植浄化センター		
図 面 名 称	全体配線図（更新）	縮尺　1/300	
検 収 年 月		図面種別ｺｰﾄﾞ	
設 計 管 理		業務委託番号	
受 託 業 者		図 面 番 号	E-10

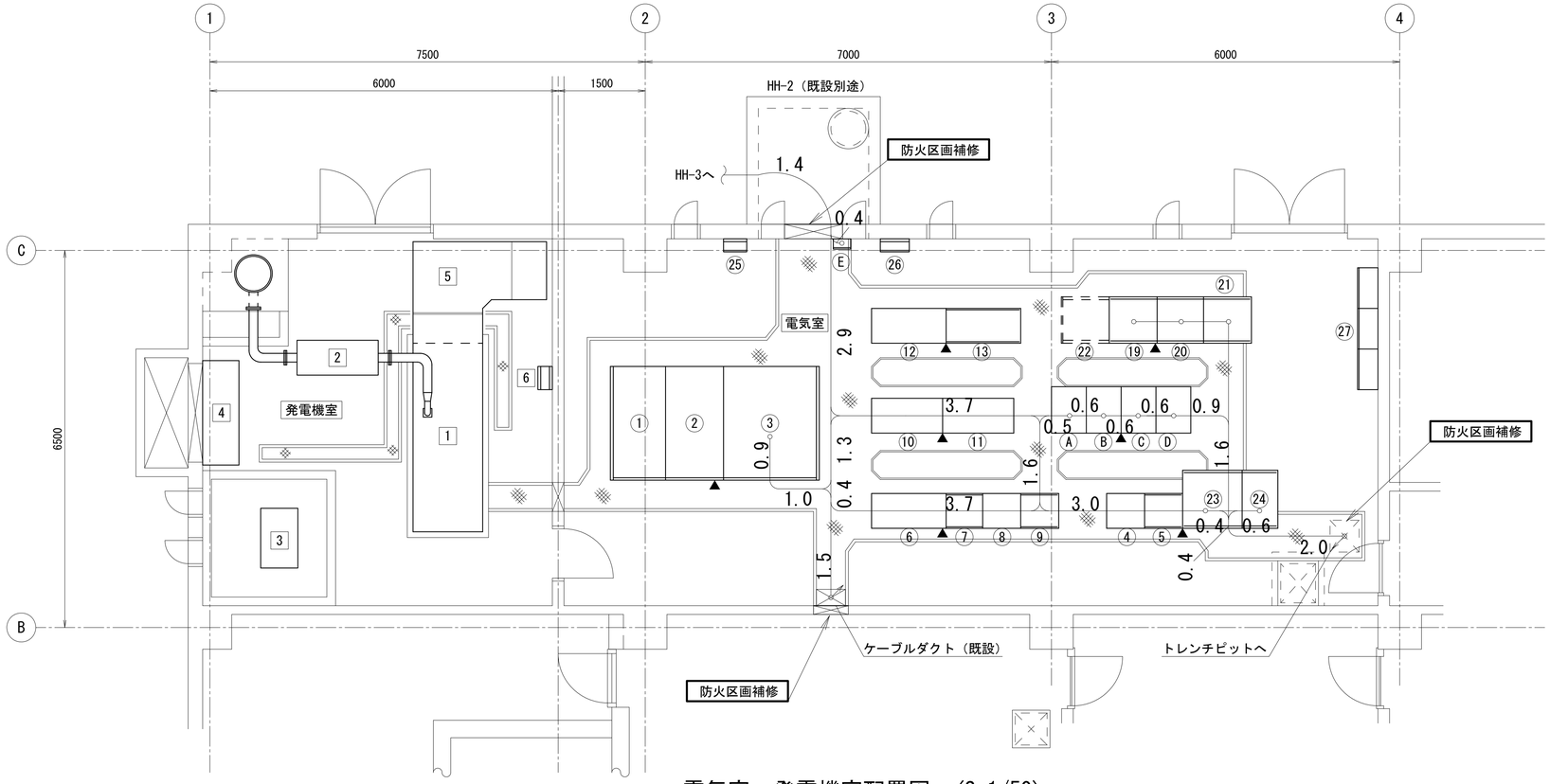

電気室・発電機室配置図　(S=1/50)

電気室盤名称表

No.	名　　称	記　号	備　考
①	引込受電盤	HP-1	既　設
②	変圧器盤	HP-2	既　設
③	低圧分岐盤	LP-1	既　設
④	ポンプ設備コントロールセンタ	P-CC-1	既　設
⑤	ポンプ設備補助継電器盤	P-RY-1	既　設
⑥	１系水処理設備コントロールセンタ	W-CC-1	既　設
⑦	１系水処理設備補助継電器盤	W-RY-1	既　設
⑧	２系水処理設備コントロールセンタ	W-CC-2	既　設
⑨	２系水処理設備補助継電器盤	W-RY-2	既　設
⑩	用水設備コントロールセンタ	U-CC-1	既　設
⑪	用水設備補助継電器盤	U-RY-1	既　設
⑫	汚泥処理設備コントロールセンタ	D-CC-1	既　設
⑬	汚泥処理設備補助継電器盤	D-RY-1	既　設
⑭	欠　番		
⑮	欠　番		
⑯	欠　番		
⑱	欠　番		
⑰	欠　番		
⑲	水処理設備SQC盤	W-SQC-1	既　設
⑳	汚泥処理設備SQC盤	D-SQC-1	既　設
㉑	農集排テレメータ盤１	TM-1	既　設
㉒	農集排テレメータ盤２		将　来
㉓	特環マンホールポンプテレメータ盤１	TM-2	既　設
㉔	特環マンホールポンプテレメータ盤２	TM-3	既　設
㉕	接地端子箱	ETB	既　設
㉖	保安器箱	MDF	既　設
㉗	建築付帯盤	MPL-1	既　設
Ⓔ	接地端子箱（ＩＮＶ）	ETB-1	既　設
Ⓐ	No.1-1曝気装置撹拌機VVVF盤	VVVF-1-1	既　設
Ⓑ	No.1-2曝気装置撹拌機VVVF盤	VVVF-1-2	既　設
Ⓒ	No.2-1曝気装置撹拌機VVVF盤	VVVF-2-1	既　設
Ⓓ	No.2-2曝気装置撹拌機VVVF盤	VVVF-2-2	既　設

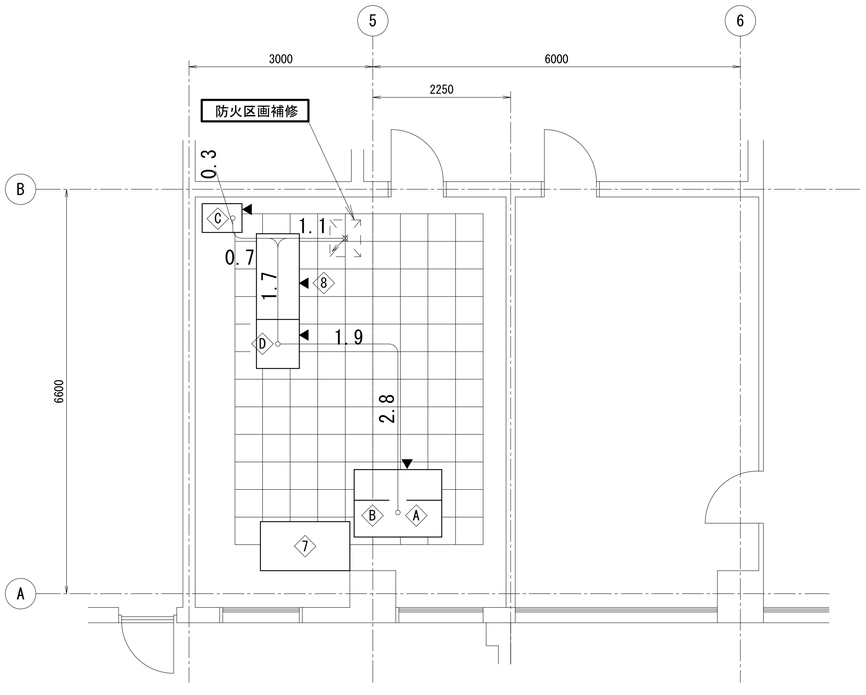

監視室配置図　(S=1/50)

発電機室盤名称表

No.	名　　称	記　号	備　考
1	自家発電装置	DG	既　設
2	消音器	―	既　設
3	燃料タンク	―	既　設
4	給気消音ダクト	―	既　設
5	排気消音ダクト	―	既　設
6	給排気ファン現場操作盤	G-LCB-1	既　設

監視室盤名称表

No.	名　　称	記　号	備　考
Ⓐ	ＤＳＰ監視制御装置	DSP-1	既　設
Ⓑ	プリンタ	PRN	既　設
Ⓒ	汎用ＵＰＳ	MUPS	既　設
④	欠番		
⑤	欠番		
Ⓓ	計装盤	IB-1	既　設
⑦	OAデスク１(MHP監視装置、PC+PRN)	―	既　設
⑧	OAデスク３(MHP監視装置、PC+PRN)	―	既　設

凡 例

1. ―・―・― 埋込配管配線
2. － － － － 露出配管配線
3. ―・―・― ラック配線
4. ――――― ピット・ダクト配線

注 記

1. □ は今回工事を示す。

工　事　名	社会資本整備総合交付金事業（防災安全） 柘植浄化センター電気設備更新工事		図面番号 11/27
施　設　名	柘植浄化センター		
図 面 名 称	電気室・発電機室・監視室配線図(更新縮尺　1/50		
検 収 年 月		図面種別ｺｰﾄﾞ	
設 計 管 理		業務委託番号	
受 託 業 者		図 面 番 号	E-11

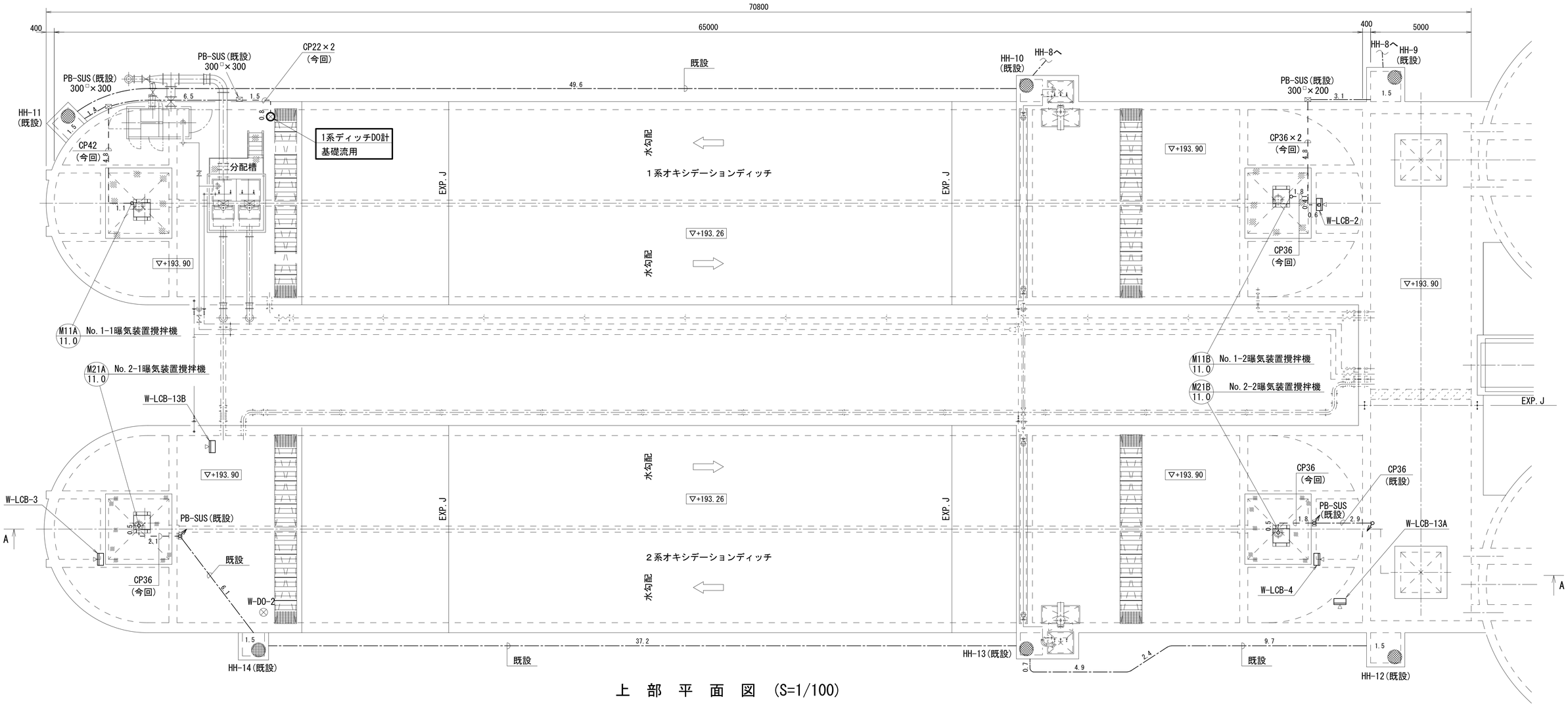

上 部 平 面 図 (S=1/100)

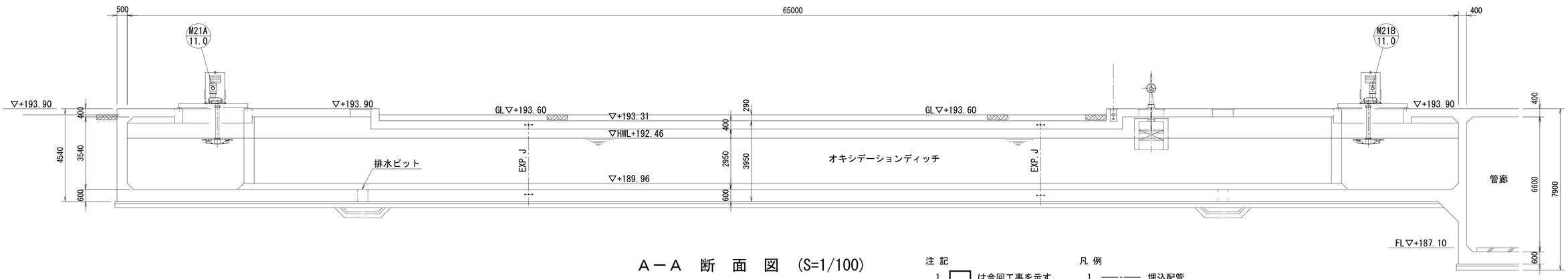

A－A 断 面 図 (S=1/100)

注 記

1. ▭ は今回工事を示す。
2. その他は既設を示す。

凡 例

1. ——·—— 埋込配管
2. － － － － 露出配管
3. ——·—— ラック配線
4. ———— ピット・ダクト配線

施 設 名	柘植浄化センター		
図 面 名 称	ｵｷｼﾃﾞｰｼｮﾝﾃﾞｨｯﾁ配線図(更新)	縮尺	1/100
検 収 年 月		図面種別ｺｰﾄﾞ	
設 計 管 理		業務委託番号	
受 託 業 者		図 面 番 号	E-12

工 事 名	社会資本整備総合交付金事業（防災安全） 柘植浄化センター電気設備更新工事	図面番号 12/27

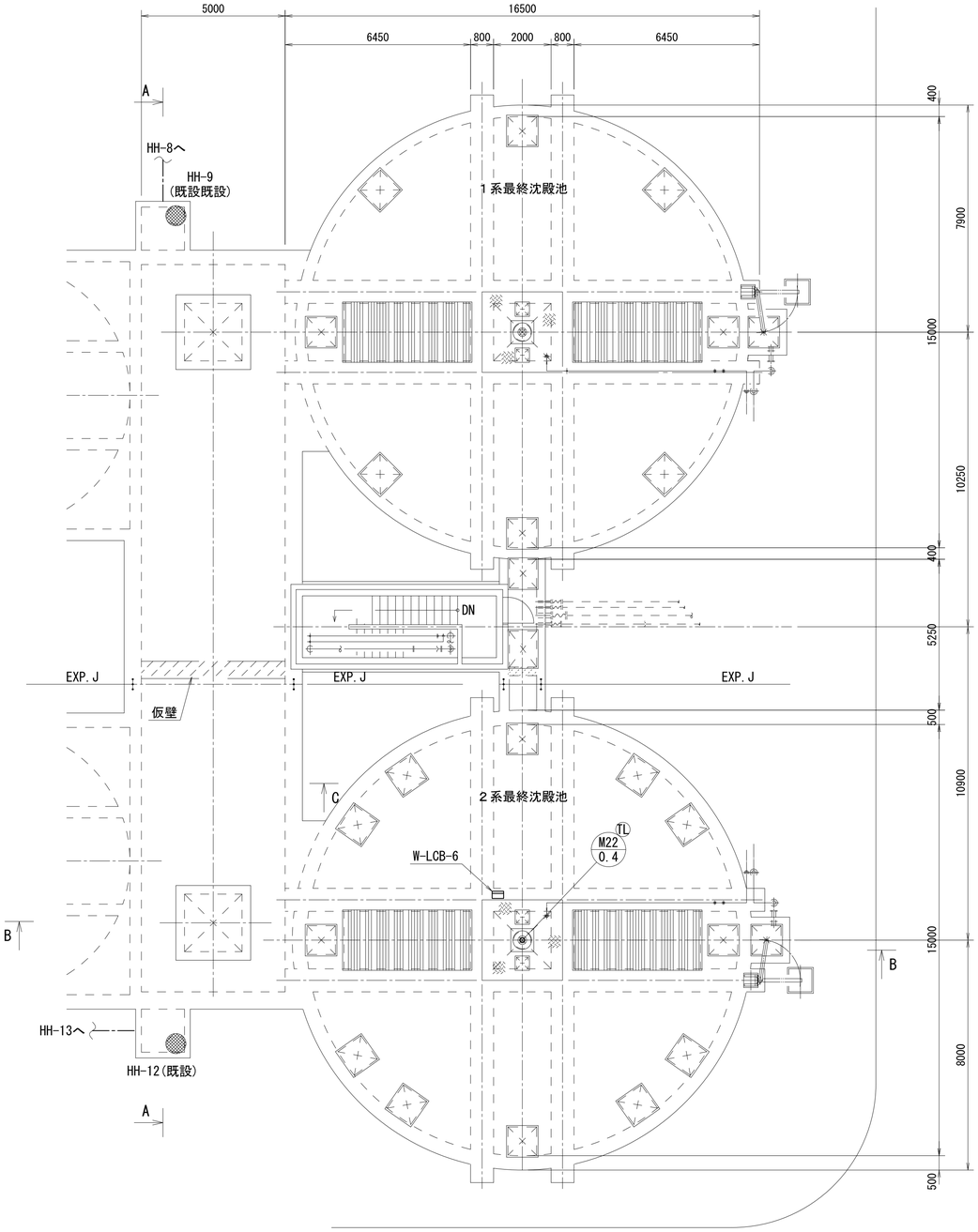

上 部 平 面 図 (S=1/100)

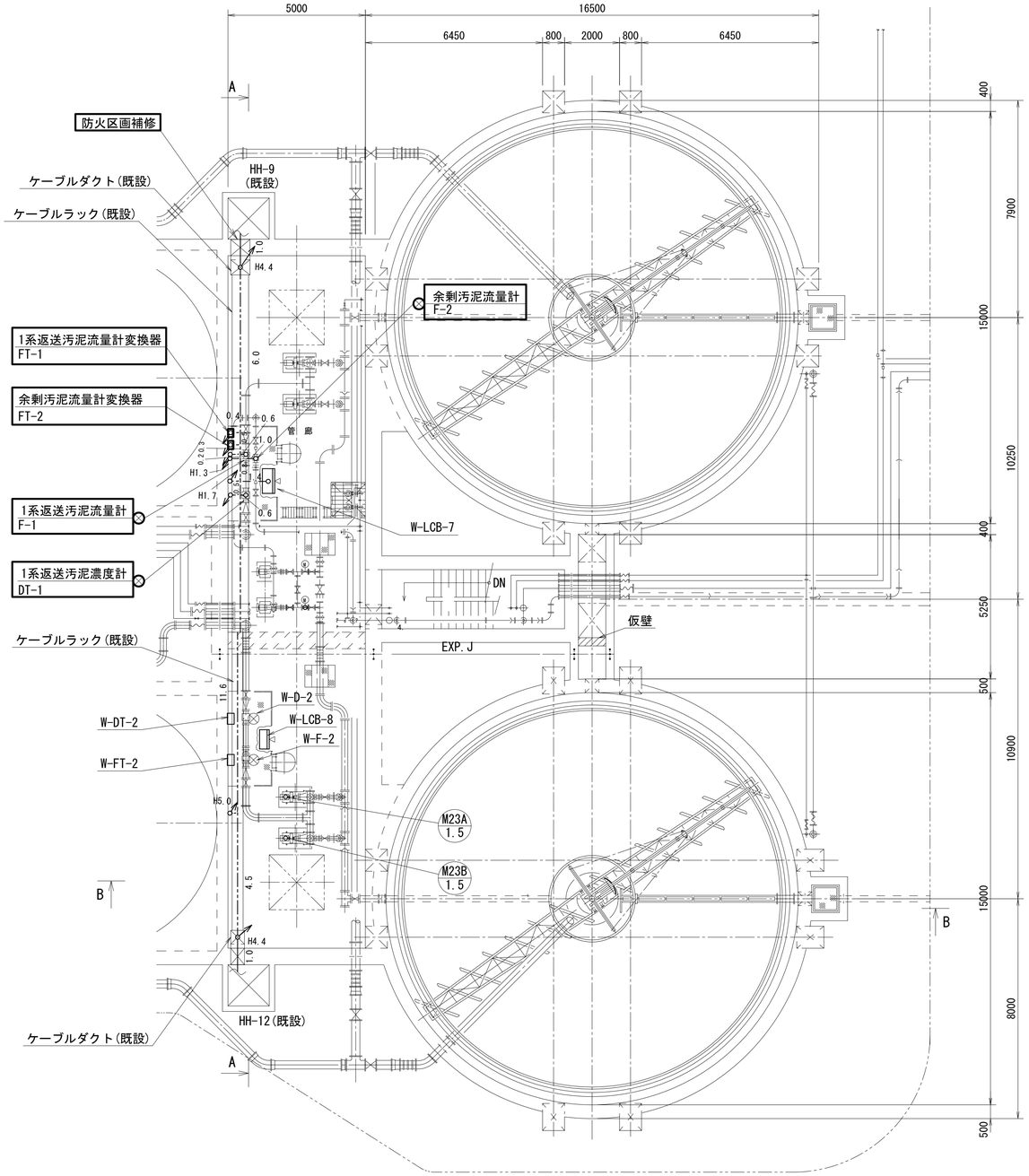

下 部 平 面 図 (S=1/100)

注 記

1. ▭ は今回工事を示す。
2. その他は既設を示す。

凡 例

1. ——-—— 埋込配管
2. - - - - 露出配管
3. ——·—— ラック配線
4. ———— ピット・ダクト配線

工 事 名	社会資本整備総合交付金事業（防災安全） 柘植浄化センター電気設備更新工事		図面番号 13/27
施 設 名	柘植浄化センター		
図 面 名 称	最終沈殿池・管廊配線図(更新) 縮尺 1/100		
検 収 年 月		図面種別ｺｰﾄﾞ	
設 計 管 理		業務委託番号	
受 託 業 者		図 面 番 号	E-13

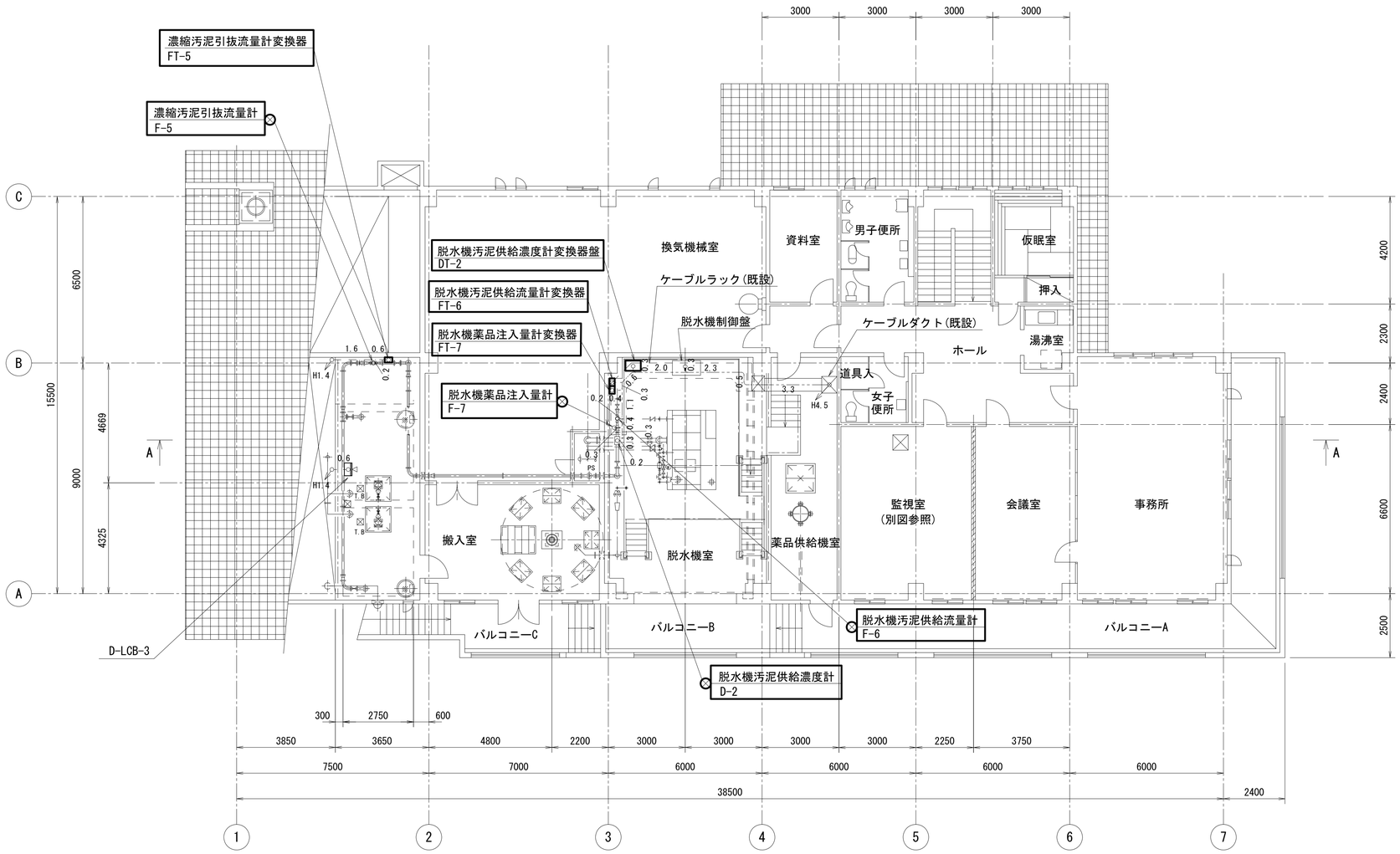

管理汚泥棟２階平面図　(S=1/100)

注 記

1. □ は今回工事を示す。
2. その他は既設を示す。

凡 例

1. ——·—— 埋込配管
2. – – – – 露出配管
3. ——·—— ラック配線
4. ———— ピット・ダクト配線

工　事　名	社会資本整備総合交付金事業（防災安全） 柘植浄化センター電気設備更新工事		図面番号 14/27
施　設　名	柘植浄化センター		
図 面 名 称	管理汚泥棟配線図(1)(更新)　　縮尺　1/100		
検 収 年 月		図面種別ｺｰﾄﾞ	
設 計 管 理		業務委託番号	
受 託 業 者		図 面 番 号	E-14

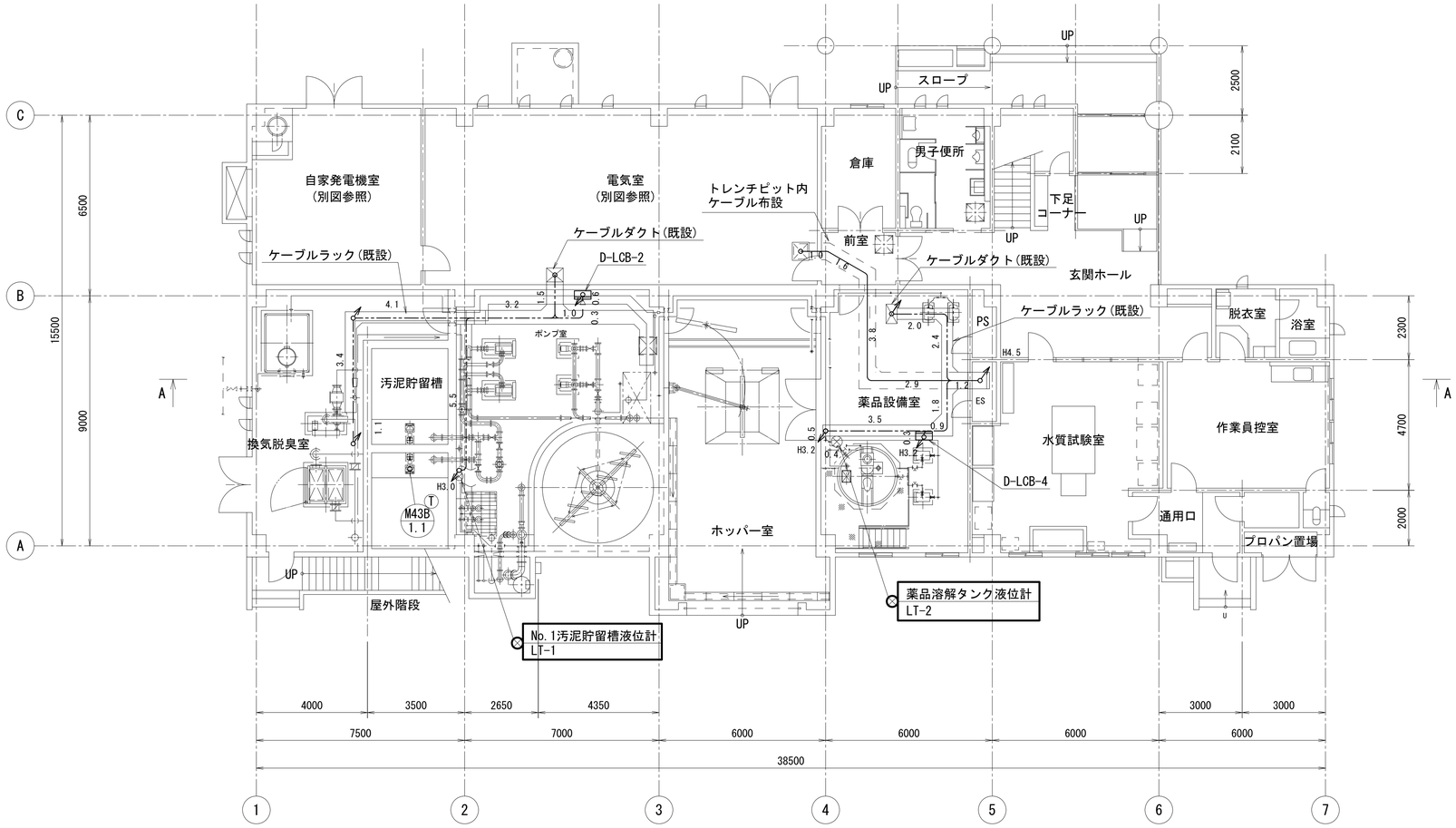

管理汚泥棟１階平面図　(S=1/100)

注 記

1. □ は今回工事を示す。
2. その他は既設を示す。

凡 例

1. ——·—— 埋込配管
2. － － － － 露出配管
3. ——·—— ラック配線
4. ———— ピット・ダクト配線

工　事　名	社会資本整備総合交付金事業（防災安全） 柘植浄化センター電気設備更新工事		図面番号 15/27
施　設　名	柘植浄化センター		
図 面 名 称	管理汚泥棟配線図(2)(更新)　　縮尺　1/100		
検 収 年 月		図面種別ｺｰﾄﾞ	
設 計 管 理		業務委託番号	
受 託 業 者		図 面 番 号	E-15

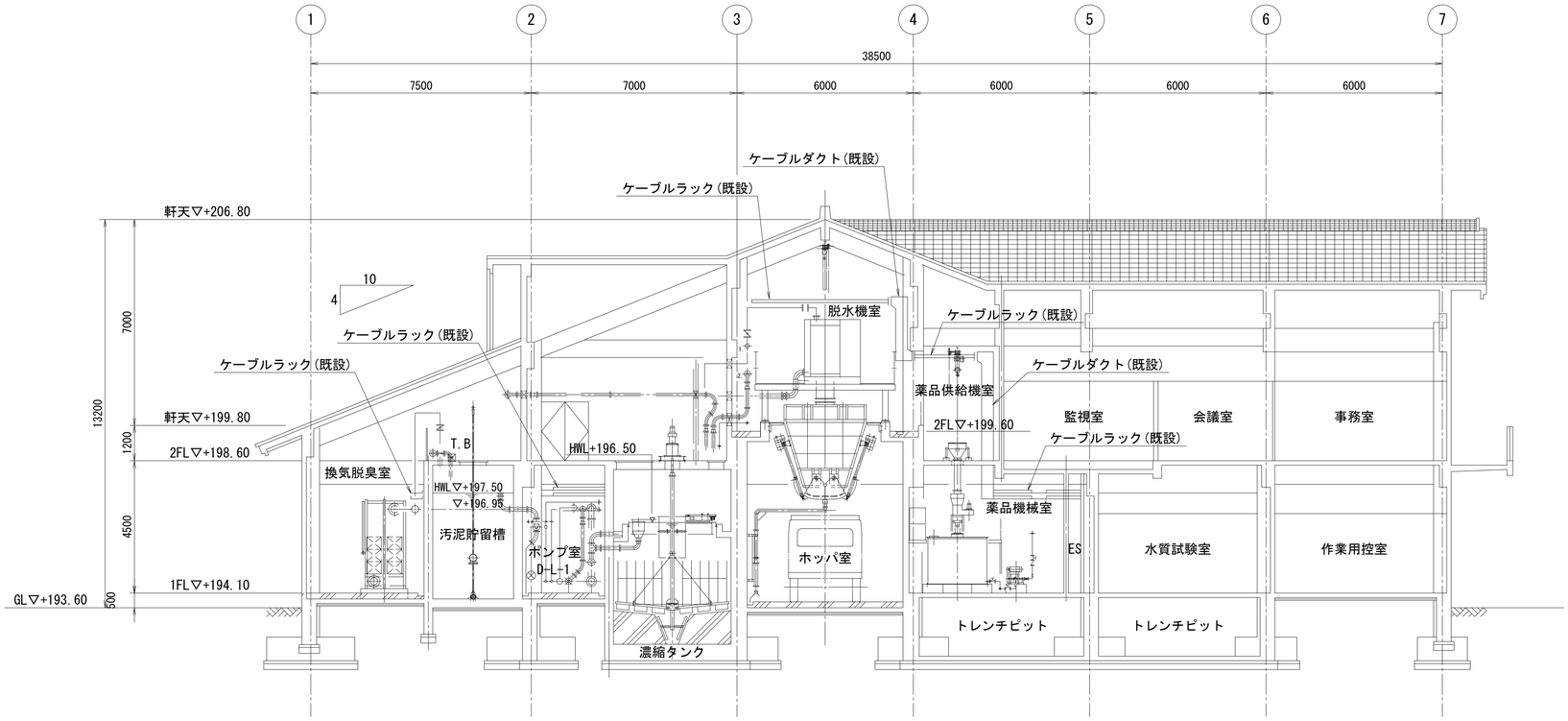

A－A　断　面　図　(S=1/100)

工　事　名	社会資本整備総合交付金事業（防災安全） 柘植浄化センター電気設備更新工事		図面番号 16/27
施　設　名	柘植浄化センター		
図 面 名 称	管理汚泥棟配線図(3)(更新)　　縮尺　1/100		
検 収 年 月		図面種別ｺｰﾄﾞ	
設 計 管 理		業務委託番号	
受 託 業 者		図 面 番 号	E-16

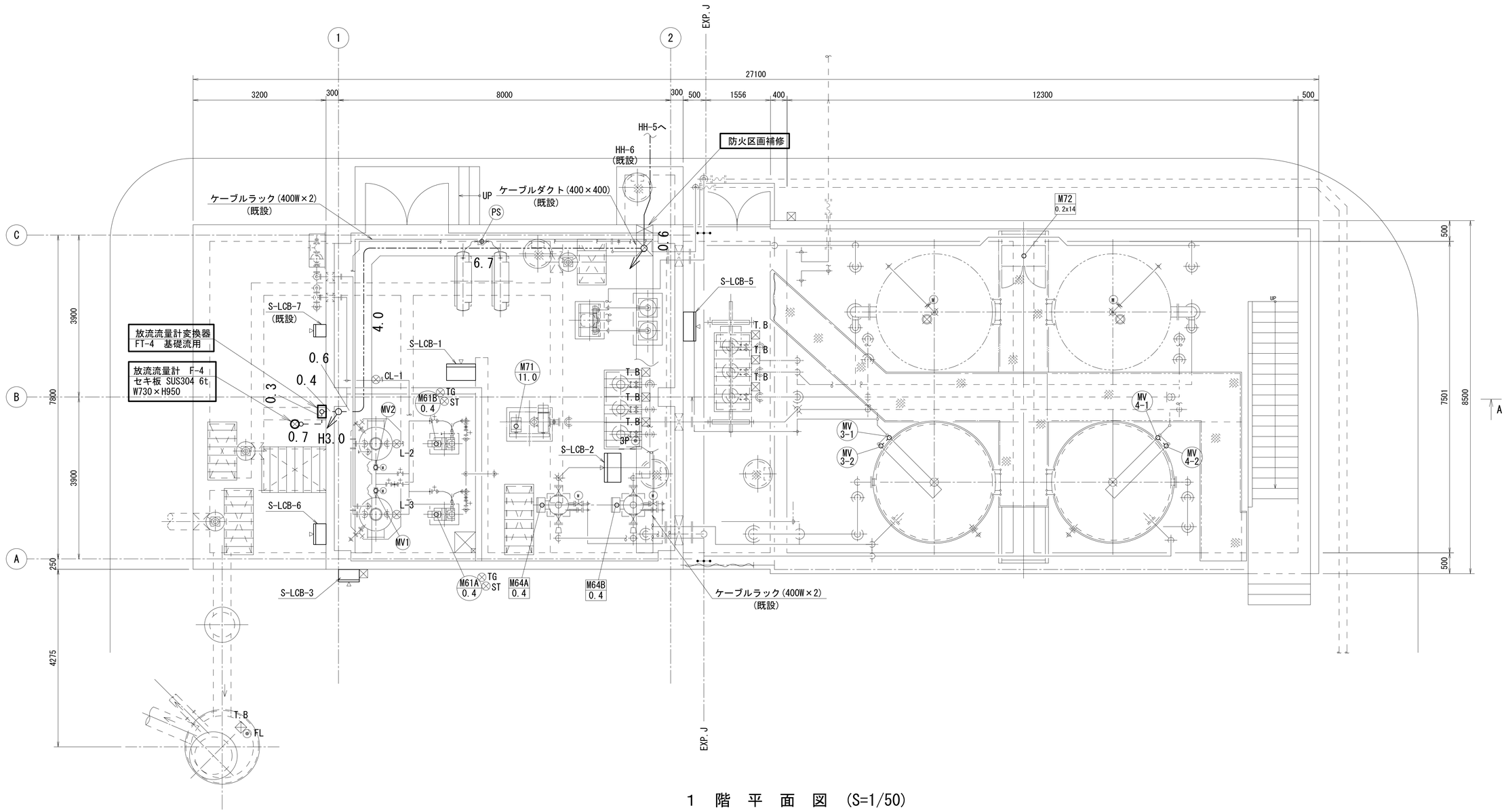

1 階 平 面 図 (S=1/50)

注 記

1. ▭ は今回工事を示す。
2. その他は既設を示す。

凡 例

1. ——·—— 埋込配管
2. - - - - 露出配管
3. ——··—— ラック配線
4. ———— ピット・ダクト配線

工 事 名	社会資本整備総合交付金事業（防災安全） 柘植浄化センター電気設備更新工事		図面番号 17/27
施 設 名	柘植浄化センター		
図 面 名 称	塩素混和池配線図(1)(更新)	縮尺	1/50
検 収 年 月		図面種別ｺｰﾄﾞ	
設 計 管 理		業務委託番号	
受 託 業 者		図 面 番 号	E-17

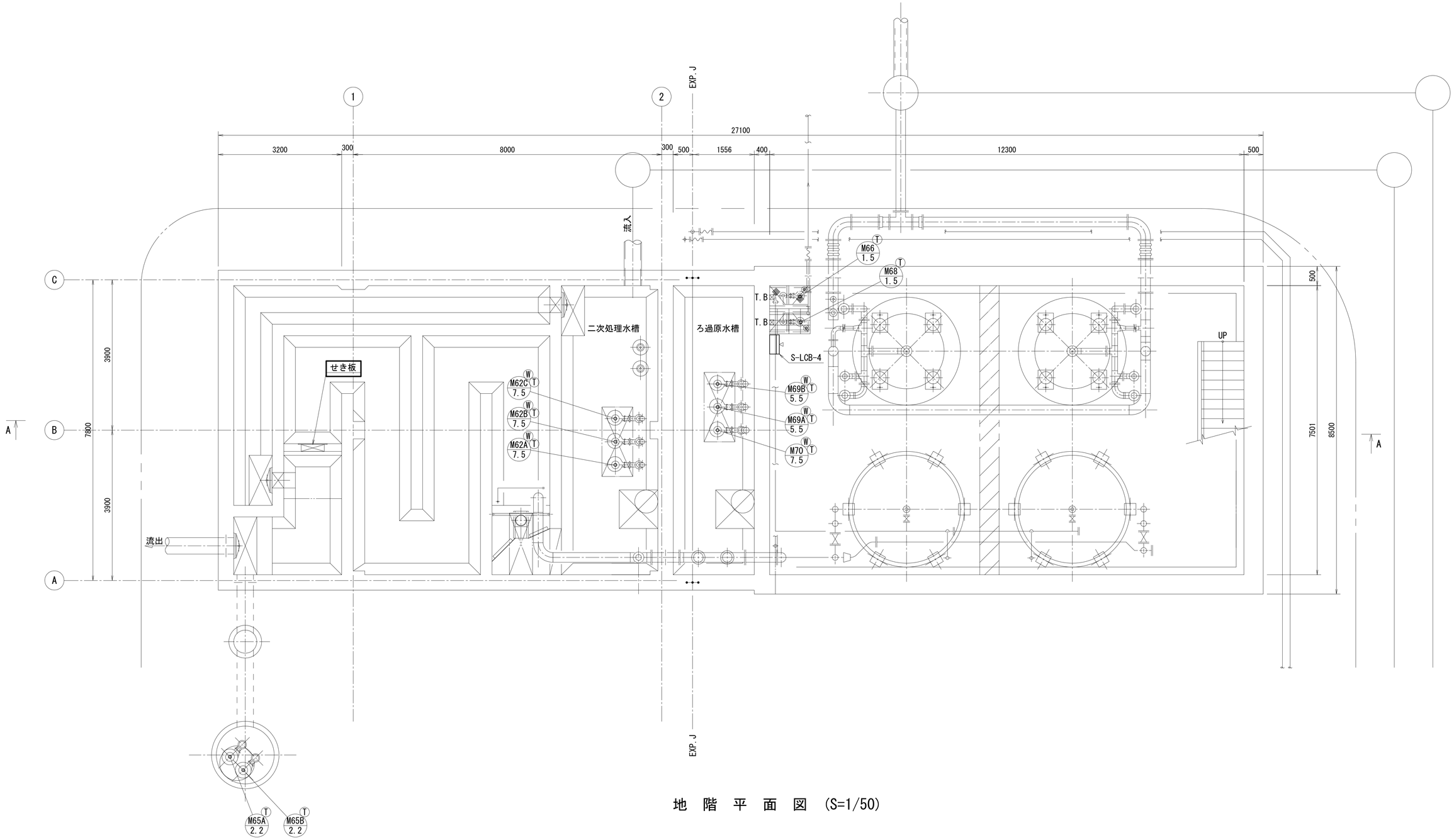

地 階 平 面 図 (S=1/50)

注 記

1. ▭ は今回工事を示す。
2. その他は既設を示す。

工 事 名	社会資本整備総合交付金事業（防災安全） 柘植浄化センター電気設備更新工事		図面番号 18/27
施 設 名	柘植浄化センター		
図 面 名 称	塩素混和池配線図(2)(更新)	縮尺	1/50
検 収 年 月		図面種別ｺｰﾄﾞ	
設 計 管 理		業務委託番号	
受 託 業 者		図 面 番 号	E-18

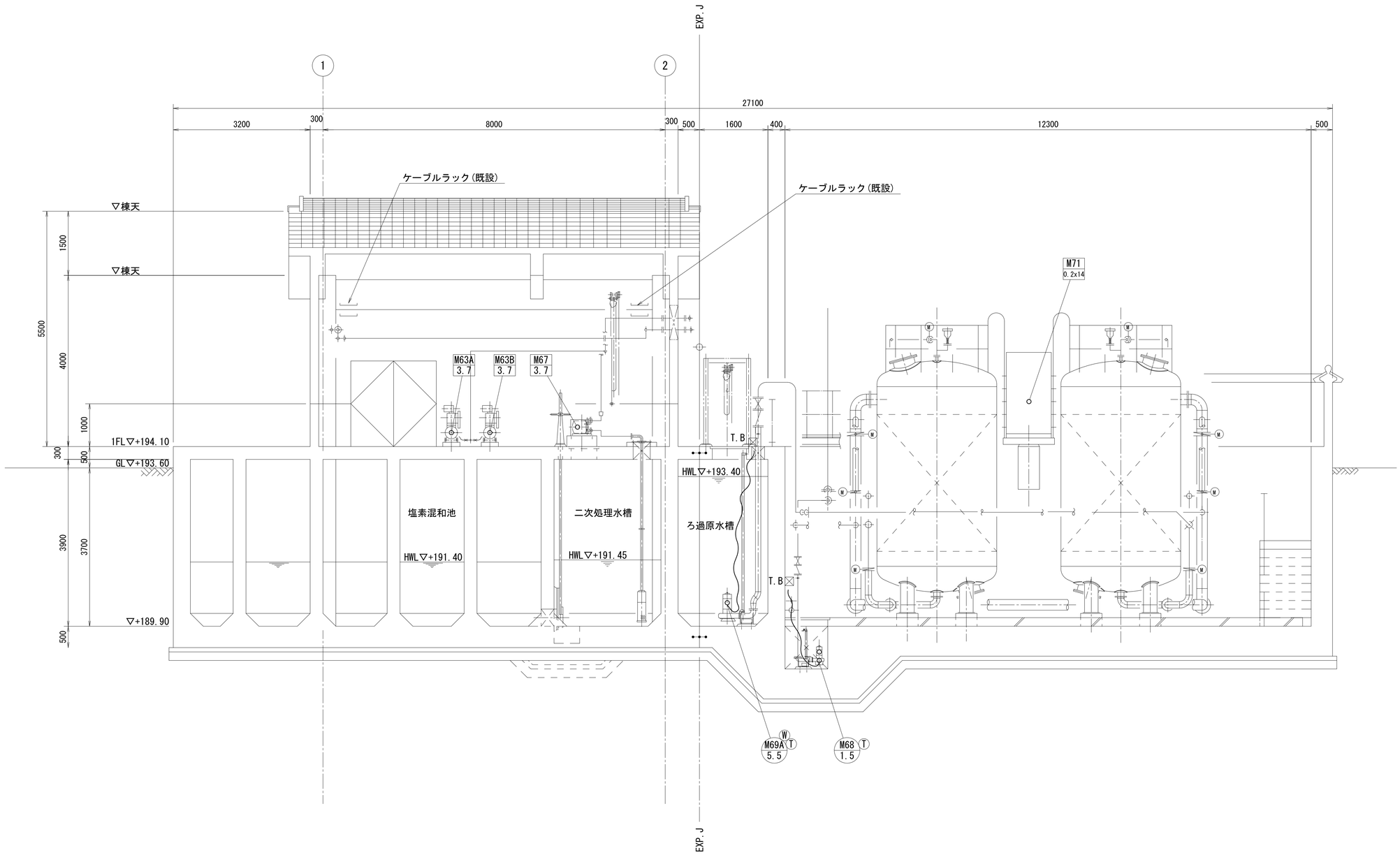

A－A　断　面　図　(S=1/50)

工　事　名	社会資本整備総合交付金事業（防災安全） 柘植浄化センター電気設備更新工事		図面番号 19/27
施　設　名	柘植浄化センター		
図 面 名 称	塩素混和池配線図(3)(更新)　　縮尺　1/50		
検 収 年 月		図面種別ｺｰﾄﾞ	
設 計 管 理		業務委託番号	
受 託 業 者		図 面 番 号	E-19

柘植浄化センター全体配線図　S=1/300

引込装柱図（既　設）　S=NONE

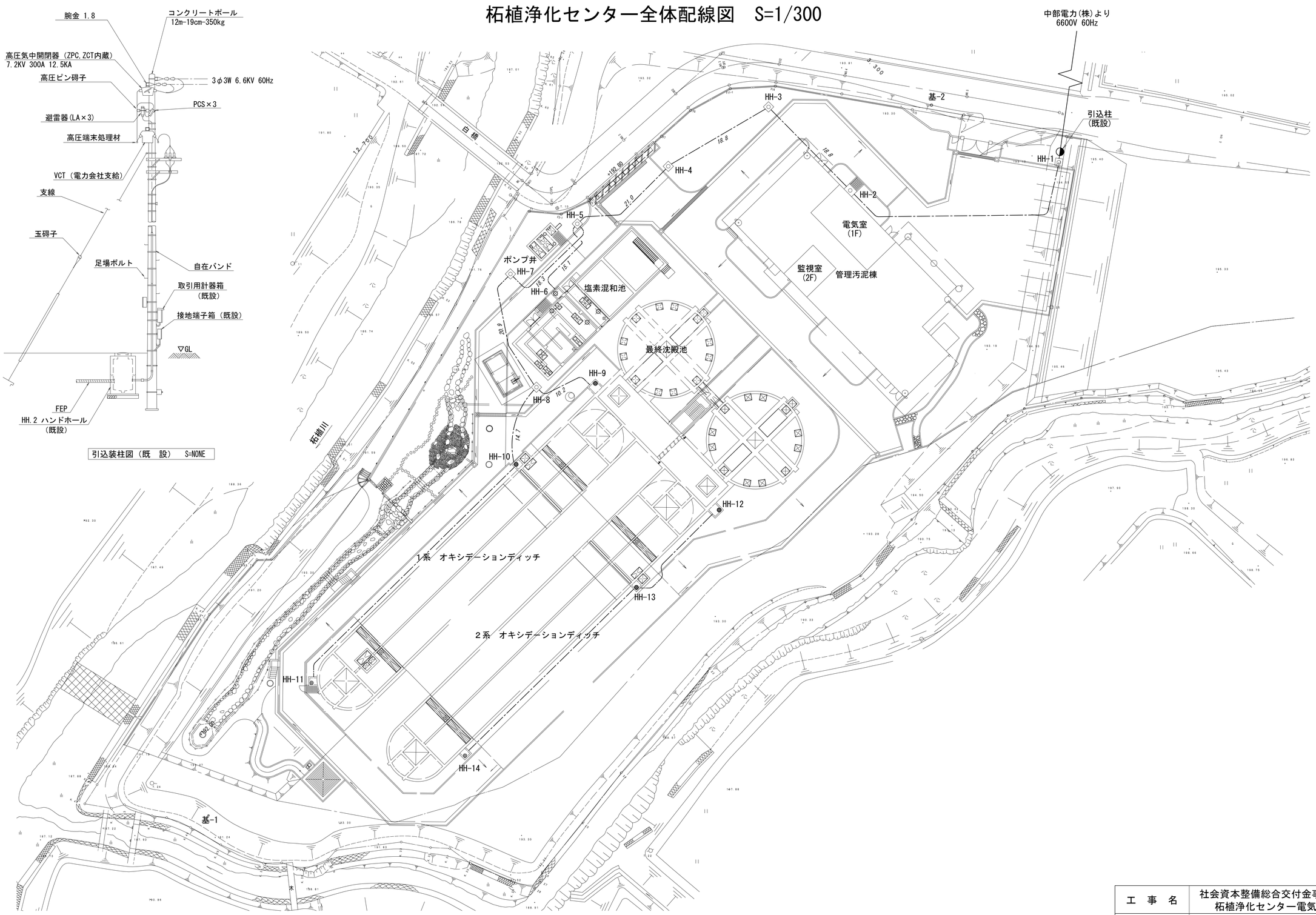

注 記

1. 本図は配線ルートを示す。

工　事　名	社会資本整備総合交付金事業（防災安全） 柘植浄化センター電気設備更新工事		図面番号 20/27
施　設　名	柘植浄化センター		
図 面 名 称	全体配線図（撤去）　　縮尺　1/300		
検 収 年 月		図面種別ｺｰﾄﾞ	
設 計 管 理		業務委託番号	
受 託 業 者		図 面 番 号	E-20

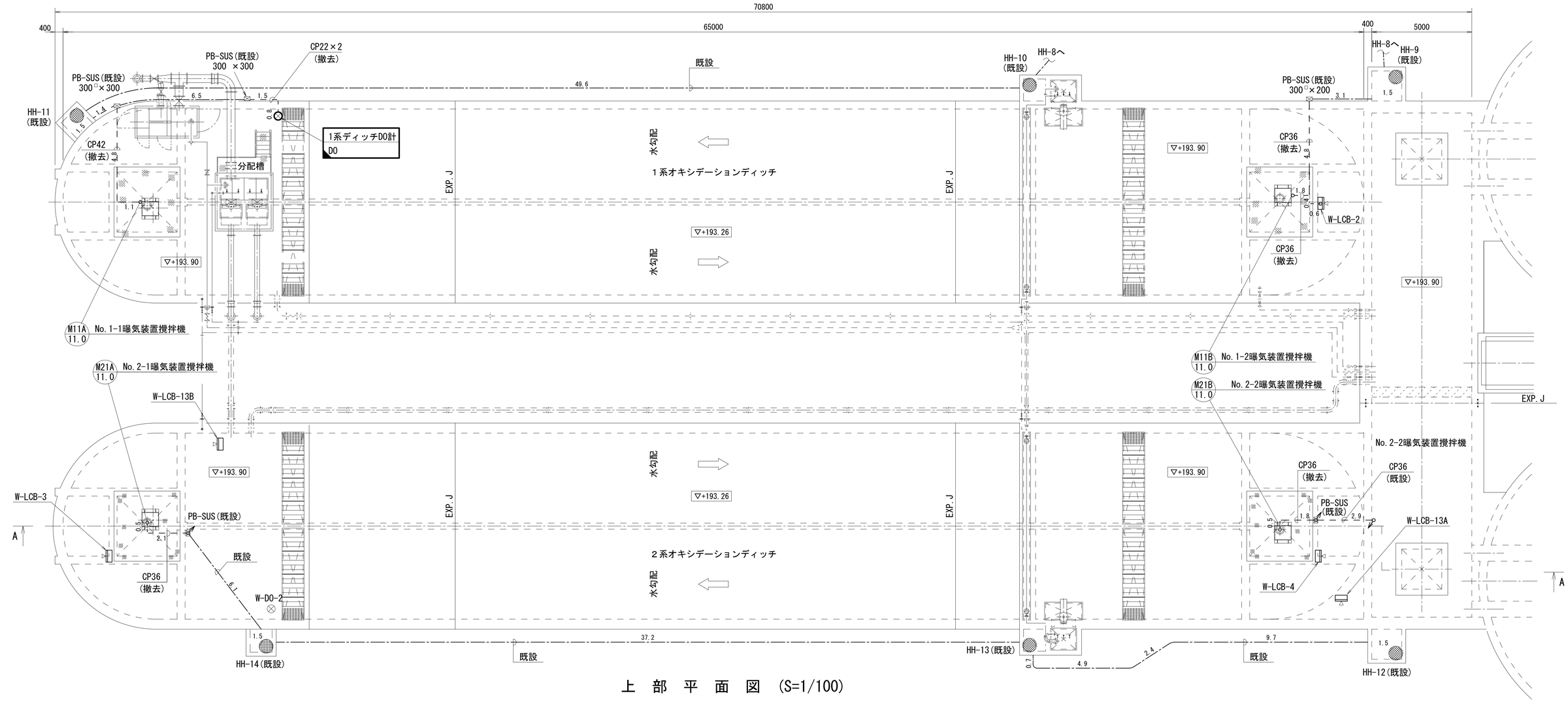

上 部 平 面 図 (S=1/100)

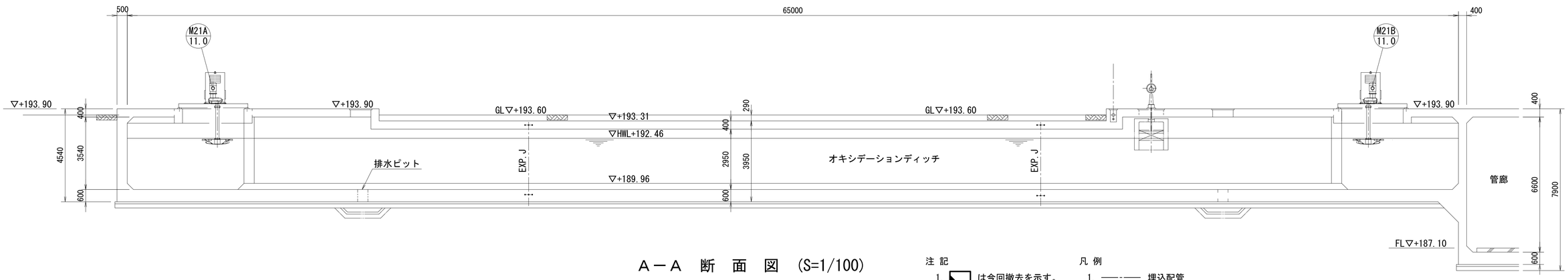

A－A 断 面 図 (S=1/100)

注 記

1. ▭ は今回撤去を示す。
2. その他は既設を示す。

凡 例

1. ——·—— 埋込配管
2. － － － － 露出配管
3. ——·—— ラック配線
4. ———— ピット・ダクト配線

施 設 名	柘植浄化センター		
図 面 名 称	ｵｷｼﾃﾞｰｼｮﾝﾃﾞｨｯﾁ配線図(撤去)	縮尺	1/100
検 収 年 月		図面種別ｺｰﾄﾞ	
設 計 管 理		業務委託番号	
受 託 業 者		図 面 番 号	E-21

工 事 名	社会資本整備総合交付金事業（防災安全） 柘植浄化センター電気設備更新工事	図面番号 21/27

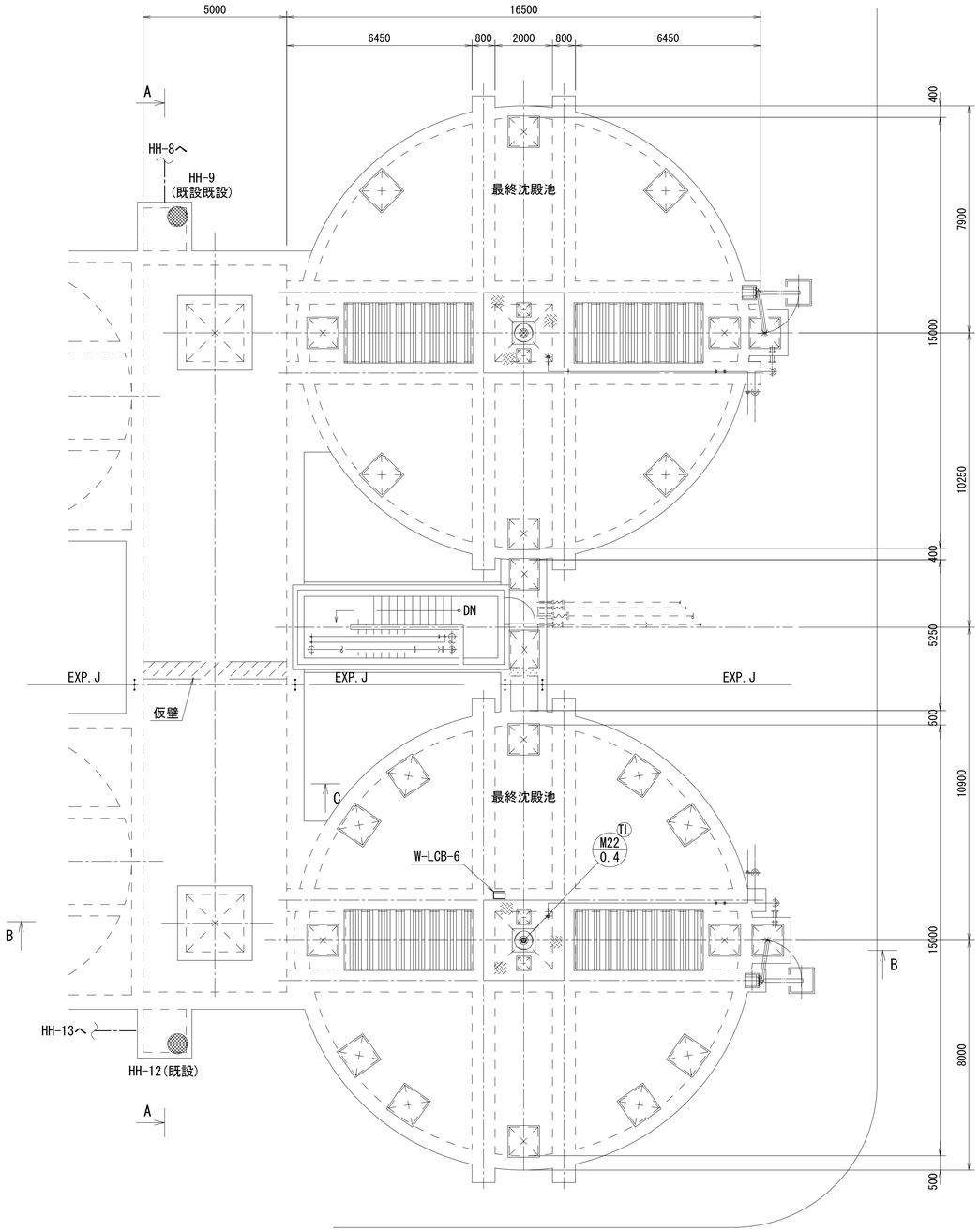

上 部 平 面 図 (S=1/100)

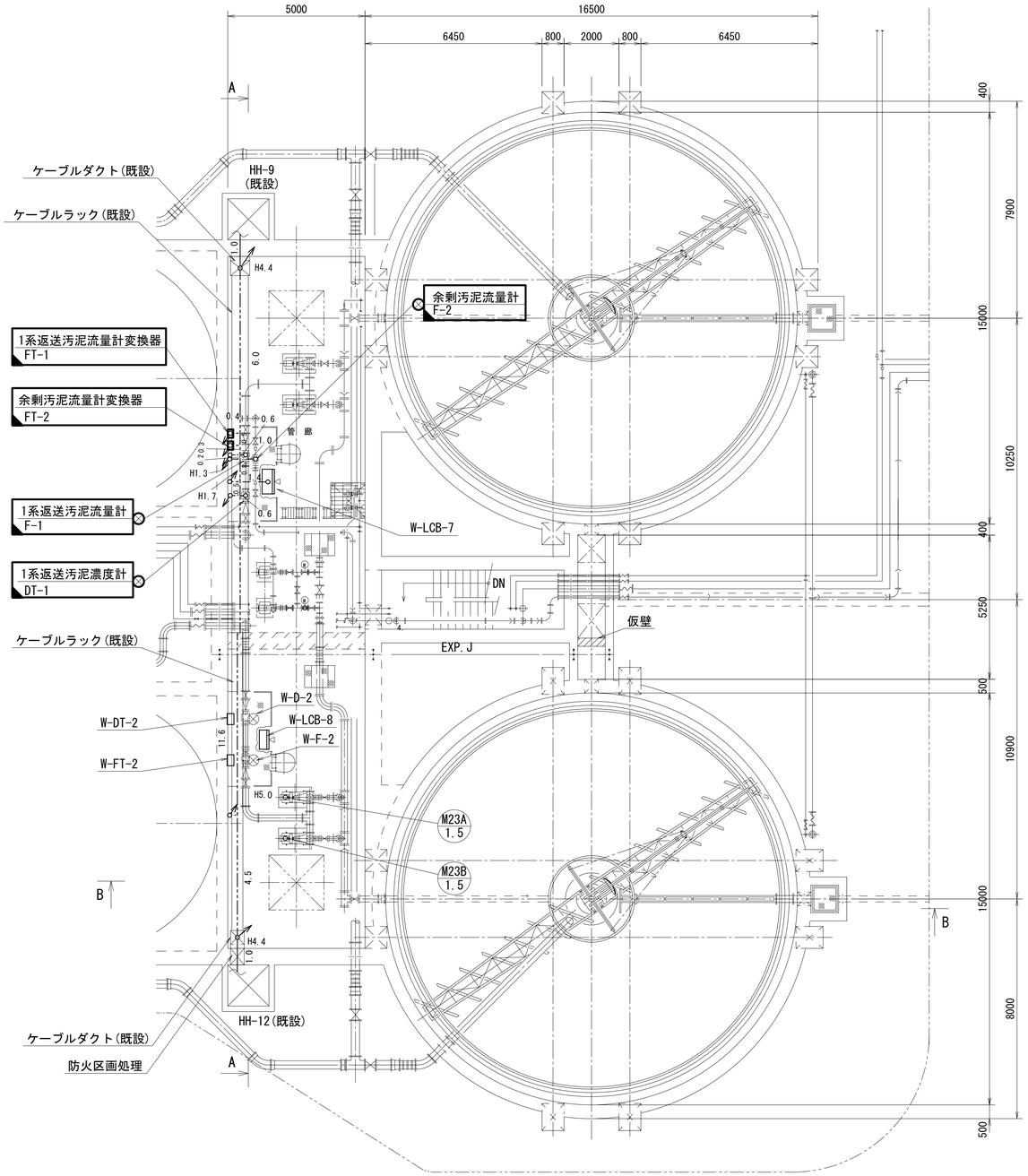

下 部 平 面 図 (S=1/100)

注 記

1. ▙ は今回撤去を示す。
2. その他は既設を示す。

凡 例

1. ——-—— 埋込電線管
2. - - - - 露出配管
3. ——-·—— ラック配線
4. ———— ピット・ダクト配線

工 事 名	社会資本整備総合交付金事業（防災安全） 柘植浄化センター電気設備更新工事		図面番号 22/27
施 設 名	柘植浄化センター		
図 面 名 称	最終沈殿池・管廊配線図(撤去)	縮尺	1/100
検 収 年 月		図面種別ｺｰﾄﾞ	
設 計 管 理		業務委託番号	
受 託 業 者		図 面 番 号	E-22

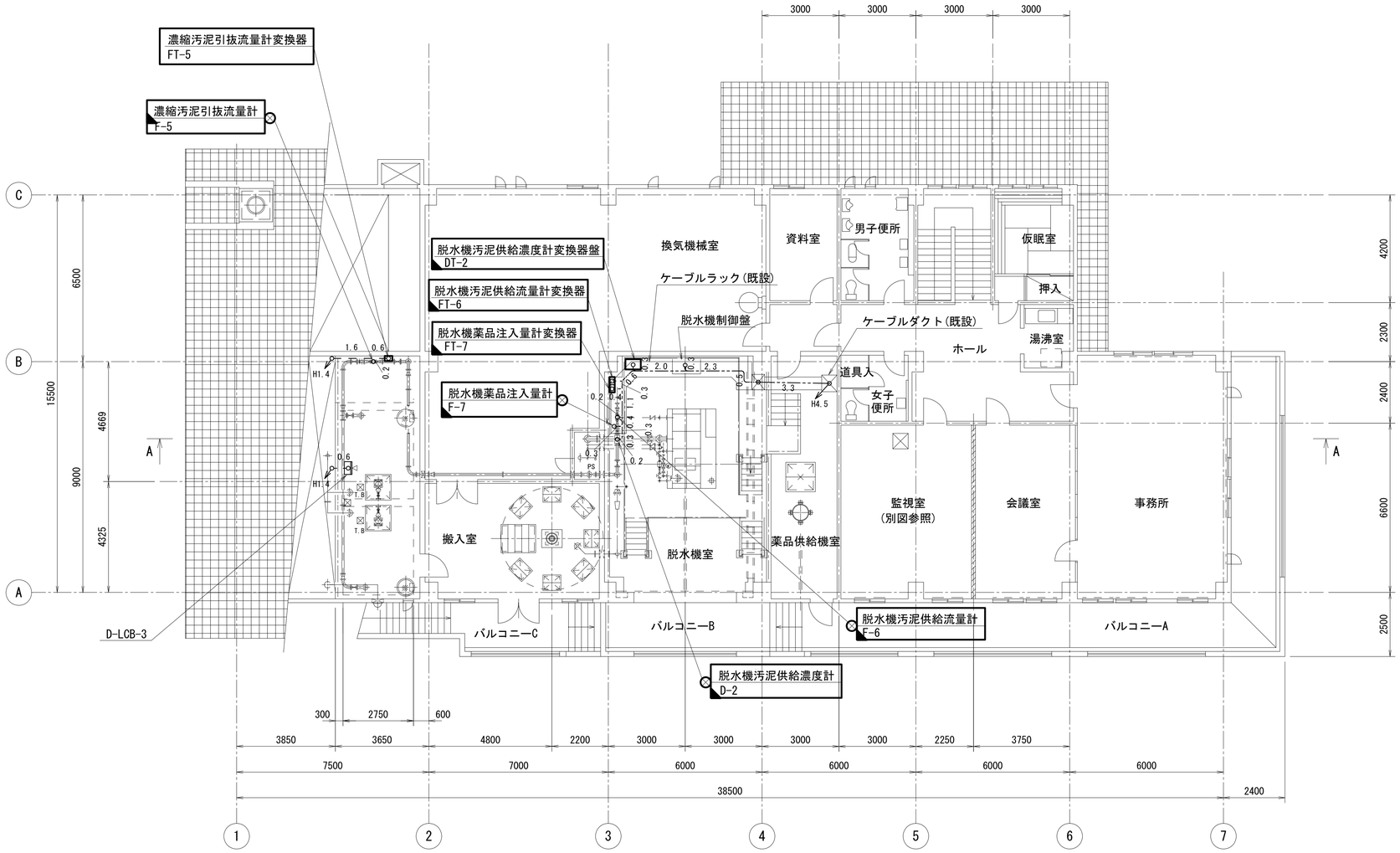

管理汚泥棟２階平面図　(S=1/100)

注 記

1. ◥ は今回撤去を示す。
2. その他は既設を示す。

凡 例

1. ——-—— 埋込配管
2. － － － － 露出配管
3. ——··—— ラック配線
4. ———— ピット・ダクト配線

工　事　名	社会資本整備総合交付金事業（防災安全） 柘植浄化センター電気設備更新工事		図面番号 23/27
施　設　名	柘植浄化センター		
図 面 名 称	管理汚泥棟配線図(1)(撤去)　　縮尺　1/100		
検 収 年 月		図面種別ｺｰﾄﾞ	
設 計 管 理		業務委託番号	
受 託 業 者		図 面 番 号	E-23

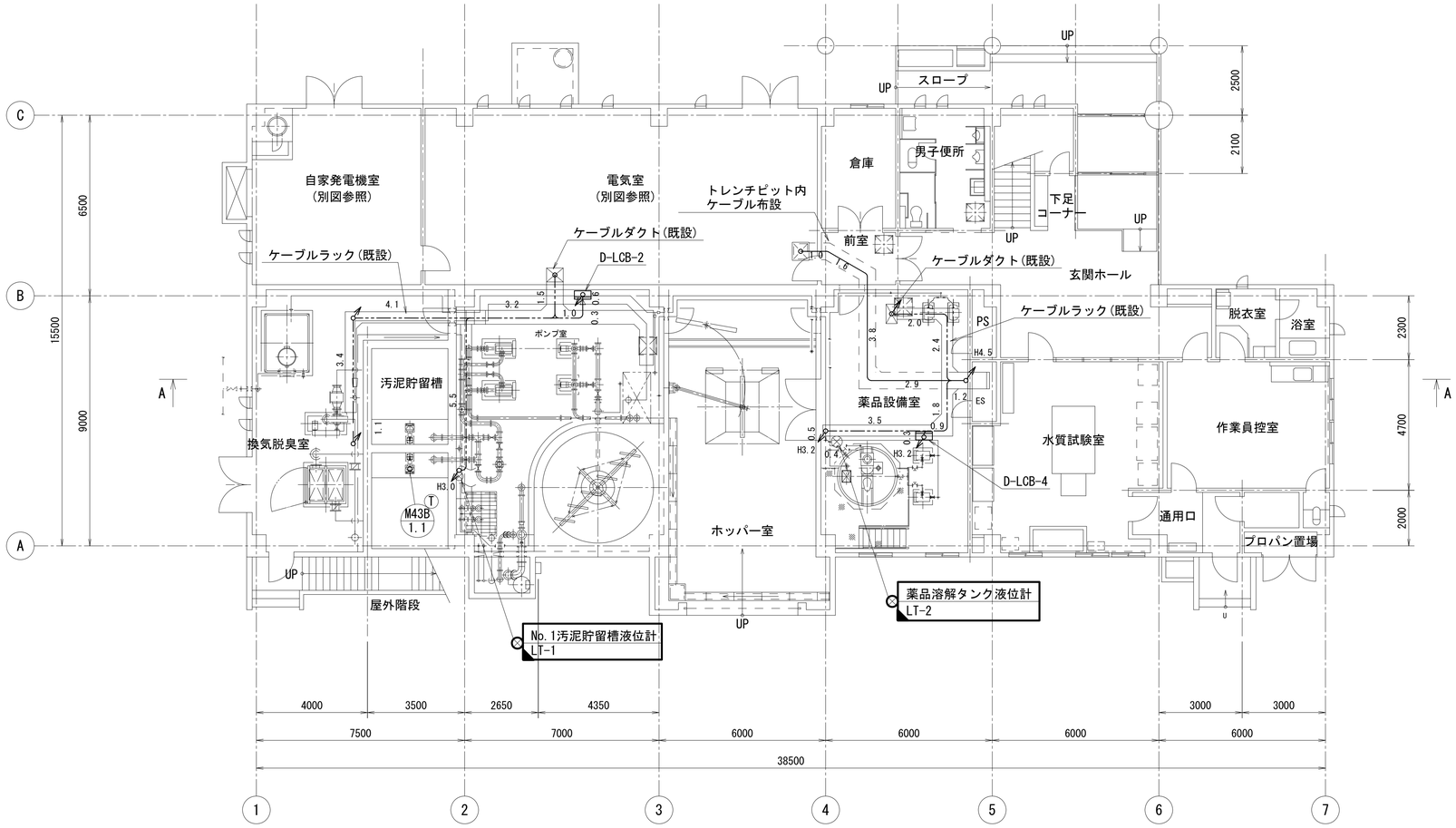

管理汚泥棟１階平面図　(S=1/100)

注 記

1. ◣ は今回撤去を示す。
2. その他は既設を示す。

凡 例

1. ——·—— 埋込配管
2. － － － － 露出配管
3. ——··—— ラック配線
4. ———— ピット・ダクト配線

工　事　名	社会資本整備総合交付金事業（防災安全） 柘植浄化センター電気設備更新工事		図面番号 24/27
施　設　名	柘植浄化センター		
図 面 名 称	管理汚泥棟配線図(2)(撤去)　　縮尺　1/100		
検 収 年 月		図面種別ｺｰﾄﾞ	
設 計 管 理		業務委託番号	
受 託 業 者		図 面 番 号	E-24

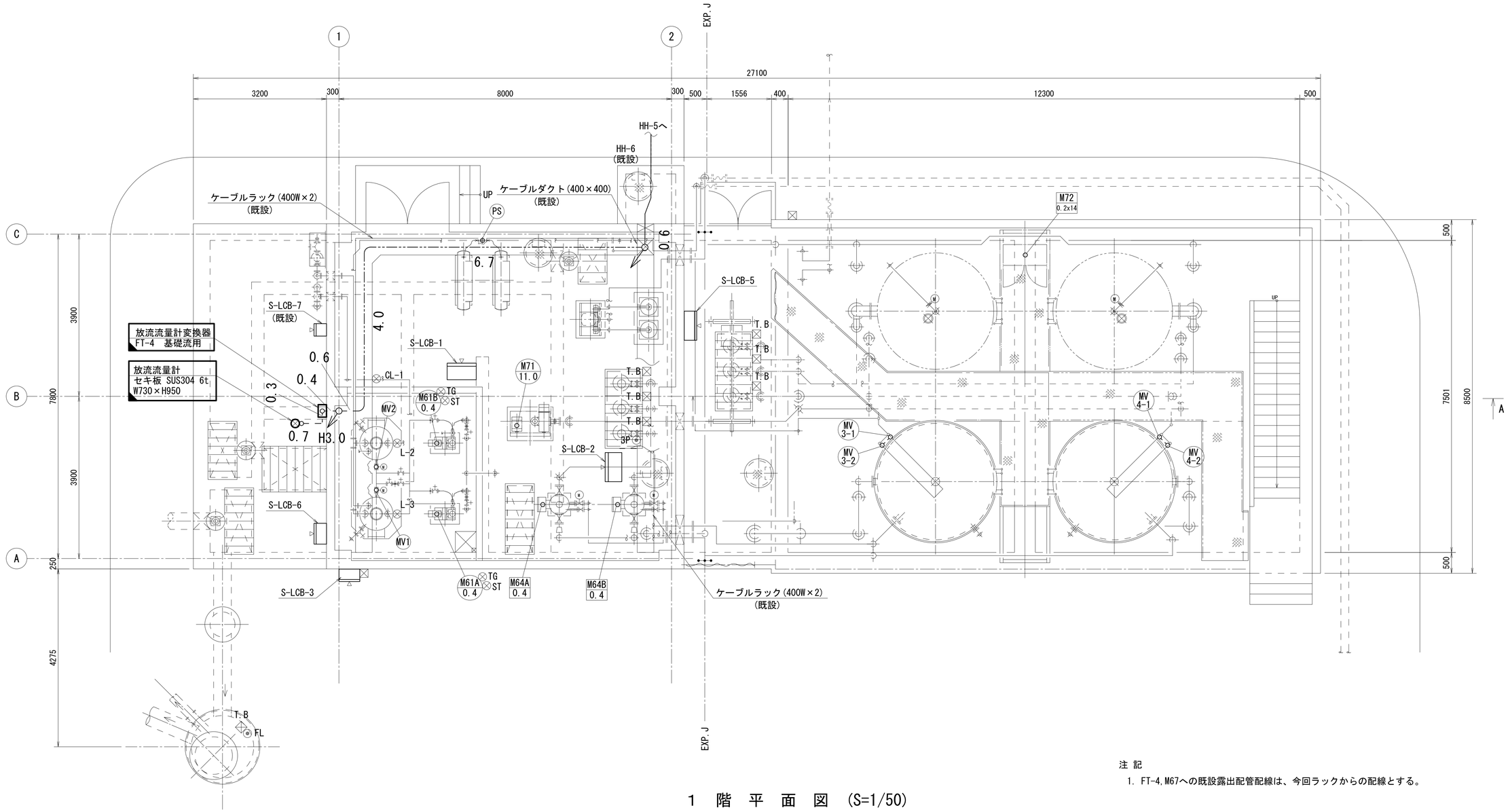

1 階 平 面 図 (S=1/50)

注 記

1. FT-4,M67への既設露出配管配線は、今回ラックからの配線とする。

注 記

1. ▙ は今回撤去を示す。
2. その他は既設を示す。

凡 例

1. ——·—— 埋込配管
2. - - - - 露出配管
3. ——··—— ラック配線
4. ———— ピット・ダクト配線

工 事 名	社会資本整備総合交付金事業（防災安全） 柘植浄化センター電気設備更新工事		図面番号 25/27
施 設 名	柘植浄化センター		
図 面 名 称	塩素混和池配線図(1)(撤去)	縮尺	1/50
検 収 年 月		図面種別ｺｰﾄﾞ	
設 計 管 理		業務委託番号	
受 託 業 者		図 面 番 号	E-25

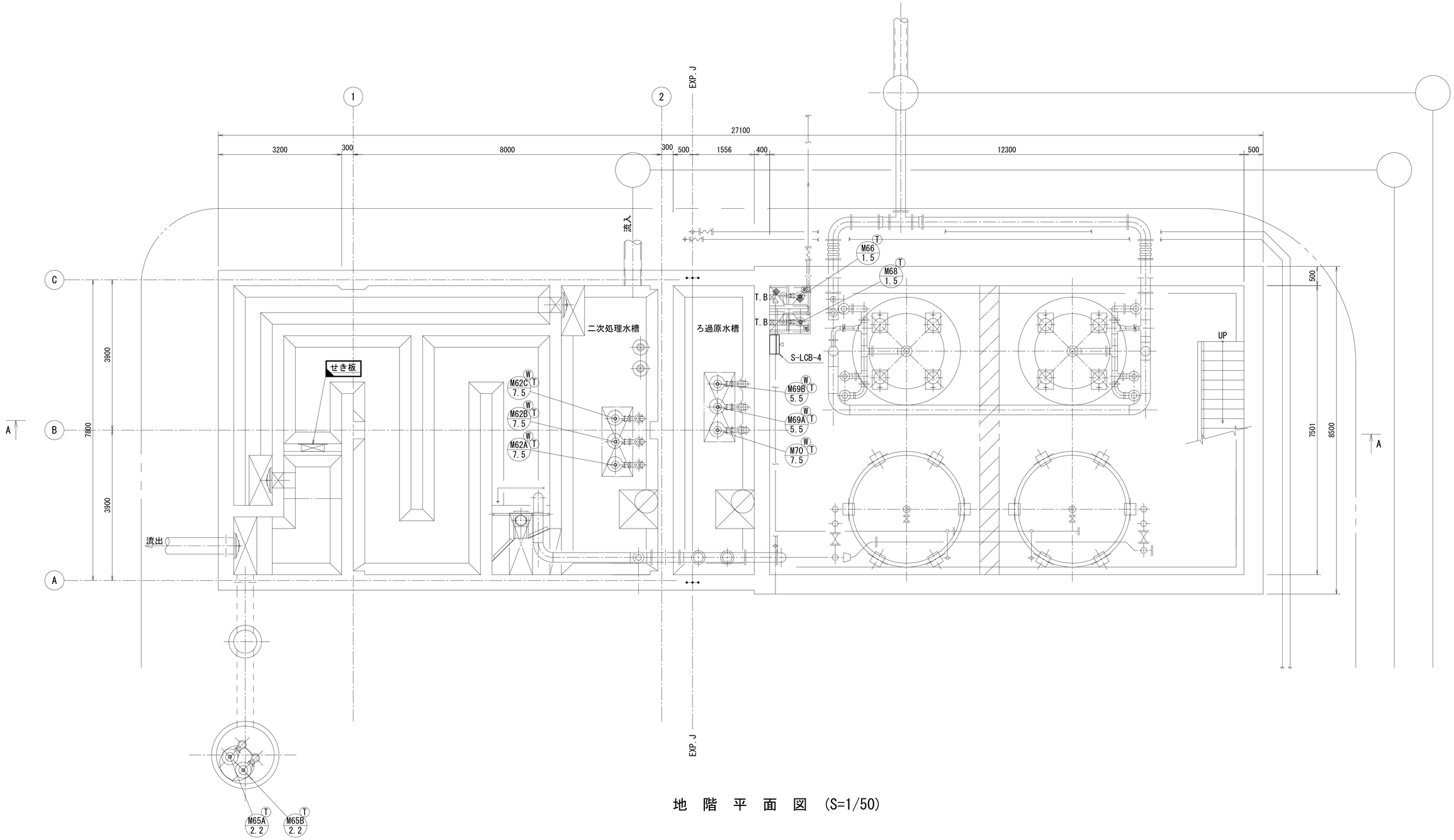

地 階 平 面 図 (S=1/50)

注 記

1. ◥ は今回撤去を示す。
2. その他は既設を示す。

工 事 名	社会資本整備総合交付金事業（防災安全） 柘植浄化センター電気設備更新工事		図面番号 26/27
施 設 名	柘植浄化センター		
図 面 名 称	塩素混和池配線図(2)(撤去)	縮尺	1/50
検 収 年 月		図面種別ｺｰﾄﾞ	
設 計 管 理		業務委託番号	
受 託 業 者		図 面 番 号	E-26

計装設備（更新）（ 1/ 1）　　配　線　表　　［電気設備工事］

配線番号	自 記号	自 名称	至 記号	至 名称	配線仕様 種別、サイズ、芯数、本数	端末 屋外	端末 屋内	接地線 種別 サイズ	電線管 種別サイズ本数	備考
301	IB-1	計装盤	DO	１系ディッチＤＯ計（電源）	600V EM-CE 2 sq － 2 c				CP 22 mm	
302	DO	１系ディッチＤＯ計	W-LCB-2	NO.1-2爆気装置攪拌機現場盤	EM-CEE-S 1.25 sq － 2 c				CP 22 mm	
303	W-LCB-2	NO.1-2爆気装置攪拌機現場盤	IB-1	計装盤	EM-CEE-S 1.25 sq － 4 c				CP 22 mm	
304	F-4	放流流量計	FT-4	放流流量計変換器	専用ケーブル					
305	FT-4	放流流量計変換器（電源）	IB-1	計装盤	600V EM-CE 2 sq － 2 c			EM-IE 3.5 sq	CP 22 mm	
306	〃	放流流量計変換器	〃	〃	EM-CEE-S 1.25 sq － 2 c				CP 22 mm	
307	F-1	１系返送汚泥流量計	FT-1	１系返送汚泥流量計変換器	専用ケーブル				HIVE 22 mm	
308	FT-1	１系返送汚泥流量計変換器	W-LCB-7	１系返送汚泥ポンプ現場盤	EM-CEE-S 1.25 sq － 2 c					
309	IB-1	計装盤	FT-1	１系返送汚泥流量計変換器（電源）	600V EM-CE 2 sq － 2 c			EM-IE 3.5 sq	HIVE 22 mm	
310	DT-1	１系返送汚泥流量計変換器	W-LCB-7	１系返送汚泥ポンプ現場盤	EM-CEE-S 1.25 sq － 2 c					
311	〃	１系返送汚泥流量計変換器（電源）	IB-1	計装盤	600V EM-CE 2 sq － 2 c			EM-IE 3.5 sq	HIVE 22 mm	
312	F-2	余剰汚泥流量計	FT-2	余剰汚泥流量計変換器	専用ケーブル				HIVE 22 mm	
313	FT-2	余剰汚泥流量計変換器	W-LCB-7	１系返送汚泥ポンプ現場盤	EM-CEE-S 1.25 sq － 2 c					
314	IB-1	計装盤	FT-2	余剰汚泥流量計変換器（電源）	600V EM-CE 2 sq － 2 c			EM-IE 3.5 sq	HIVE 22 mm	
315	W-LCB-7	１系返送汚泥ポンプ現場盤	IB-1	計装盤	EM-CEE-S 1.25 sq － 6 c				HIVE 22 mm	
316	F-5	濃縮汚泥引抜流量計	FT-5	濃縮汚泥引抜流量計変換器	専用ケーブル				HIVE 22 mm	
317	FT-5	濃縮汚泥引抜流量計変換器	D-LCB-2	汚泥ポンプ現場操作盤	EM-CEE-S 1.25 sq － 2 c					
318	IB-1	計装盤	FT-5	濃縮汚泥引抜流量計変換器（電源）	600V EM-CE 2 sq － 2 c			EM-IE 3.5 sq	HIVE 22 mm	
319	F-6	脱水機汚泥供給流量計	FT-6	脱水機汚泥供給流量計変換器	専用ケーブル				HIVE 22 mm	
320	D-LCB-2	汚泥ポンプ現場操作盤	IB-1	計装盤	EM-CEE-S 1.25 sq － 6 c				HIVE 22 mm	
321	FT-6	脱水機汚泥供給流量計変換器		脱水機制御盤	EM-CEE-S 1.25 sq － 2 c					
322	IB-1	計装盤	FT-6	脱水機汚泥供給流量計変換器（電源）	600V EM-CE 2 sq － 2 c			EM-IE 3.5 sq	HIVE 22 mm	
323	D-2	脱水機汚泥供給濃度計	DT-2	脱水機汚泥供給濃度計変換器	専用ケーブル				HIVE 28 mm	
324	DT-2	脱水機汚泥供給濃度計変換器		脱水機制御盤	EM-CEE-S 1.25 sq － 2 c					
325	IB-1	計装盤	DT-2	脱水機汚泥供給濃度計（電源）	600V EM-CE 2 sq － 2 c			EM-IE 3.5 sq	HIVE 22 mm	
326		機械制御盤	IB-1	計装盤	EM-CEE-S 1.25 sq － 4 c				HIVE 22 mm	
327	F-7	脱水機薬品注入量計	FT-7	脱水機薬品注入量計変換器	専用ケーブル				HIVE 22 mm	
328	FT-7	脱水機薬品注入量計変換器		脱水機制御盤	EM-CEE-S 1.25 sq － 2 c				HIVE 22 mm	
329	IB-1	計装盤	FT-7	脱水機薬品注入量計変換器（電源）	600V EM-CE 2 sq － 2 c			EM-IE 3.5 sq	HIVE 22 mm	
330		脱水機制御盤	IB-1	計装盤	EM-CEE-S 1.25 sq － 2 c					
331	D-LCB-4	薬品供給ポンプ現場盤	ib-1	〃	EM-CEE-S 1.25 sq － 2 c				HIVE 22 mm	
332	L-1	NO.1汚泥貯留槽水位計	D-LCB-3	汚泥貯留槽現場盤	EM-CEE-S 1.25 sq － 2 c			EM-IE 3.5 sq	HIVE 36 mm	
333	D-LCB-3	汚泥貯留槽現場盤	IB-1	計装盤	EM-CEE-S 1.25 sq － 2 c			EM-IE 3.5 sq		
334	L-2	薬品溶解タンク液位計	D-LCB-4	薬品供給ポンプ現場盤	EM-CEE-S 1.25 sq － 2 c			EM-IE 3.5 sq	HIVE 36 mm	
335	D-LCB-4	薬品供給ポンプ現場盤	IB-1	計装盤	EM-CEE-S 1.25 sq － 2 c			EM-IE 3.5 sq		

計装設備（撤去）（ 1/ 1）　　配　線　表　　［電気設備工事］

配線番号	自 記号	自 名称	至 記号	至 名称	配線仕様 種別、サイズ、芯数、本数	端末 屋外	端末 屋内	接地線 種別 サイズ	電線管 種別サイズ本数	備考
R 3001	KP-1	計装盤	DO	１系ディッチＤＯ計（電源）	600V CV 2 sq － 2 c				CP 22 mm	
R 3002	DO	１系ディッチＤＯ計	W-LCB-2	NO.1-2爆気装置攪拌機現場盤	CVV-S 1.25 sq － 2 c				CP 22 mm	
R 3003	W-LCB-2	NO.1-2爆気装置攪拌機現場盤	KP-1	計装盤	CVV-S 1.25 sq － 2 c x 2					
R 3004	F-4	放流流量計	FT-4	放流流量計変換器	専用ケーブル					
R 3005	FT-4	放流流量計変換器（電源）	IB-1	計装盤（ＵＰＳ電源）	600V CV 2 sq － 2 c			IV 2 sq	CP 22 mm	
R 3006	〃	放流流量計変換器	KP-1	計装盤	CVV-S 1.25 sq － 2 c				CP 22 mm	
R 3007	F-1	１系返送汚泥流量計	FT-1	１系返送汚泥流量計変換器	専用ケーブル				CP 22 mm	
R 3008	FT-1	１系返送汚泥流量計変換器	W-LCB-7	１系返送汚泥ポンプ現場盤	CVV-S 1.25 sq － 2 c					
R 3009	KP-1	計装盤	FT-1	１系返送汚泥流量計変換器（電源）	600V CV 2 sq － 2 c			IV 2 sq	CP 22 mm	
R 3010	DT-1	１系返送汚泥流量計変換器	W-LCB-7	１系返送汚泥ポンプ現場盤	CVV-S 1.25 sq － 2 c					
R 3011	〃	１系返送汚泥流量計変換器（電源）	KP-1	計装盤	600V CV 2 sq － 2 c			IV 2 sq	CP 22 mm	
R 3012	F-2	余剰汚泥流量計	FT-2	余剰汚泥流量計変換器	専用ケーブル				CP 22 mm	
R 3013	FT-2	余剰汚泥流量計変換器	W-LCB-7	１系返送汚泥ポンプ現場盤	CVV-S 1.25 sq － 2 c					
R 3014	KP-1	計装盤	FT-2	余剰汚泥流量計変換器（電源）	600V CV 2 sq － 2 c			IV 2 sq	CP 22 mm	
R 3015	W-LCB-7	１系返送汚泥ポンプ現場盤	KP-1	計装盤	CVV-S 1.25 sq － 10 c					
R 3016	F-5	濃縮汚泥引抜流量計	FT-5	濃縮汚泥引抜流量計変換器	専用ケーブル				CP 22 mm	
R 3017	FT-5	濃縮汚泥引抜流量計変換器	D-LCB-2	汚泥ポンプ現場操作盤	CVV-S 1.25 sq － 2 c					
R 3018	KP-1	計装盤	FT-5	濃縮汚泥引抜流量計変換器（電源）	600V CV 2 sq － 2 c			IV 2 sq	CP 22 mm	
R 3019	F-6	脱水機汚泥供給流量計	FT-6	脱水機汚泥供給流量計変換器	専用ケーブル				CP 22 mm	
R 3020	FT-6	脱水機汚泥供給流量計変換器		脱水機制御盤	CVV-S 1.25 sq － 2 c					
R 3021	KP-1	計装盤	FT-6	脱水機汚泥供給流量計変換器（電源）	600V CV 2 sq － 2 c			IV 2 sq	CP 22 mm	
R 3022	D-2	脱水機汚泥供給濃度計	DT-2	脱水機汚泥供給濃度計（スタビライザ盤	専用ケーブル				CP 28 mm	
R 3023	DT-2	脱水機汚泥供給濃度計（スタビライザ盤		脱水機制御盤	CVV-S 1.25 sq － 2 c					
R 3024	IB-1	計装盤（一般電源）	DT-2	脱水機汚泥供給濃度計（スタビライザ盤	600V CV 2 sq － 2 c			IV 2 sq	CP 22 mm	
R 3025	〃	計装盤（ＵＰＳ電源）	〃	〃	600V CV 2 sq － 2 c					
R 3026		機械制御盤	KP-1	計装盤	CVV-S 1.25 sq － 4 c					
R 3027	W-LCB-2	NO.1-2爆気装置攪拌機現場盤	〃	〃	CVV-S 1.25 sq － 6 c					
R 3028	F-7	脱水機薬品注入量計	FT-7	脱水機薬品注入量計変換器	専用ケーブル				CP 22 mm	
R 3029	FT-7	脱水機薬品注入量計変換器	D-LCB-4	薬品供給ポンプ現場盤	CVV-S 1.25 sq － 2 c				CP 22 mm	
R 3030	KP-1	計装盤	FT-7	脱水機薬品注入量計変換器（電源）	600V CV 2 sq － 2 c			IV 2 sq	CP 22 mm	
R 3031		脱水機制御盤	KP-1	計装盤	CVV-S 1.25 sq － 2 c					
R 3032	D-LCB-4	薬品供給ポンプ現場盤	〃	〃	CVV-S 1.25 sq － 2 c					
R 3033	L-1	NO.1汚泥貯留槽水位計	D-LCB-3	汚泥貯留槽現場盤	CVV-S 1.25 sq － 2 c			IV 2 sq		
R 3034	D-LCB-3	汚泥貯留槽現場盤	KP-1	計装盤	CVV-S 1.25 sq － 2 c			IV 2 sq		
R 3035	L-2	薬品溶解タンク液位計	D-LCB-4	薬品供給ポンプ現場盤	CVV-S 1.25 sq － 2 c			IV 2 sq		
R 3036	D-LCB-4	薬品供給ポンプ現場盤	KP-1	計装盤	CVV-S 1.25 sq － 2 c			IV 2 sq		

工　事　名	社会資本整備総合交付金事業（防災安全） 柘植浄化センター電気設備更新工事		図面番号 27/27
施　設　名	柘植浄化センター		
図面名称	配線表(参考)　　縮尺 _		
検収年月		図面種別ｺｰﾄﾞ	
設計管理		業務委託番号	
受託業者		図面番号	E-27