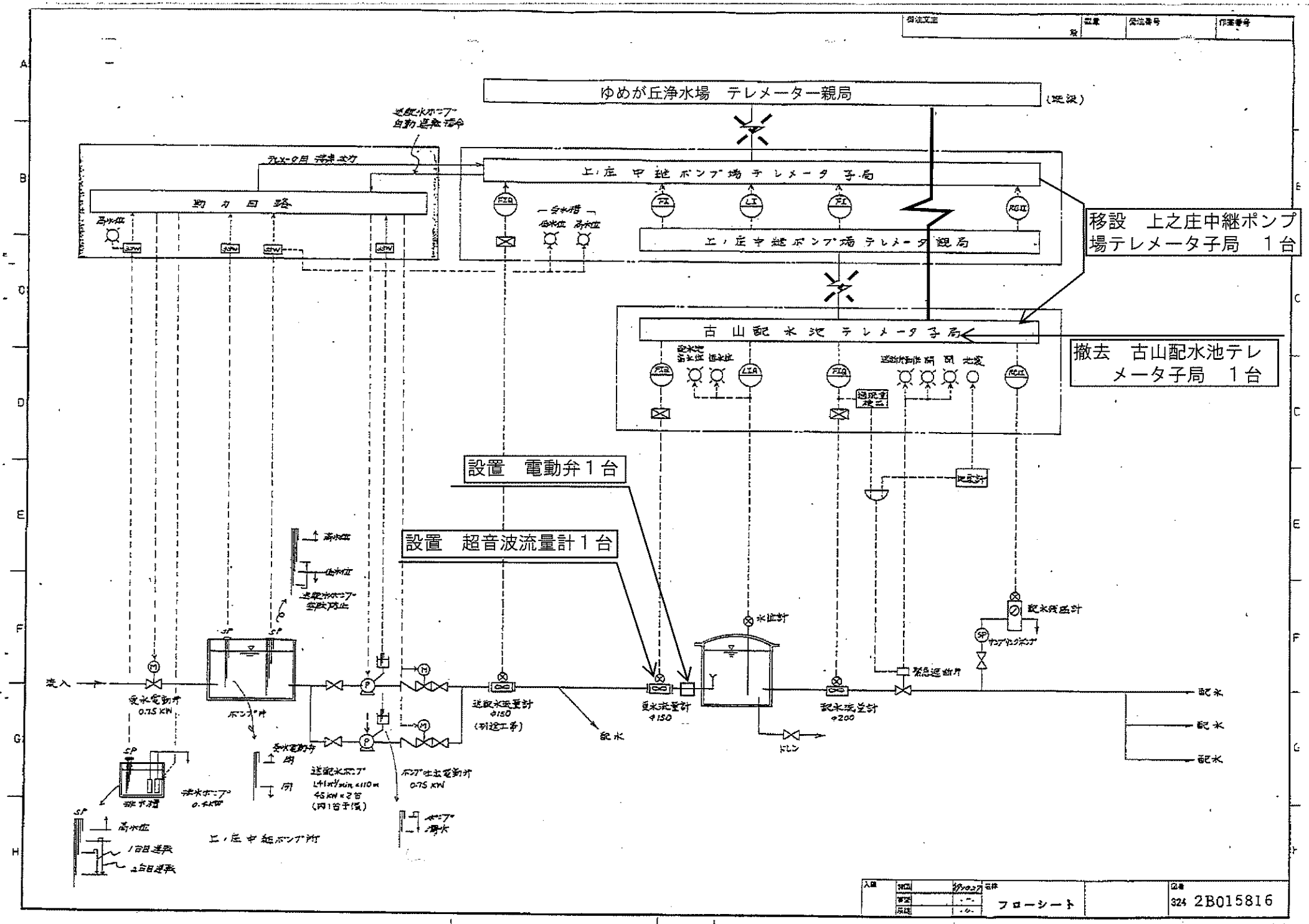
ゆめが丘浄水場　テレメーター親局
(延設)
上之庄中継ポンプ場テレメータ子局
動力回路
上之庄中継ポンプ場テレメータ親局
古山配水池テレメータ子局
移設　上之庄中継ポンプ場テレメータ子局　1台
撤去　古山配水池テレメータ子局　1台
設置　電動弁1台
設置　超音波流量計1台
送水流量計
φ150
(引込工事)
送水流量計
φ150
配水流量計
φ200
水位計
配水圧計
緊急遮断弁
ドレン
配水
流入
受水電動弁
0.75 KW
ポンプ井
送配水ポンプ
L41m³/min, ×110m
45 KW × 2台
(内1台予備)
ポンプ吐出電動弁
0.75 KW
排水ポンプ
0.4KW
排水槽
上之庄中継ポンプ所
高水位
低水位
1台目運転
2台目運転
ポンプ場
2B015816
フローシート

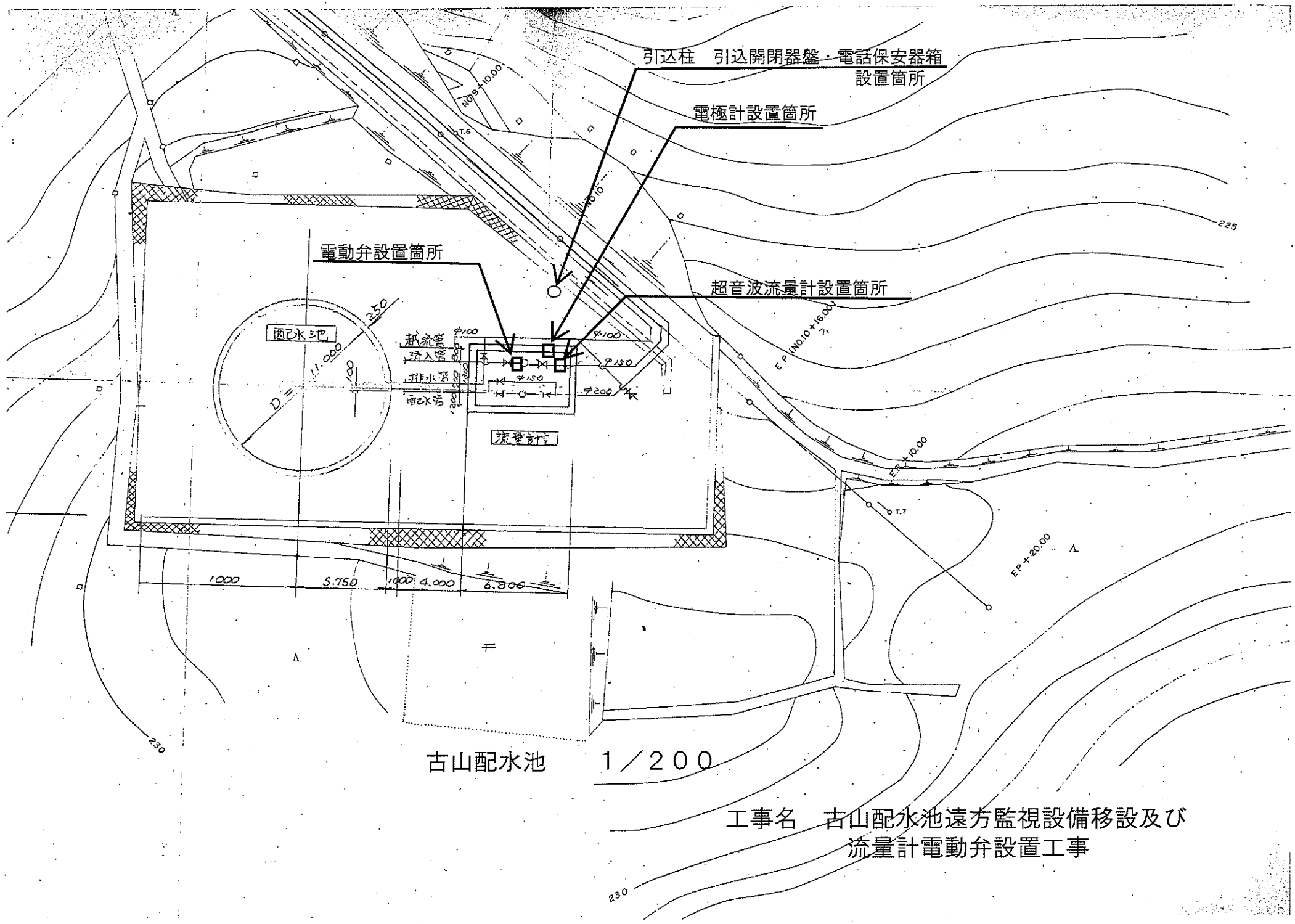
引込柱　引込開閉器盤・電話保安器箱
設置箇所
電極計設置箇所
電動弁設置箇所
超音波流量計設置箇所
配水池
流量計室
1000
5.750
1000
4.000
6.800
古山配水池　1／200
工事名　古山配水池遠方監視設備移設及び
流量計電動弁設置工事

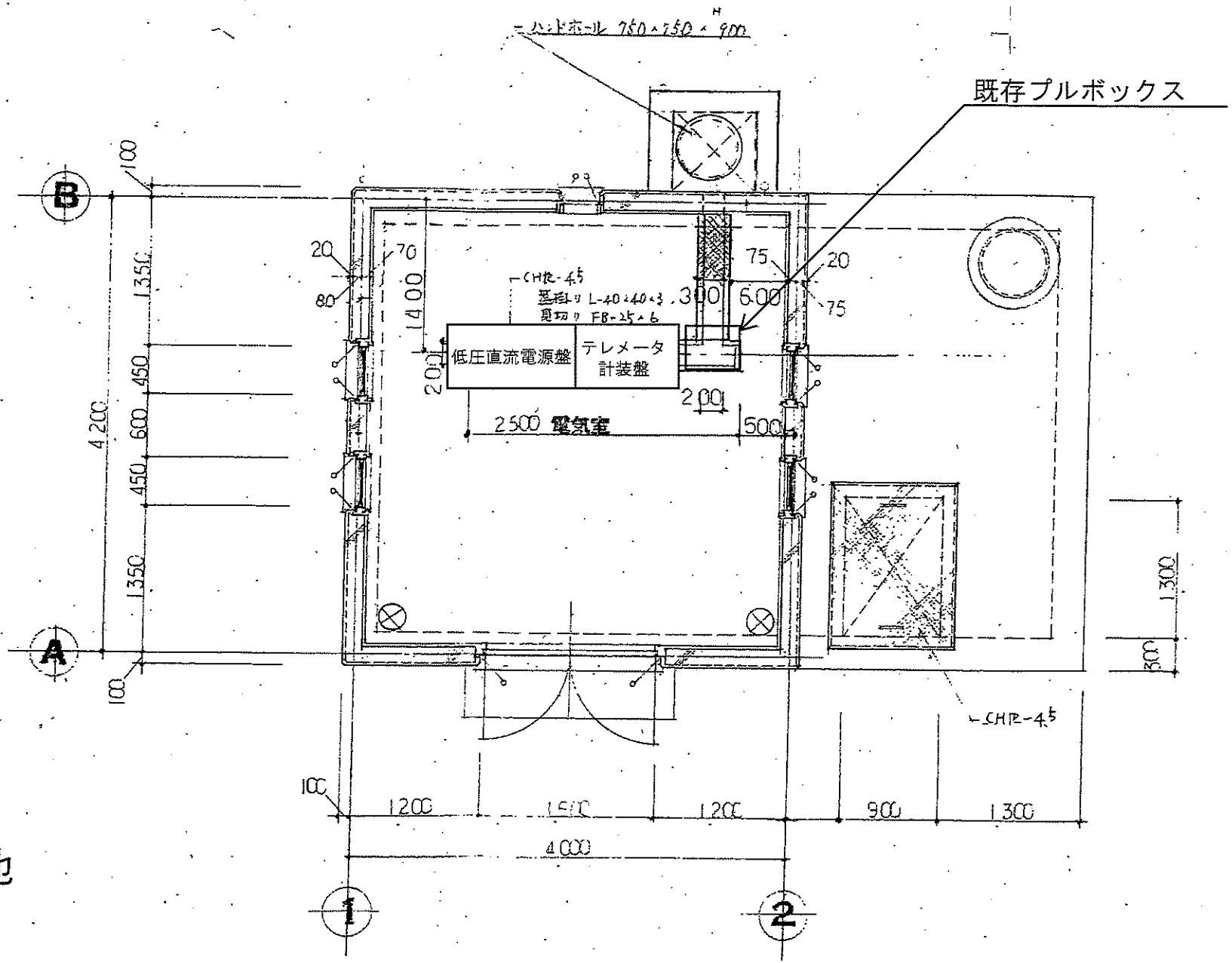
ハンドホール 750×750×900
既存プルボックス
低圧直流電源盤
テレメータ計装盤
電気室
CHR-4.5
B
A
1
2
1階平面図
1/50

古山配水池

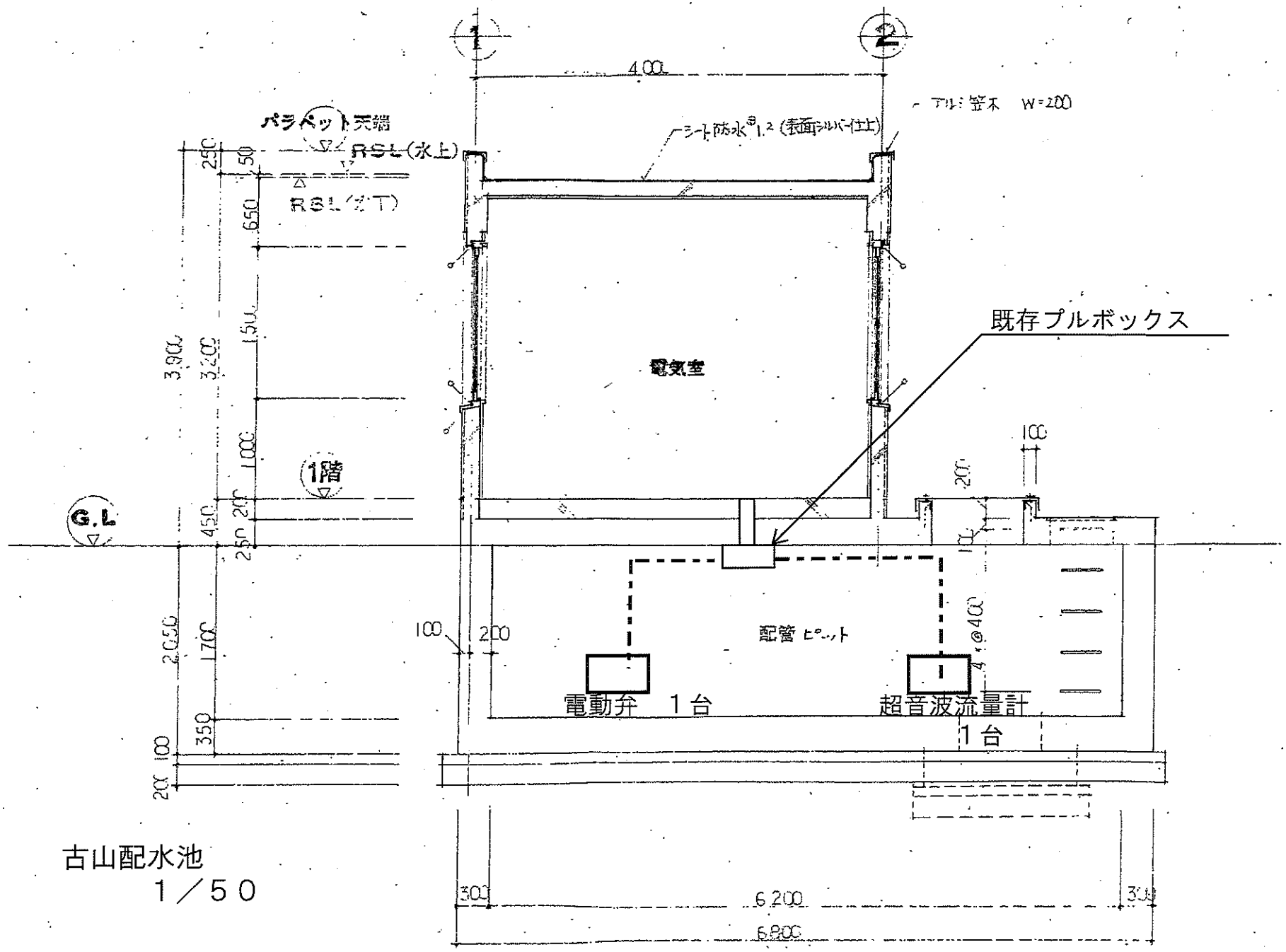
パラペット天端
RSL(水上)
RSL(ZT)
1階
G.L
電気室
既存プルボックス
配管ピット
電動弁　1台
超音波流量計
1台
4,000
6,200
6,800

古山配水池
1／50

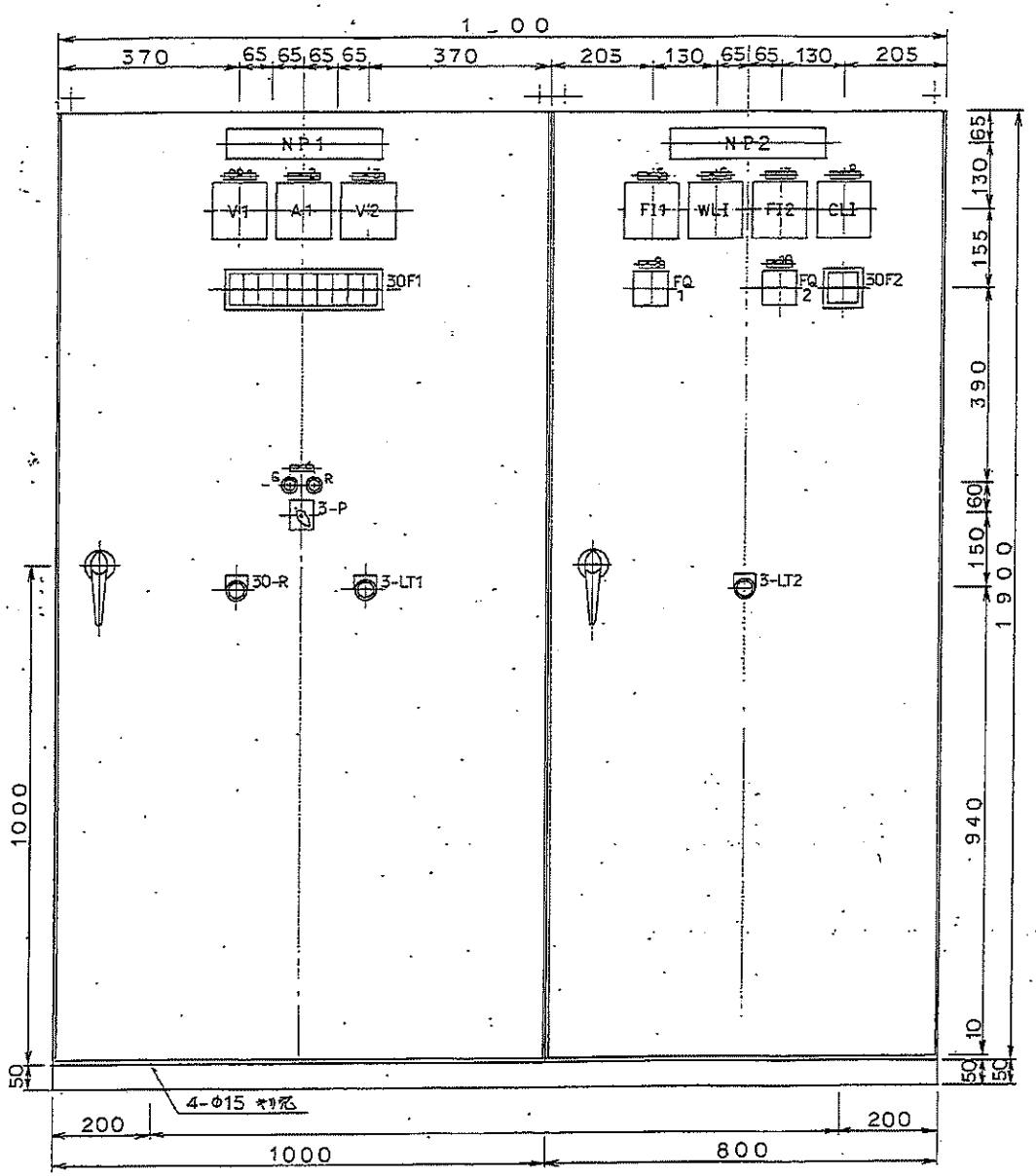

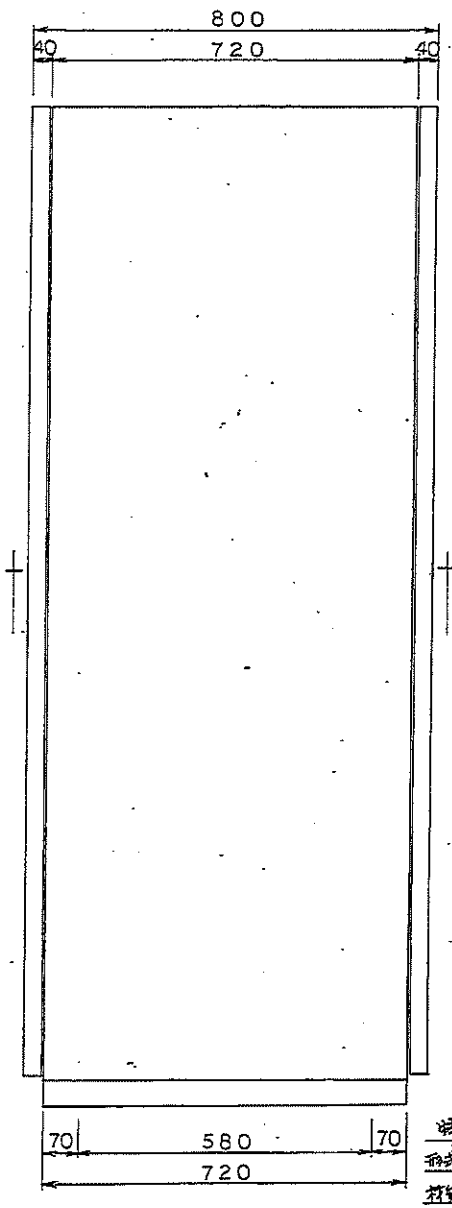

特記仕様
形式 屋内自立閉鎖形
材質 鋼板 前後3.2t 2.3t
塗装 5Y7/1 5分ツヤ

	部所	製図	01.12	写図		検図		向先	上野市水道部 殿	名称	低圧盤,TM計装盤	尺度	1/10	図番 D2-0474	01
									古山配水池 殿		外形図			注番	

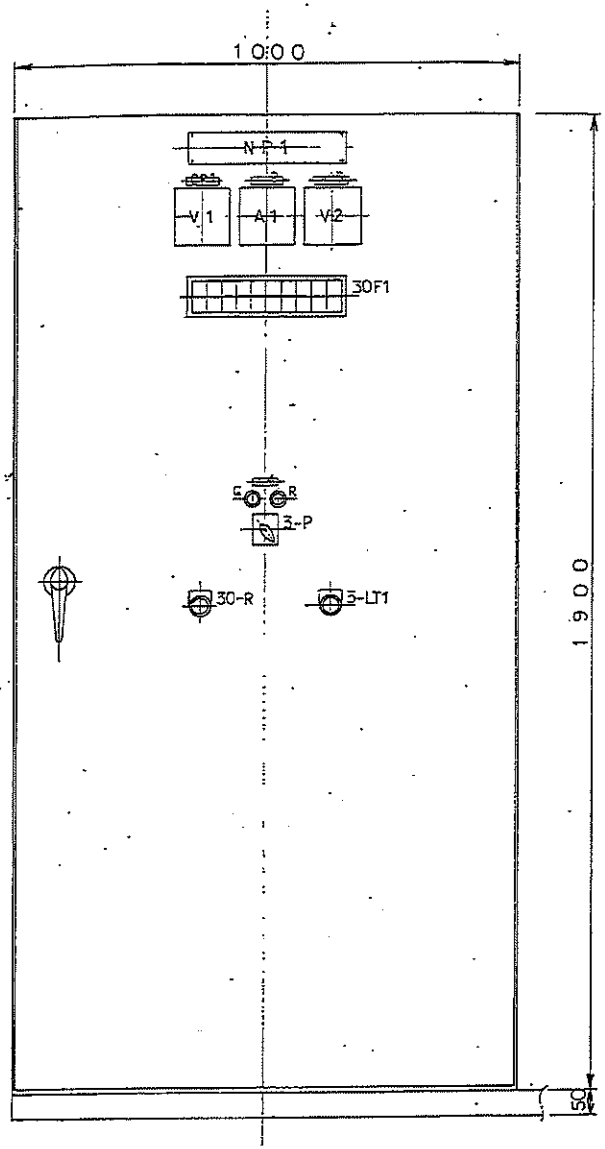

略号	名称	名板記入文字 (寸法)	備考	
NP1	名称名板	低圧・直流電源盤 (NP1 65×315)	アクリル	
V1	交流電圧計	受電電源電圧 (CP1 16×65)	SWR-3 0~150V	丸角指示計
A1	交流電流計	〃 電流 (〃2)	同上 0~50/5A	〃
V2	直流電圧計	直流電源電圧 (〃3)	SWM-3 0~50V	〃
30F1	集合表示灯	下記コロル (レンズ2t 24×24)	KFE-27FD6A2dx10r-4	DC24V LED
G	緑色表示灯	サンプリングポンプ (CP4 12×30)	AH25-ZMGH	
R	赤色表示灯	―――― (25φ)	〃 -ZMRH	
3-P	操作切換スイッチ	下記コロル (金属名板)	BN-C201.FKK	2ノッチ
30-R	押釦スイッチ	遮断弁動作/表示復帰 (30φ)	AH30-FY01	平釦 黄色
3-LT1	同上	ランプテスト (30φ)	〃 -FB10	〃 白色

30F1

AC100V 受電中 W	配水池 高水位 R	サンプリングポンプ故障 R	遮断弁動作 R	遮断弁開 W	無停電運転 W	R	R	R	R
停電 R	配水池 低水位 O	直流電 R	地震 R	遮断弁閉 W	無停電故障 R	R	R	R	R

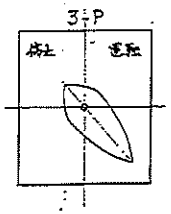

変更		部所	製図		写図		校図		向先	上野市 殿 / 古山配水池 殿	名称	低圧-直流電源盤 / 盤面詳細図	尺度		図番 / 注番	02

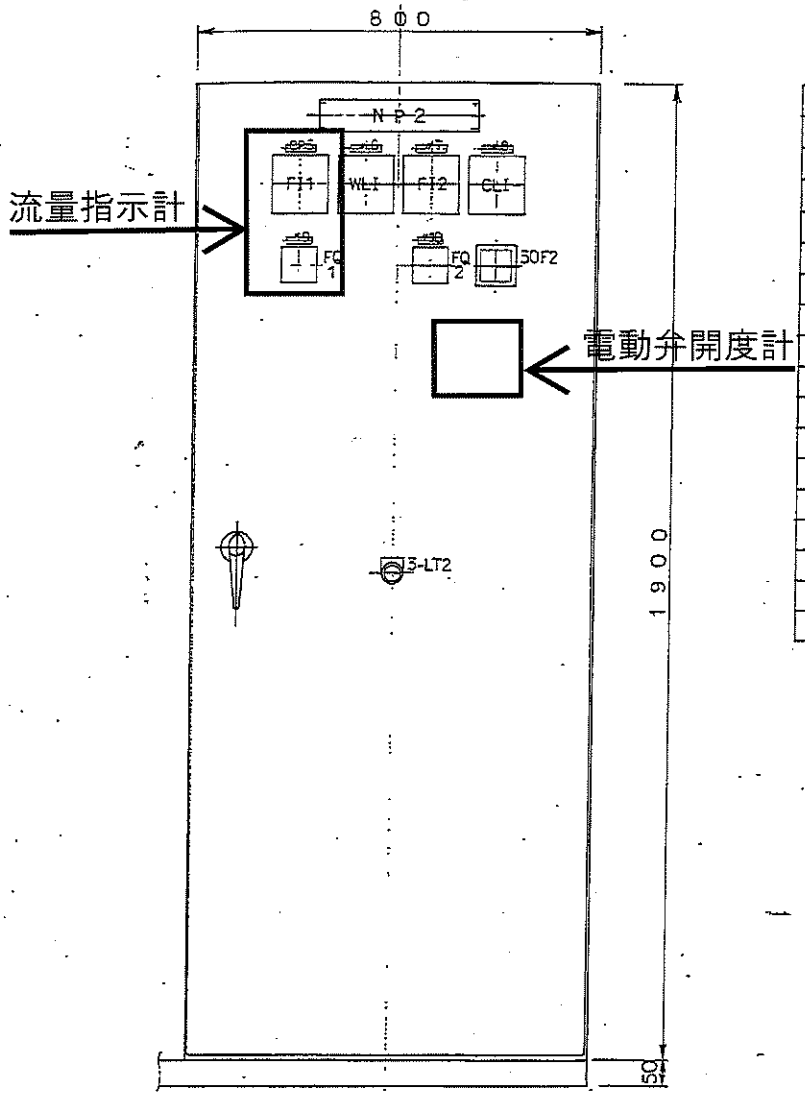

略号	名称	名板記入文字 (寸法)	備考
NP2	名称名板	テレメータ計装盤 (NP2 65×315)	アクリル
FI1	流量指示計	受水流量 (CP5 15×65)	SWM-3 0~100m³/h DC4~20mA 広角指示計
WLI	水位 〃	配水池水位 (〃6 〃)	同上 0~8m 〃 〃
FI2	流量 〃	配水流量 (〃7 〃)	〃 0~200m³/h 〃 〃
CLI	残塩 〃	残留塩素 (〃8 〃)	〃 0~1PPM 〃 〃
FQ1	デジタルカウンター	受水流量 (〃9 12×50)	H7AN-T8M AC100V
FQ2	〃	配水流量 (〃10 〃)	同上 〃
30F2	集合表示灯	下記ニカル (レンズ径 24×24)	KFE-27FD6A2d×2r-4 DC24V LED
3-LT2	押釦スイッチ	ランプテスト (30φ)	

30F2

テレメータ ヒューズ断 R	テレメータ異常 R
R	R

変更		部所	製図		写図		校図		向先	上野市 殿 / 古山配水池 殿	名称	テレメータ計装盤 / 盤面詳細図	尺度		図番 / 注番	D2-0474	03

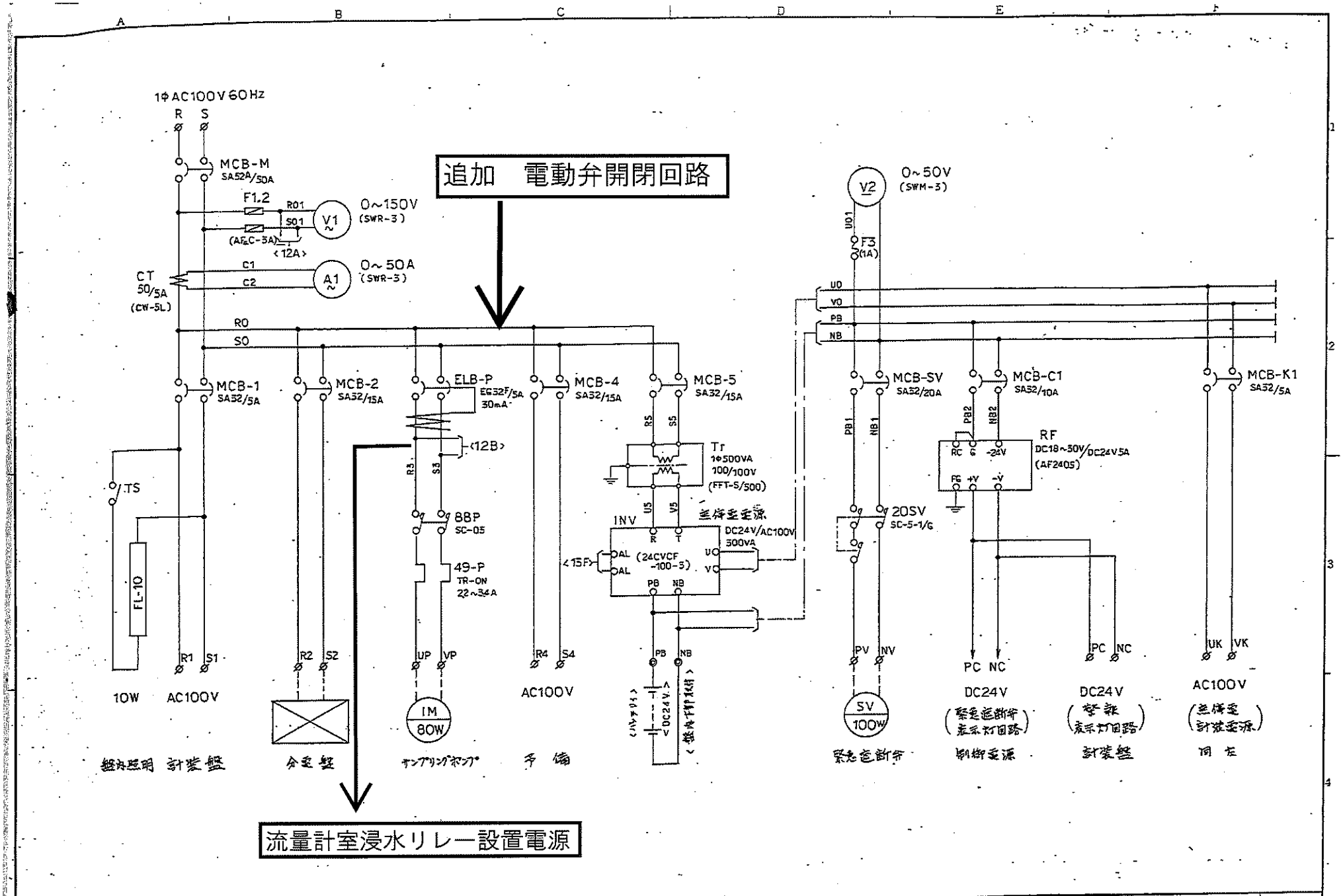

変更		部所	製図	写図	検図	向先	上野市 殿 / 志久配水池 殿	名称	低圧・直流電源盤 / 主回路図	尺度		図番 / 注番	D2-0474	1	1

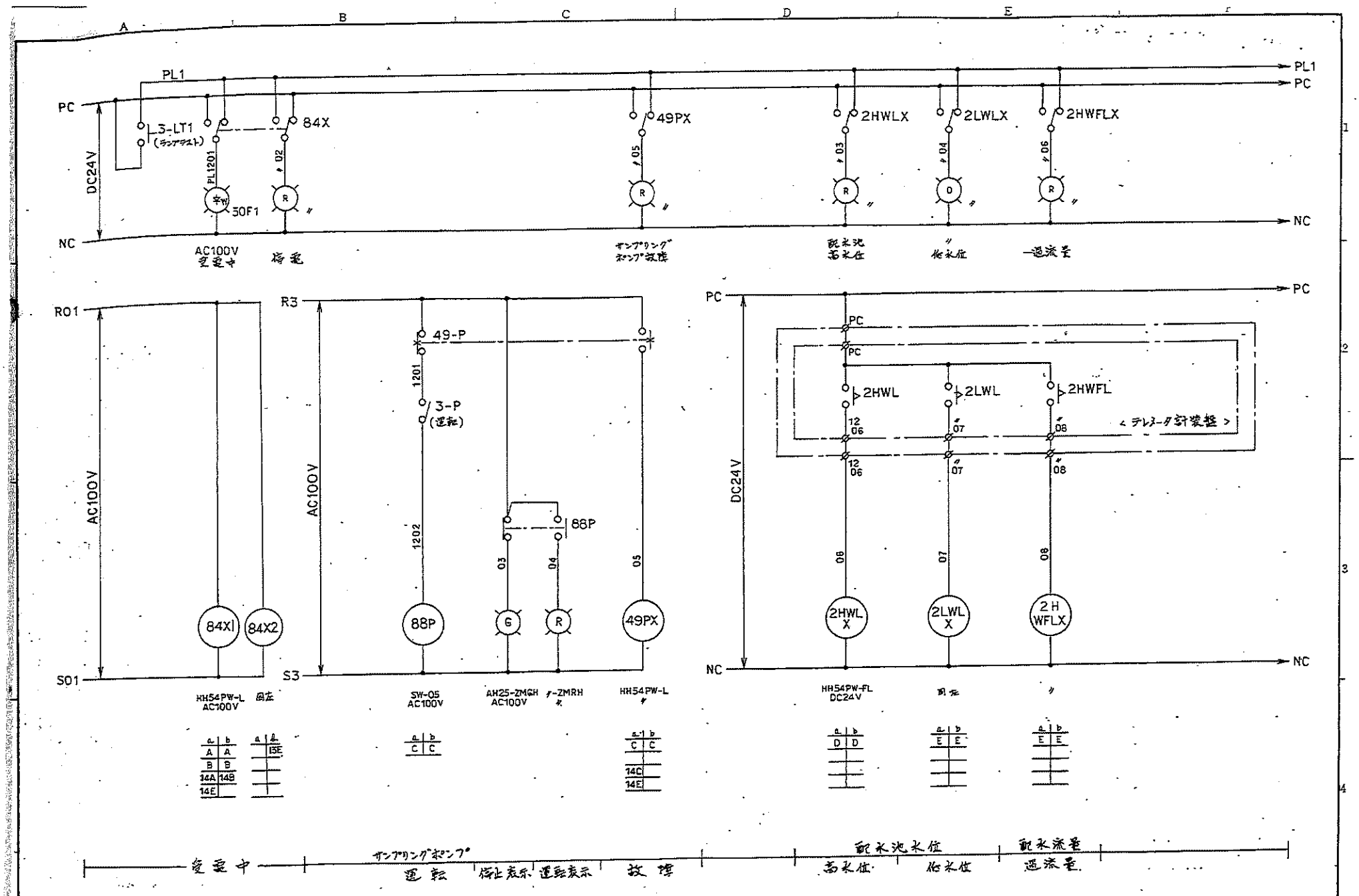

変更		部所	製図		写図		検図		向先	上野市 殿 / 古山配水池 殿	名称	低圧・直流電源盤 / 操作・警報回路	尺度	—	図番 D2-0474 / 注番	1 2

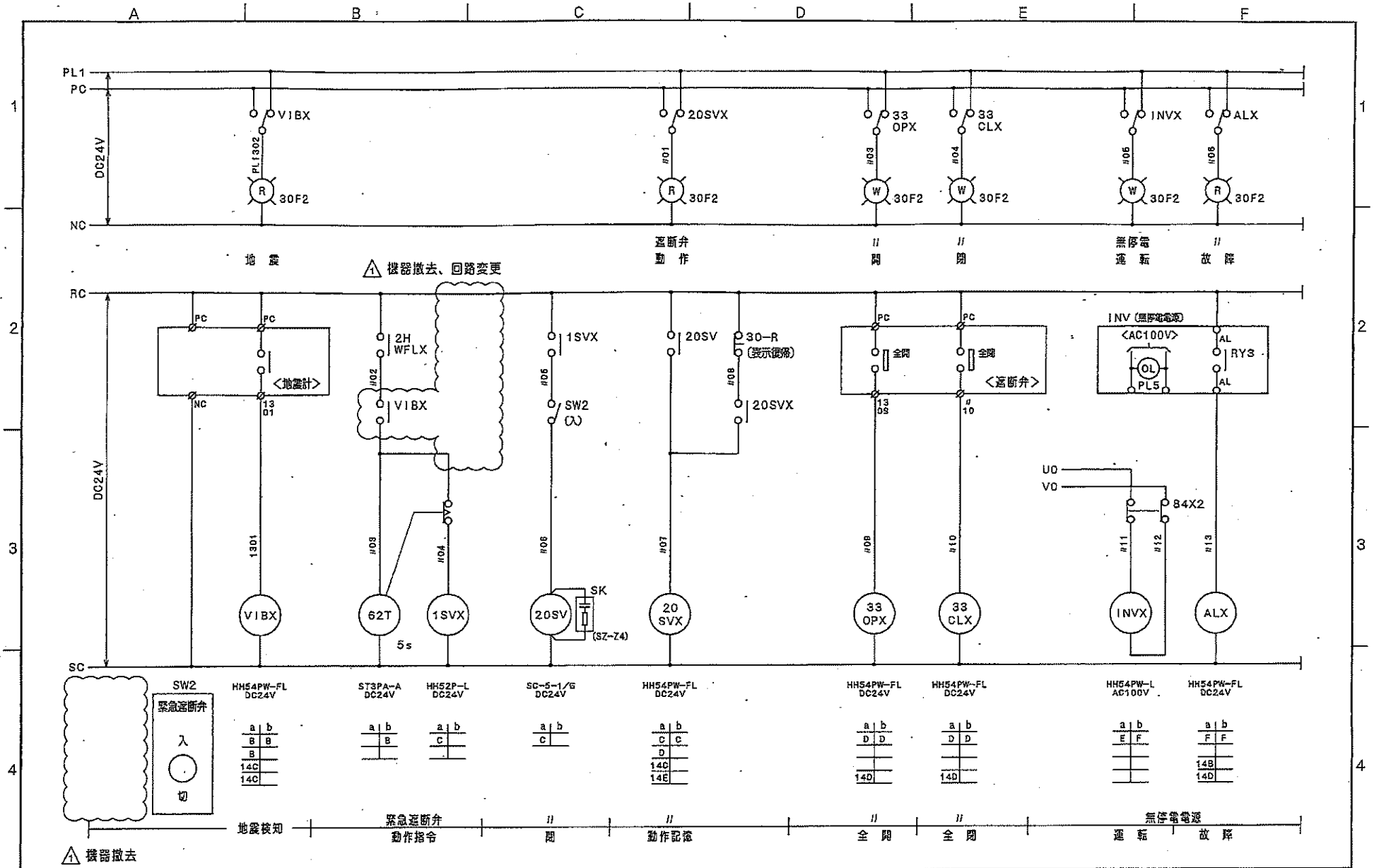

変更	△1 回路変更(H29.07)	部所	製図	H01.12	審図	H29.07	検図		向先	伊賀市水道部 古山配水池	機器名	低圧・直流電源盤 操作・警報回路	図番 D2-0474 1/3

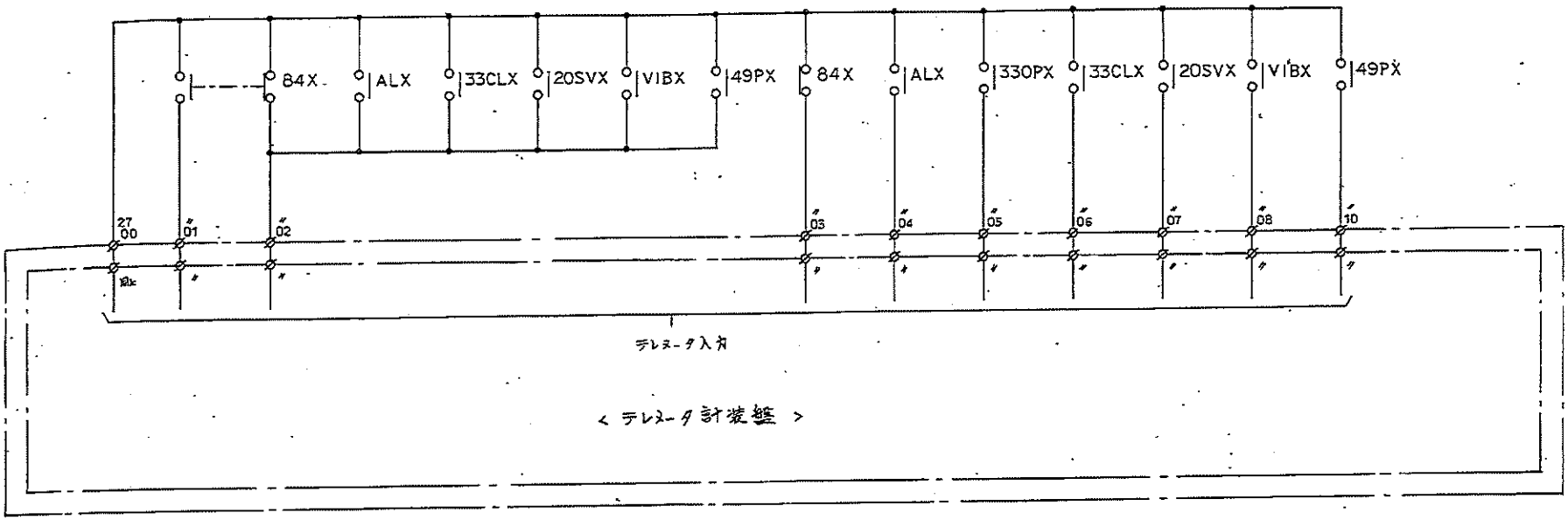

変更		部所	製図		写図		検図		向先	上野市 殿 主山配水池 殿	名称	低圧・直流電源盤 テレメータ表示出力回路	尺度		図番 D2-0474 注番	14

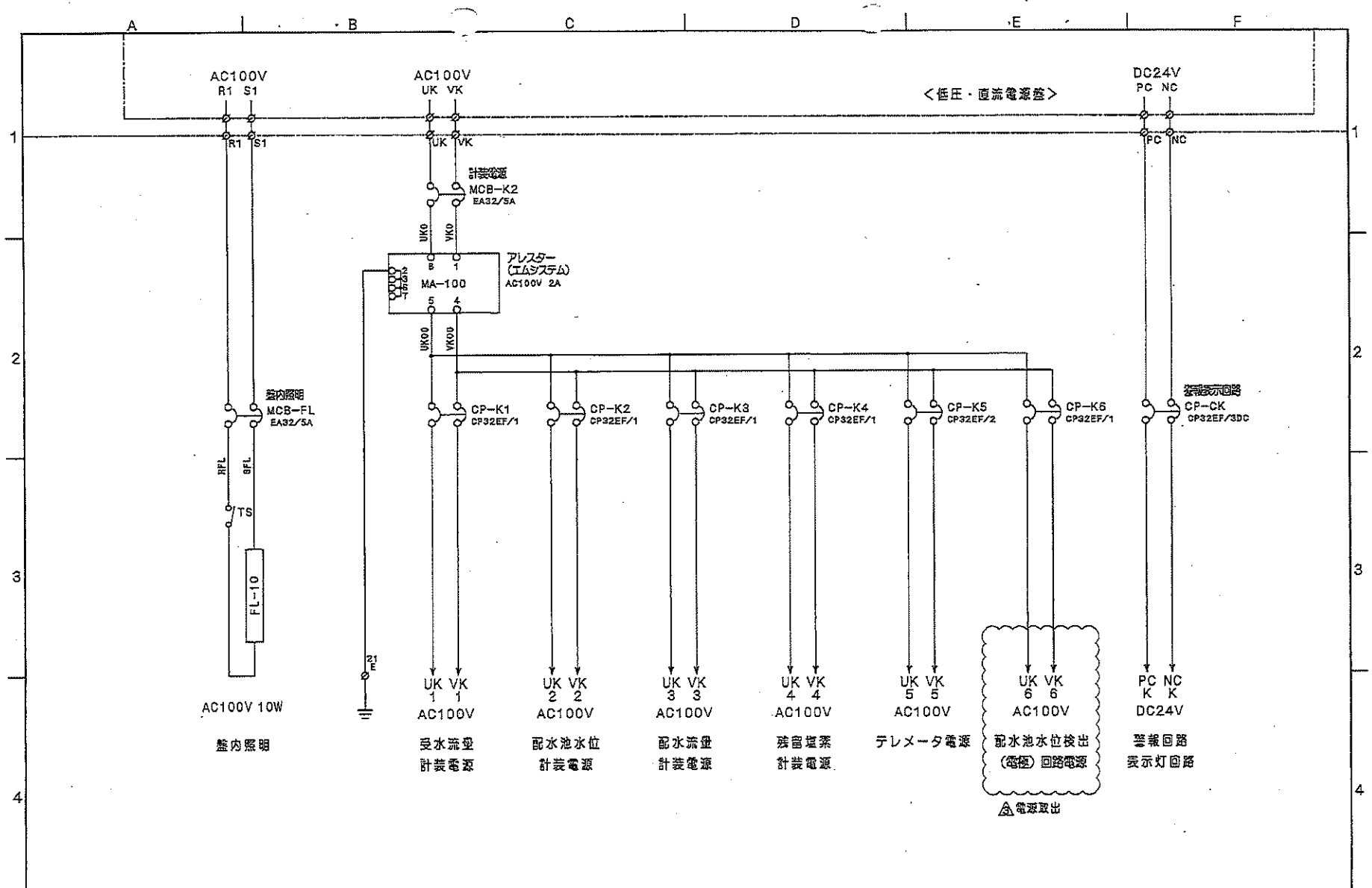

図面			製図		号図	R01.08	検図		向先	伊賀市上下水道部 (旧 上野市役所)	検事	名称	テレメータ計装盤	R 度	図番 D2-0474	2 1
項	配水池計装設備修繕工事 (R01.08)	部所								古山配水池	検事		電源回路図		番注	

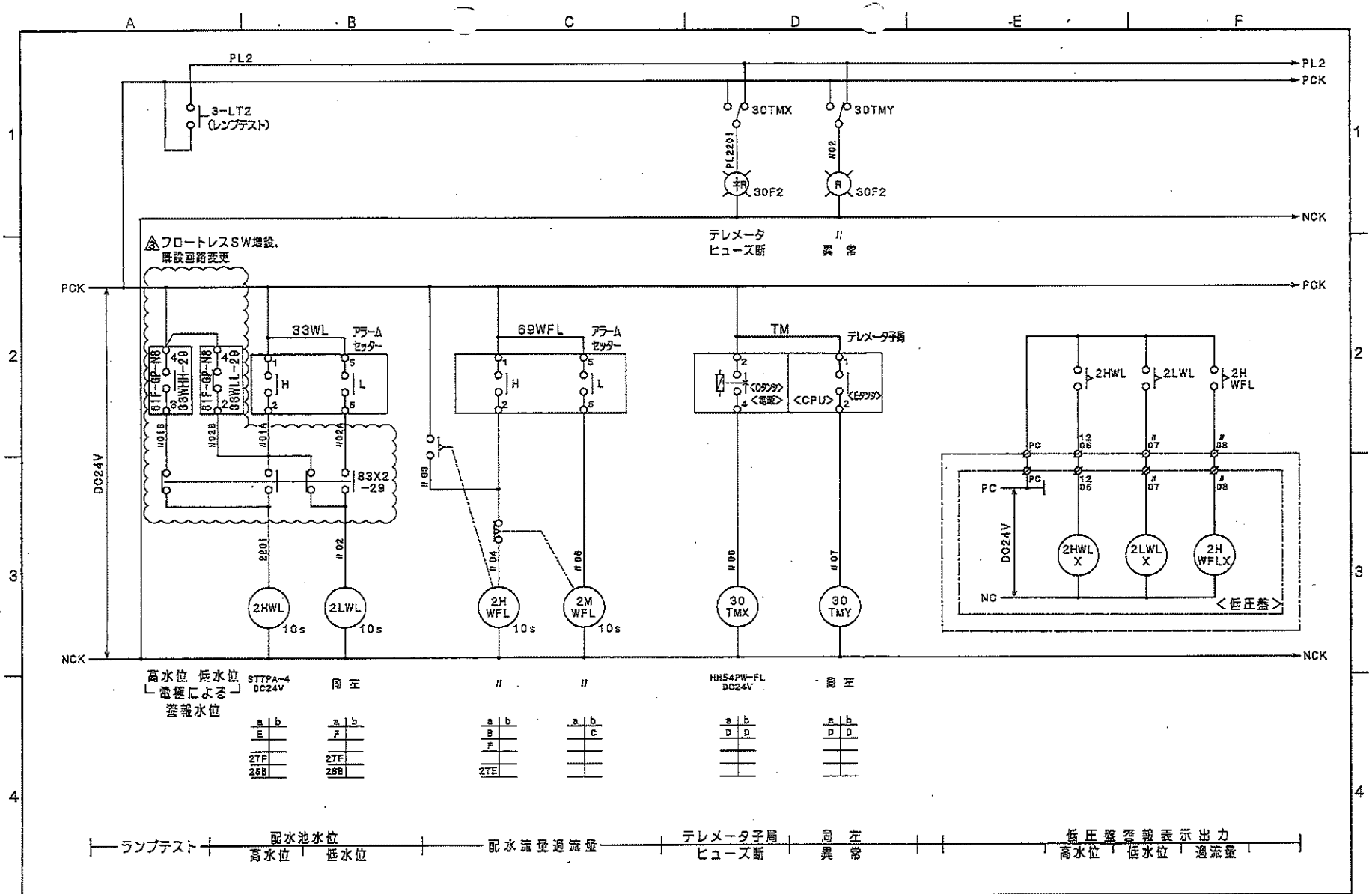

変更			製図		調図	R01.08	校図		発注先	伊賀市上下水道部 (旧 上野市役所)	設計	名称	テレメータ計装盤	尺度		図番	D2-0474	2	2
	△5 配水池計装設備移設工事 (R01.08)	御所								古山配水池			警報表示回路			注番	

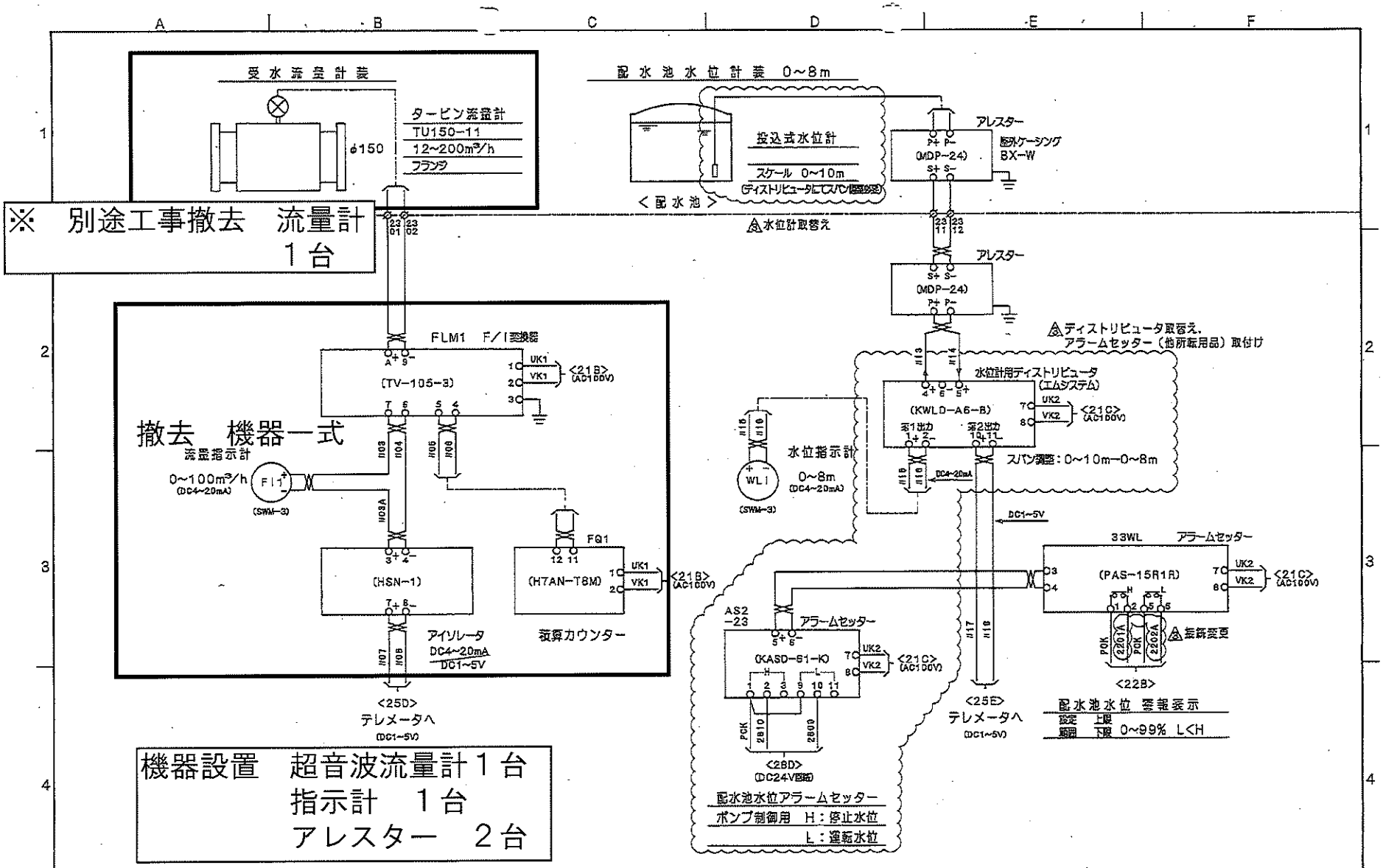
受水流量計装
タービン流量計
TU150-11
12~200m³/h
フランジ
φ150
配水池水位計装 0~8m
投込式水位計
スケール 0~10m
(ディストリビュータにてスパン調整必要)
<配水池>
アレスター
(MDP-24)
屋外ケーシング
BX-W
水位計取替え
※ 別途工事撤去 流量計
1台
FLM1 F/I変換器
(TV-105-3)
<21B>
(AC100V)
撤去 機器一式
流量指示計
0~100m³/h
(DC4~20mA)
FI1
(SWM-3)
(HSN-1)
アイソレータ
DC4~20mA
DC1~5V
FQ1
(H7AN-T8M)
積算カウンター
<25D>
テレメータへ
(DC1~5V)
機器設置 超音波流量計1台
指示計 1台
アレスター 2台
ディストリビュータ取替え、
アラームセッター(他所転用品)取付け
水位計用ディストリビュータ
(エムシステム)
(KWLD-A6-B)
<21C>
(AC100V)
第1出力
第2出力
スパン調整:0~10m→0~8m
水位指示計
0~8m
(DC4~20mA)
WLI
(SWM-3)
DC1~5V
33WL アラームセッター
(PAS-15R1R)
<22B>
配水池水位 警報表示
設定 上限
範囲 下限 0~99% L<H
AS2
-23
アラームセッター
(KASD-S1-K)
<28D>
(DC24V回路)
配水池水位アラームセッター
ポンプ制御用 H:停止水位
L:運転水位
<25E>
テレメータへ
(DC1~5V)
伊賀市上下水道部
(旧 上野市役所)
古山配水池
テレメータ計装盤
計装回路図(1)
D2-0474
配水池計装設備移設工事 (R01.08)
R01.08

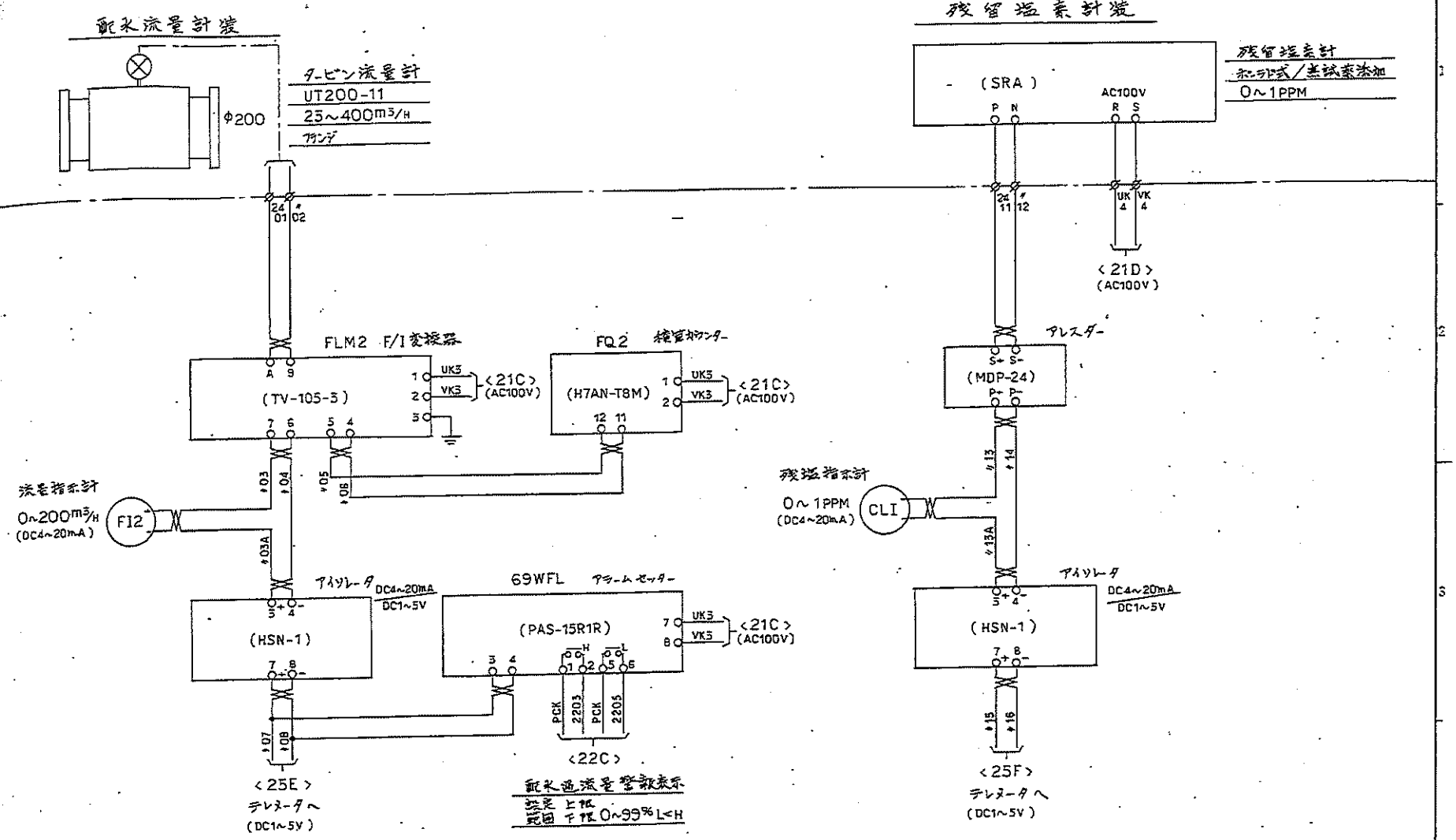

変更		部所	製図	写図	検図	向先	上野市 殿 / 古山配水池 殿	名称	テレメータ計装盤 計装回路(2)	尺度		図番	D2-0474	注番	2/4

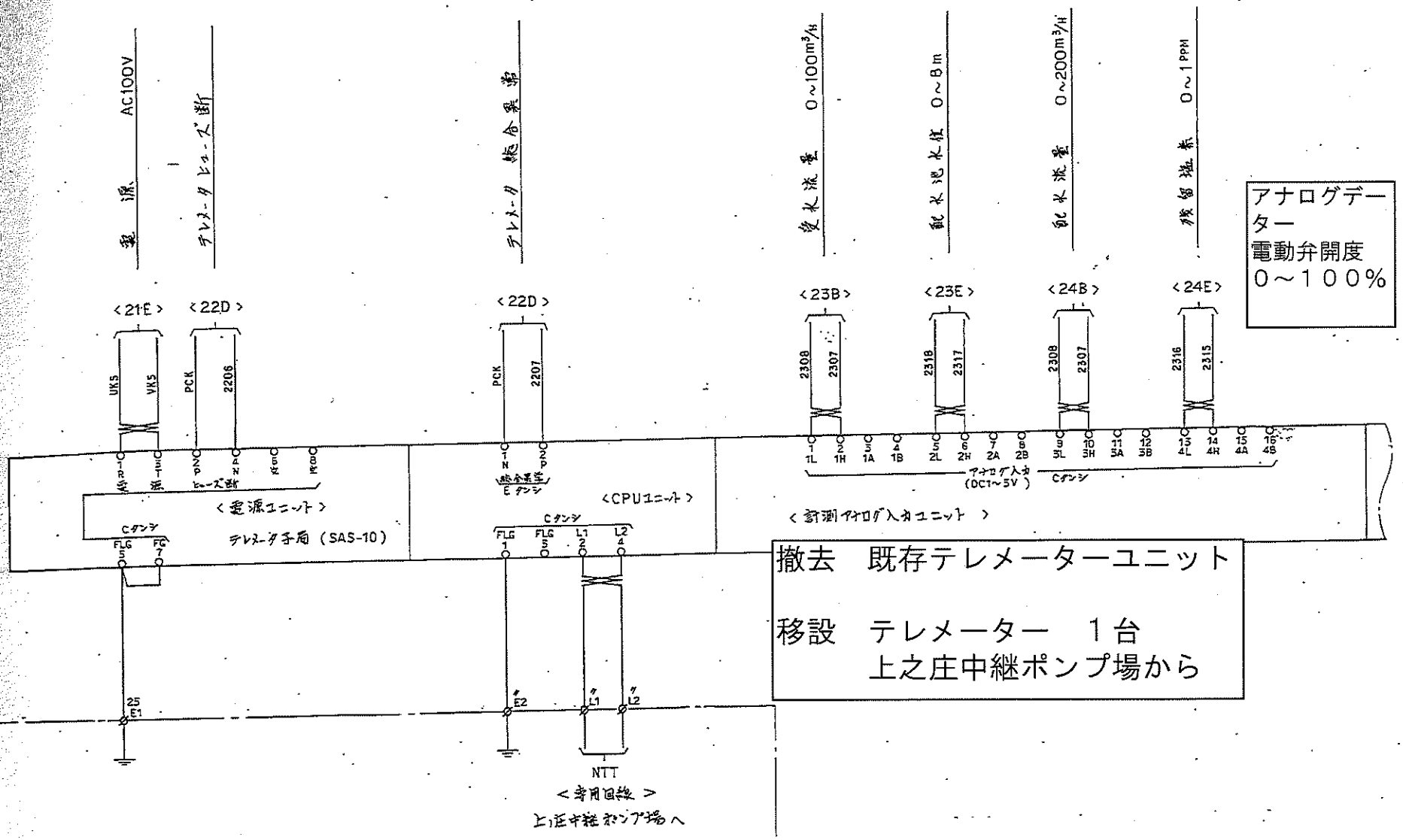

撤去　既存テレメーターユニット

移設　テレメーター　1台
上之庄中継ポンプ場から

変更		部所	製図	専図	検図	向先	上野市 殿 / 古山配水池 殿	名称	テレメータ計装盤 / テレメータ子局 電源・CPU・アナログ入力	尺度		図番	D2-0474	注番	25

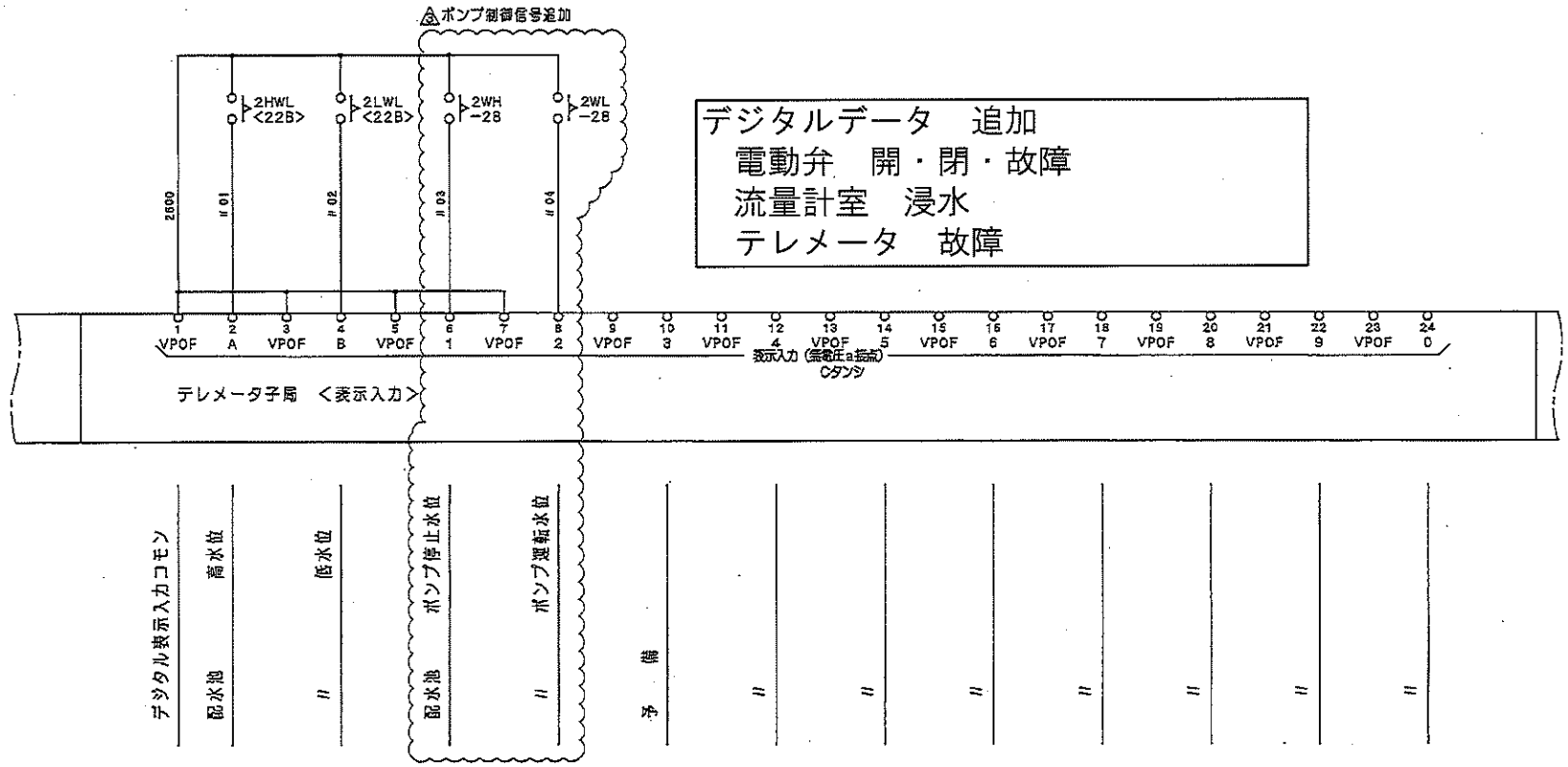

デジタルデータ　追加
電動弁　開・閉・故障
流量計室　浸水
テレメータ　故障

変更	配水池計装設備修繕工事 (R01.08)	部所	製図		年月日	R01.08	検図		向先	伊賀市上下水道部（旧 上野市役所）	検	名称	テレメータ計装盤	尺度	図番 D2-0474	2 6
										古山配水池	検		テレメータ 表示入力回路		新旧	

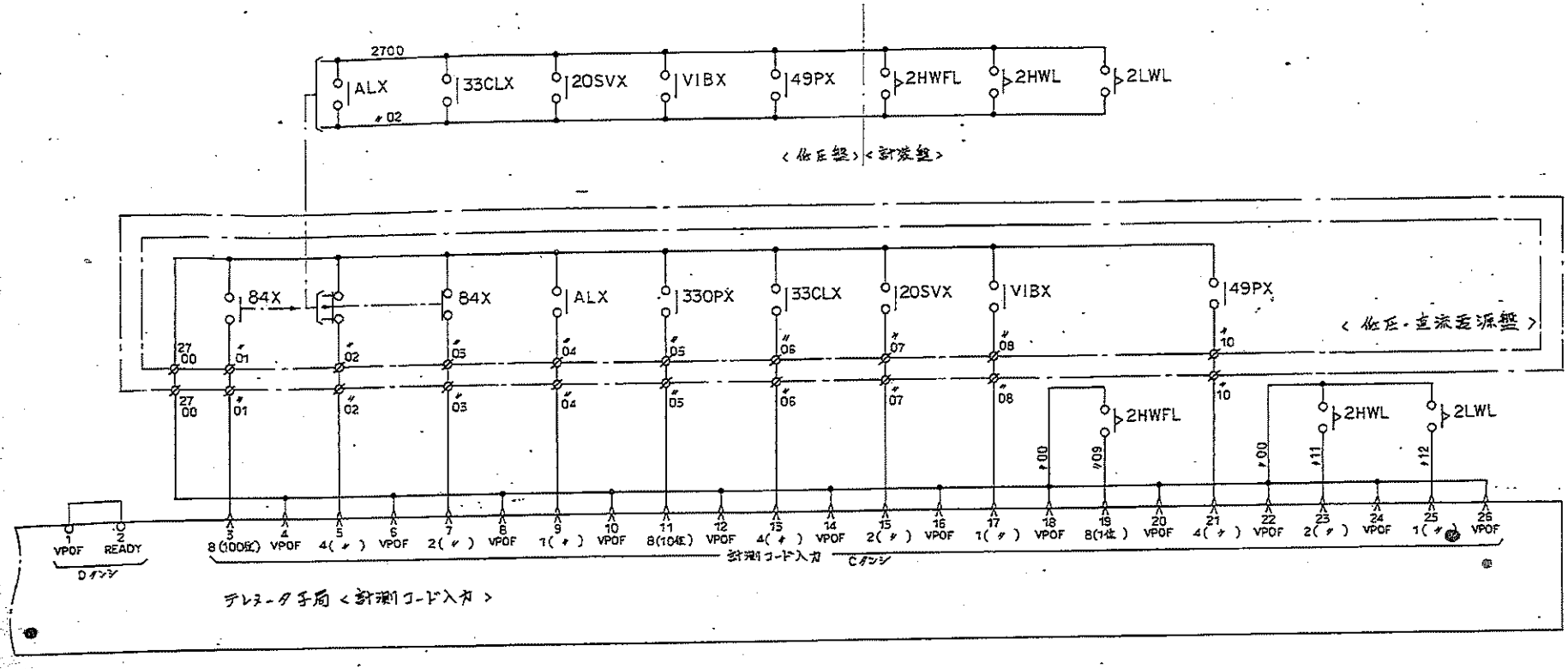

後報中	
異常一括	
停電	
無停電電源故障	
緊急遮断弁全閉	
〃 全開	
〃 開作	
地震	
通流量（低水流量）	
サンプリングポンプ故障	
配水池 高水位	
〃 低水位	

縮図		部所	製図		切図		校図		向先	上郡市 殿	名称	テレメータ計装盤	尺度		制図番号	D2-0474	27
										古山配水池 殿		テレメータ表示入力回路			制作番号		

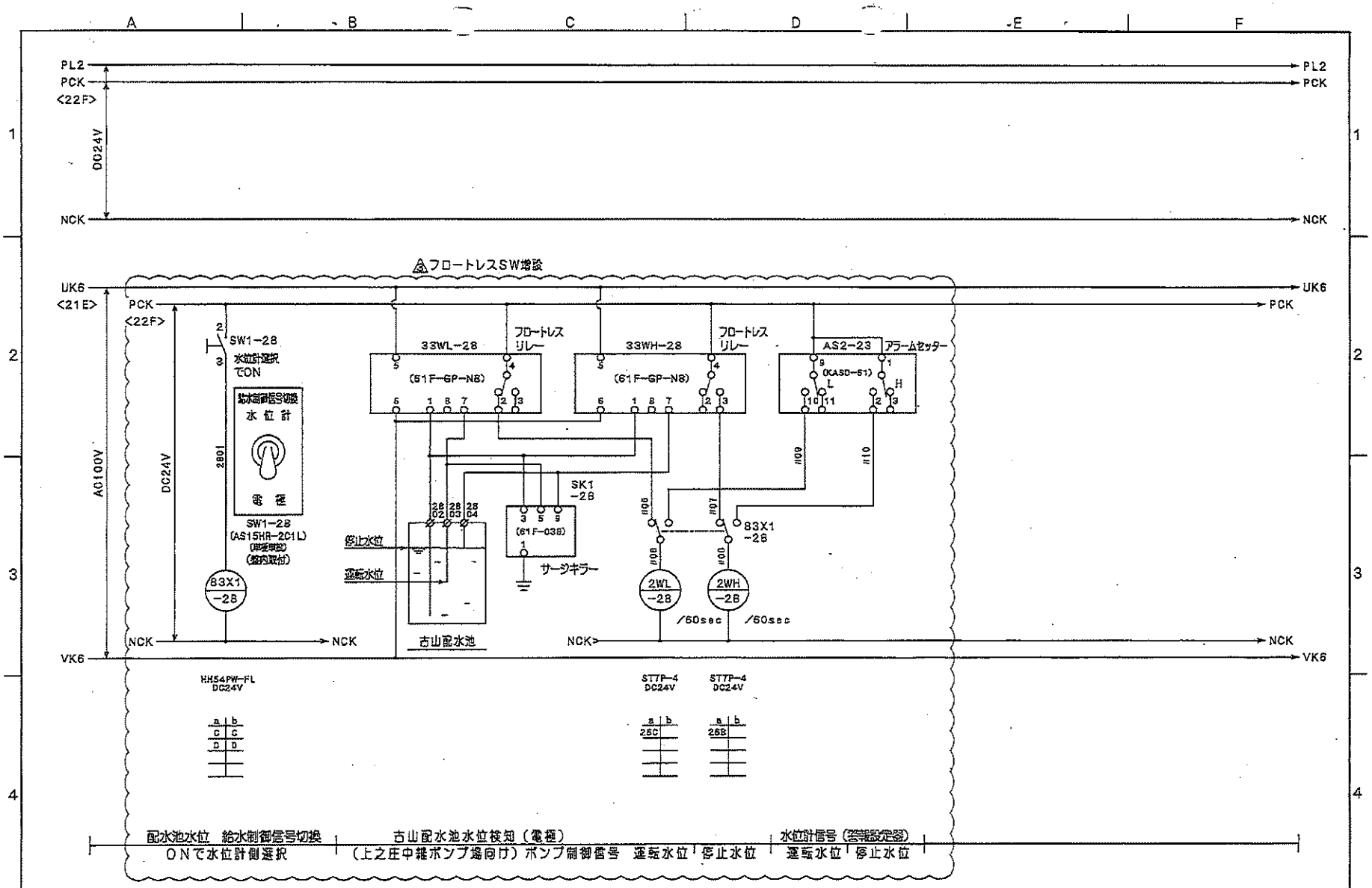

変更			製図	R01.08	号図		検図		向先	伊賀市上下水道部（旧 上野市役所）	検	名称	テレメータ計装盤	R版		図番	D2-0474	2	8
	△6 配水池計装設備修繕工事（R01.08）	部所								古山配水池	検		水位検出回路（電極）（ポンプ制御用）			枝番	

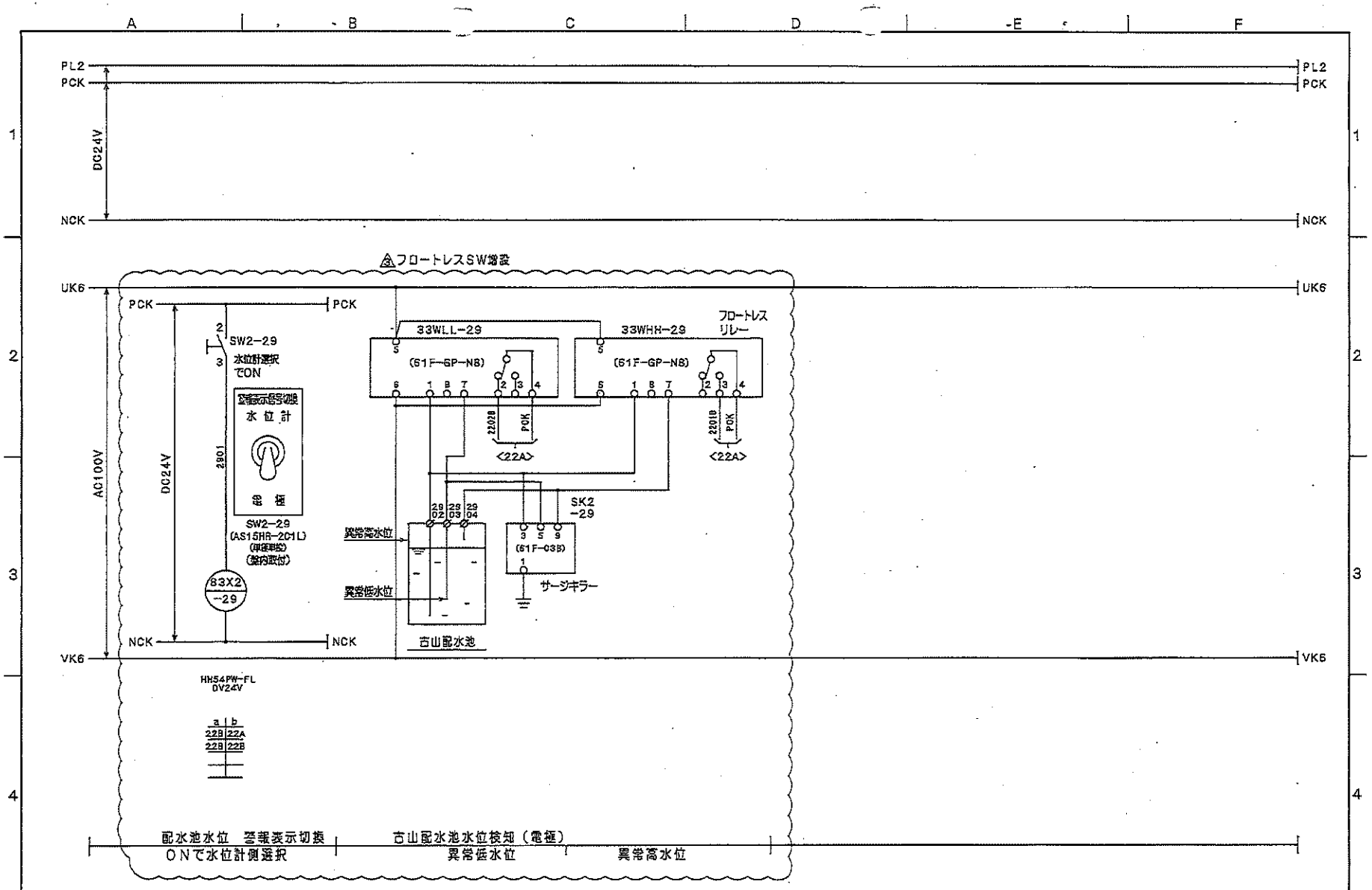

変更			製図	R01.08	承認		検図		宛先	伊賀市上下水道部（旧 上野市役所）	設計	テレメータ計装盤	R		図番	D2-0474	2 9
変更	配水池計装設備修繕工事（R01.08）	部所	製図		承認		検図			古山配水池	検査	水位検出回路（電極）（警報表示用）	図		部材		

A B C D E F

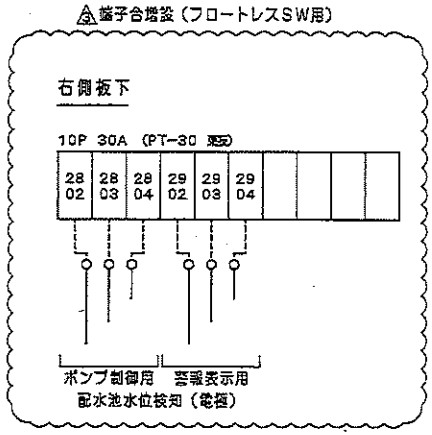

変更				製図	R01.08	号図		検図		向先	伊賀市上下水道部（旧 上野市役所） 様	名称	テレメータ計装盤	尺度		図番	D2-0474 M2-190014	Z	2
更	5 配水池計装設備修繕工事 (R01.08)	部所									古山配水池 様		端子台配列図（増設分）			注番	

A B C D E F

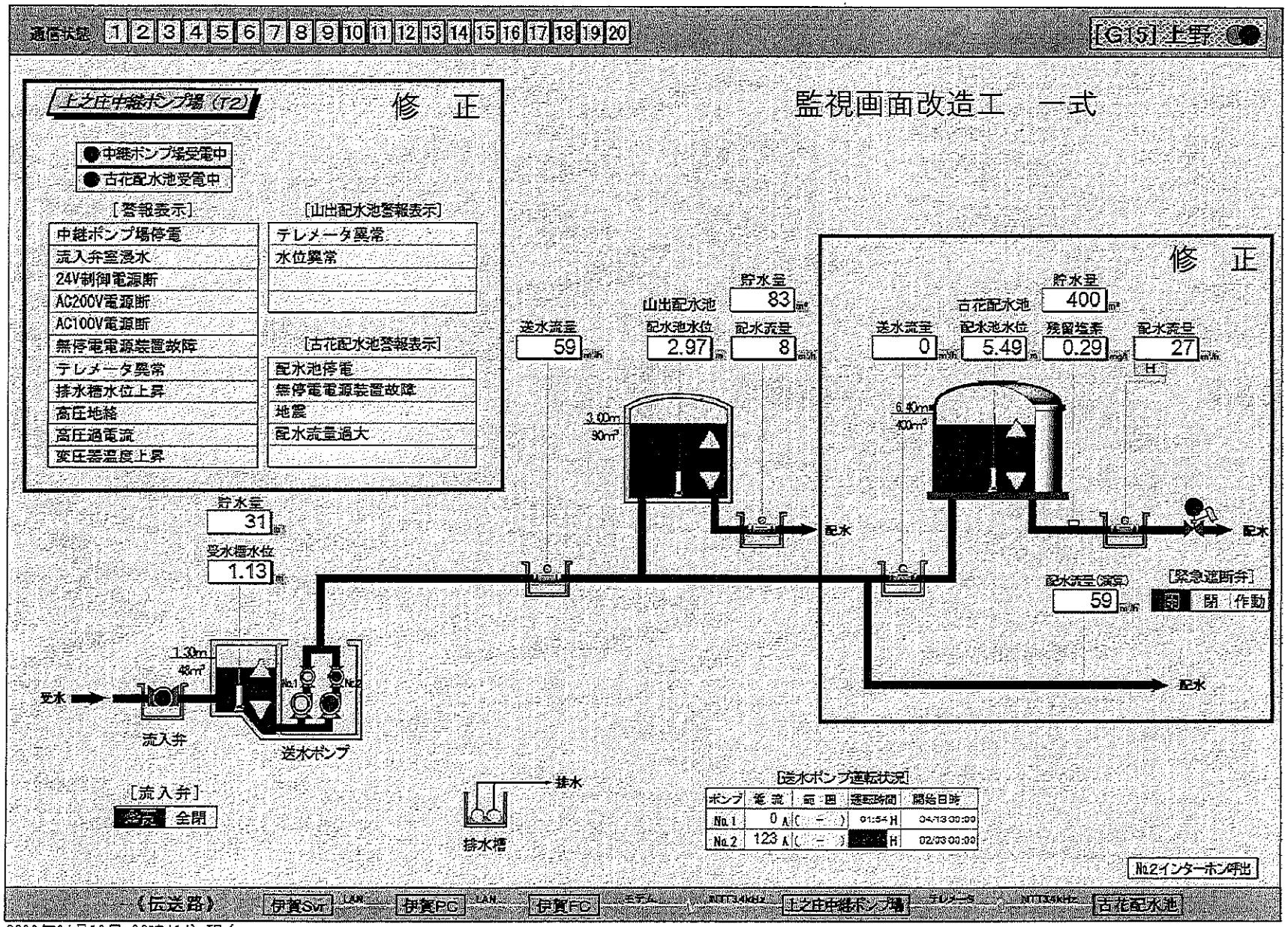

2020年04月13日 08時41分 現在

工事名　古山配水池遠方監視設備移設及び流量計
電動弁設置工事

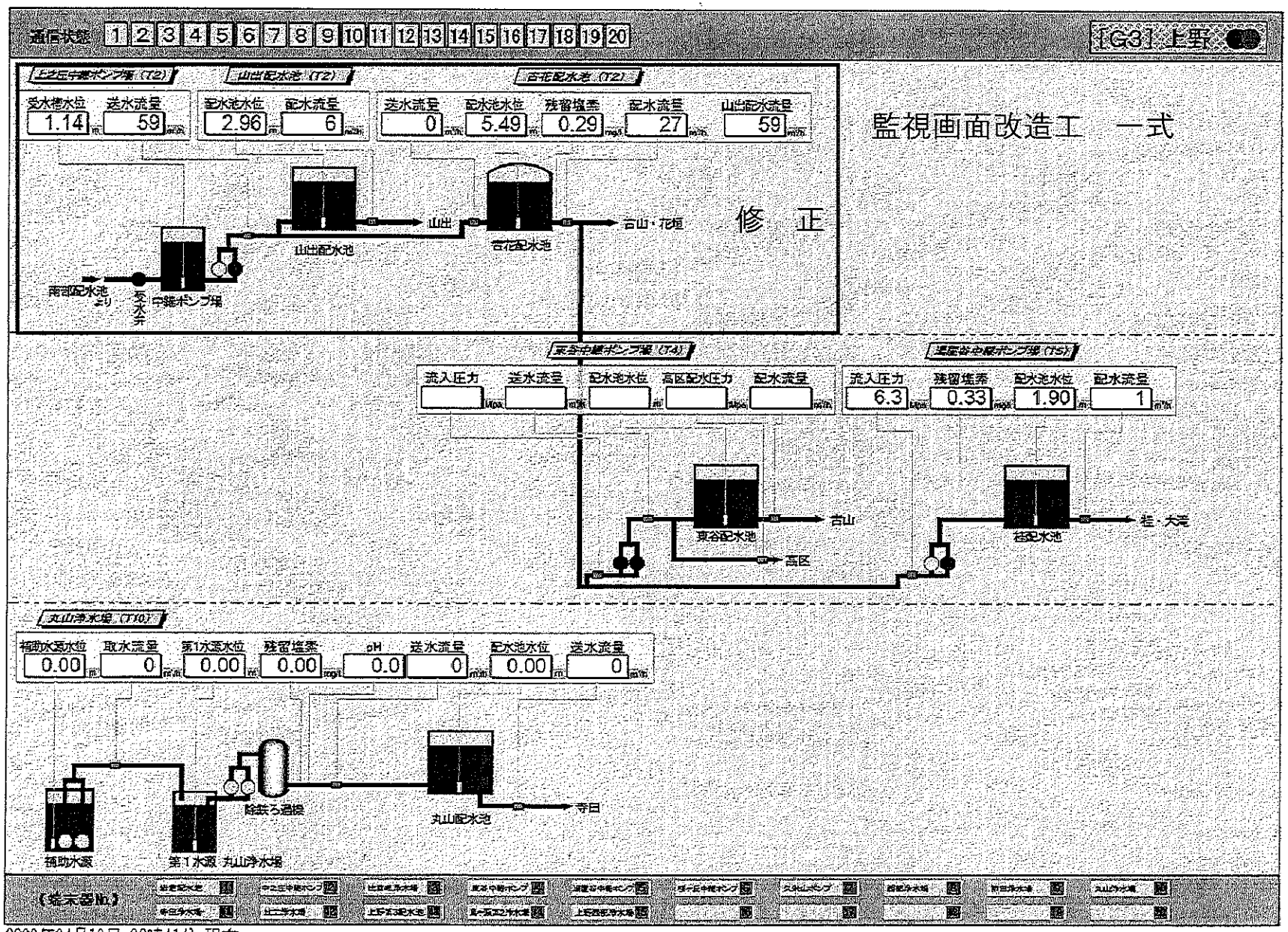

2020年04月13日 08時41分 現在

工事名　古山配水池遠方監視設備移設及び流量計
電動弁設置工事

通信状態 1 2 3 4 5 6 7 8 9 10 11 12 13 14 15 16 17 18 19 20

[G21] 上野

監視画面改造工　一式

修　正

岩倉配水池

入力No.	項　目	動作/警報
D15-116	配水池 商用電源	受電中
D15-117	配水池 一括故障	故障
D15-118	配水池 商用電源	停電
D15-119	配水池 流量計室	浸水
D15-120	配水池 計器回路	断
D15-121	テレメータ（岩倉～西部）	異常

上之庄中継ポンプ場

入力No.	項　目	動作/警報
D2- 01	上之庄中継 No.1送水ポンプ	運転
D2- 02	上之庄中継 No.1送水ポンプ	故障
D2- 03	上之庄中継 No.1送水電動弁	全開
D2- 04		
D2- 05	上之庄中継 No.1送水電動弁	故障
D2- 06	上之庄中継 No.2送水ポンプ	運転
D2- 07	上之庄中継 No.2送水ポンプ	故障
D2- 08	上之庄中継 No.2送水電動弁	全開
D2- 09		
D2- 10	上之庄中継 No.2送水電動弁	故障
D2- 11	上之庄中継 流入電動弁	全開
D2- 12	上之庄中継 流入電動弁	全開
D2- 13	上之庄中継 流入電動弁	故障
D2- 14	上之庄中継 受水槽水位	異常高
D2- 15	上之庄中継 受水槽水位	異常低
D2- 16	上之庄中継 UPS	故障
D2- 17	上之庄中継 24V制御電源	商用電源
D2- 18	上之庄中継 AC100V電源	断
D2- 19	上之庄中継 AC200V電源	断
D2- 20	上之庄中継 No.1排水ポンプ	運転
D2- 21	上之庄中継 No.1排水ポンプ	故障
D2- 22	上之庄中継 No.2排水ポンプ	運転
D2- 23	上之庄中継 No.2排水ポンプ	故障
D2- 24	上之庄中継 排水槽水位	上昇
D2- 25	上之庄中継 テレメータ	異常
D2- 26	古田配水池 商用電源	商用電源
D2- 27	古田配水池 一括故障	故障
D2- 28	古田配水池 商用電源	停電
D2- 29	上之庄中継 無停電電源装置	故障
D2- 30	上之庄中継 緊急遮断弁	開
D2- 31	上之庄中継 緊急遮断弁	閉
D2- 32	上之庄中継 緊急遮断弁	動作

入力No.	項　目	動作/警報
D2- 33	上之庄中継 地震	発生
D2- 34	上之庄中継 配水流量	過大
D2- 35	上之庄中継 サンプリングポンプ	故障
D2- 36	古田配水池 配水池水位	高水位
D2- 37	古田配水池 配水池水位	低水位
D2- 38		
D2- 39	上之庄中継 高圧電源	地絡
D2- 40	上之庄中継 高圧電源	通電流
D2- 41	上之庄中継 高圧変圧器	上昇
D2- 42	上之庄中継 流入弁室	浸水
D2- 43	上之庄中継 24V制御電源	断
D2- 44	山崎配水池 テレメータ	異常
D2- 45	山崎配水池 配水池水位	異常
D2- 56	上之庄中継 No.2インターホン	呼出

出自岐浄水場

入力No.	項　目	動作/警報
D3- 01	守田浄水場 配水流量	過大
D3- 02	守田浄水場 流量計室	浸水
D3- 03	蹴流水 商用電源	受電中
D3- 04	蹴流水 一括故障	故障
D3- 05	蹴流水 商用電源	停電
D3- 06	蹴流水 No.1次亜塩素注入機	選択
D3- 07	蹴流水 No.2次亜塩素注入機	選択
D3- 08	蹴流水 配水池水位	異常高
D3- 09	蹴流水 配水池水位	異常低
D3- 10	蹴流水 次亜貯蓄液位	低下
D3- 11	蹴流水 配水流量	過大
D3- 12	蹴流水 流量計室	浸水
D3- 13	蹴流水 テレメータ	異常
D3- 14		
D3- 15		
D3- 16		
D3- 17		
D3- 18		
D3- 19		
D3- 20		
D3- 21	出自浄水場 商用電源	商用電源
D3- 22	出自浄水場 一括故障	故障
D3- 23	出自浄水場 商用電源	停電
D3- 24	出自浄水場 送水井水位	低下
D3- 25	出自浄水場 1号浮水ポンプ	運転
D3- 26	出自浄水場 1号浮水ポンプ	故障
D3- 27	出自浄水場 2号浮水ポンプ	運転
D3- 28	出自浄水場 2号浮水ポンプ	故障
D3- 29	出自浄水場 急速1次ろ過機	逆洗中
D3- 30	出自浄水場 急速1次ろ過機	異常
D3- 31	出自浄水場 ろ過器失水頭	大
D3- 32	出自浄水場 1次次亜注入機	故障

入力No.	項　目	動作/警報
D3- 33	出自浄水場 1次次亜注入機	故障
D3- 34	出自浄水場 2次次亜注入機	運転
D3- 35	出自浄水場 2次次亜注入機	故障
D3- 36	出自浄水場 次亜貯蓄	低
D3- 37	出自浄水場 低区配水池水位	低
D3- 38	出自浄水場 低区配水池水位	高
D3- 39	出自浄水場 1号送水ポンプ	運転
D3- 40	出自浄水場 1号送水ポンプ	故障
D3- 41	出自浄水場 1号吐出弁	全開
D3- 42	出自浄水場 1号吐出弁	故障
D3- 43	出自浄水場 2号送水ポンプ	運転
D3- 44	出自浄水場 2号送水ポンプ	故障
D3- 45	出自浄水場 2号吐出弁	全開
D3- 46	出自浄水場 2号吐出弁	故障
D3- 47	出自浄水場 低区残留塩素濃度	高
D3- 48	出自浄水場 低区残留塩素濃度	低
D3- 49	出自浄水場 サンプリング水圧力	低下
D3- 50	出自浄水場 高区配水池水位	高
D3- 51	出自浄水場 高区配水池水位	低
D3- 52	出自浄水場 無停電電源装置	異常
D3- 53	出自浄水場 テレメータ	異常
D3- 54		
D3- 55		
D3- 56		

2020年04月13日 08時40分 現在

工事名　古山配水池遠方監視設備移設及び流量計
電動弁設置工事