工　事　設　計　書

施行年度	令和２年度	契約番号 2020001089	伊賀市
工事名	社会資本整備総合交付金事業（防災安全） 島ヶ原処理区　中継ポンプ場ポンプ更新工事		設計番号
施工場所	伊賀市　島ヶ原　地内		設計・積算年月日 令和　年　月　日
工種	機械器具設置		積算者　検算者
設計金額	円　内消費税相当額　円		
工期	令和３年２月２６日まで	延長　m	幅員　m

工事の大要	起工理由
機械設備 ポンプ更新　10 台	別紙のとおり

伊賀市
上下水道部　下水道課

設　計　内　訳　表

費目	工事区分	工種	種別	単位	数量	単価	金額	摘要
本工事費								
	工事原価							
		機器費		式	1.000			
			機器費	式	1.000			
			機器費	式	1.000			第 0001 号 明細表
		機器費計		式	1.000			
		据付工事原価		式	1.000			
			直接工事費					
			労務費					

設　計　内　訳　表

費目	工事区分	工種	種別	単位	数量	単価	金額	摘要
			一般労務費	式	1.000			第 0002 号 明細表
			機械設備据付労務費	式	1.000			第 0003 号 明細表
			直接経費					
			機械経費（率計上額）	式	1.000			
			仮設費					
			仮設費（率計上額）	式	1.000			
			直接工事費計	式	1.000			
			間接工事費					
			共通仮設費					

設　計　内　訳　表

費目	工事区分	工種	種別	単位	数量	単価	金額	摘要
			共通仮設費（率計上額）	式	1.000			
			共通仮設費計	式	1.000			
			純工事費	式	1.000			
			現場管理費	式	1.000			
			据付間接費	式	1.000			
			間接工事費計	式	1.000			
		据付工事原価計		式	1.000			
		設計技術費		式	1.000			
	工事原価計			式	1.000			

設　計　内　訳　表

費目	工事区分	工種	種別	単位	数量	単価	金額	摘要
	一般管理費等			式	1.000			
	スクラップ評価額			式	1.000			第 9001 号 明細表
工事価格				式	1.000			
消費税及び地方消費税相当額				式	1.000			
本工事費計				式	1.000			

第 0001 号 明細表　機器費　　1 式

（上段　：前　回　　下段　：今　回）

細　別　　規　格	単　位	数　　量	単　　価	金　　額	摘　　要
M9ポンプ 80DSM67.5同等品以上	台				
		2.000			
M105-1ポンプ 65DMV262.2同等品以上	台				
		2.000			
M140-1ポンプ 65DMV262.2同等品以上	台				
		1.000			
M210-1ポンプ 65DMV262.2同等品以上	台				
		2.000			
M310-1ポンプ 65DMVF65.5同等品以上	台				
		2.000			
M702B-1ポンプ 80DSMZ同等品以上	台				
		1.000			
合　　計					

第 0002 号 明細表　一般労務費　　1 式

（上段　：前　回　　下段　：今　回）

細　別　　規　格	単　位	数　　量	単　　価	金　　額	摘　　要
ポンプ据付工 一般労務費	式				第0001号単価表
		1.000			
ポンプ撤去工	式				第0002号単価表
		1.000			
合　　計					

第 0003 号 明細表　機械設備据付労務費　　1 式

（上段　：前　回　　下段　：今　回）

細　別　　規　格	単　位	数　　量	単　　価	金　　額	摘　　要
ポンプ据付工 据付労務費	式				第0003号単価表
		1.000			
合　　計					

第 9001 号 明細表　スクラップ評価額　　1 式

（上段　：前　回　　下段　：今　回）

細　別　　規　格	単　位	数　　量	単　　価	金　　額	摘　　要
故銑B	t				
		1.400			
合　　計					

SJ0010　　ポンプ据付工　　第　0001　号単価表
一般労務費　　1 式　　当り

名　　称	単位	数　量	単　価	金　額	摘　要
普通作業員	人				
合　計	式	1.000			
単位当り	式	1.000	当り		

SJ0020　　ポンプ撤去工　　第　0002　号単価表
1 式　　当り

名　　称	単位	数　量	単　価	金　額	摘　要
設備機械工	人				
普通作業員	人				
合　計	式	1.000			
単位当り	式	1.000	当り		

SJ0030　　ポンプ据付工　　第　0003　号単価表
据付労務費　　1 式　　当り

名　　称	単位	数　　量	単　　価	金　　額	摘　　要
機械設備据付工	人				
合　　計	式	1.000			
単位当り	式	1.000	当り		

数　量　総　括　表

工事名	社会資本整備総合交付金事業（防災安全）島ヶ原処理区　中継ポンプ場ポンプ更新工事	延　長	

工　種	種　別	細　別	規　格	単位	数　量	摘　要
機械設備						
	機器					
		M9ポンプ	80DSM67.5 同等品以上	台	2	
		M105-1ポンプ	65DMV262.2 同等品以上	台	2	
		M140-1ポンプ	65DMV262.2 同等品以上	台	1	
		M210-1ポンプ	65DMV262.2 同等品以上	台	2	
		M310-1ポンプ	65DMVF65.5 同等品以上	台	2	
		M702B-1ポンプ	80DSMZ 同等品以上	台	1	
	据付工					
		撤去工	既設ポンプ撤去	式	1	
		据付工	ポンプ据付	式	1	
	スクラップ					
		故銑B		t	1.4	1.425t

数　量　計　算　書

1式当り

種　別	ポ　ン　プ　集　計	規　格	

名　　称	計　　算　　式	単位	数　　量
M9ポンプ	80DSM67.5 同等品以上（参考重量190kg/台）	台	2
	ｽﾗｲﾃﾞｨﾝｸﾞｶﾞｲﾄﾞ、吸込ﾉｽﾞﾙ含む		
M105-1ポンプ	65DMV262.2 同等品以上（参考重量69kg/台）	台	2
	ｽﾗｲﾃﾞｨﾝｸﾞｶﾞｲﾄﾞ、吸込ﾉｽﾞﾙ含む		
M140-1ポンプ	65DMV262.2 同等品以上（参考重量69kg/台）	台	1
	ｽﾗｲﾃﾞｨﾝｸﾞｶﾞｲﾄﾞ、吸込ﾉｽﾞﾙ含む		
M210-1ポンプ	65DMV262.2 同等品以上（参考重量70kg/台）	台	2
	ｽﾗｲﾃﾞｨﾝｸﾞｶﾞｲﾄﾞ、吸込ﾉｽﾞﾙ含む		
M310-1ポンプ	65DMVF65.5 同等品以上（参考重量254kg/台）	台	2
	ｽﾗｲﾃﾞｨﾝｸﾞｶﾞｲﾄﾞ、吸込ﾉｽﾞﾙ含む		
M702B-1ポンプ	80DSMZ 同等品以上（参考重量190kg/台）	台	1
	ｽﾗｲﾃﾞｨﾝｸﾞｶﾞｲﾄﾞ、吸込ﾉｽﾞﾙ含む		

特記仕様書（施工条件明示一覧表）

明　示　項　目	明　示　事　項	条　件　及　び　内　容
工 程 関 係	□ 別途工事との工程調整が必要あり （別途工事名：　　）	□ 調整項目（ □ 資材等の流用　□ 仮設及び工事用道路等の調整　□ 建設機械等の調整 □ 施工順序の調整　□ その他（　　）　□ 別途協議 ）
	□ 施工時期、施工時間及び施工方法の制限あり	□ 制限する工種名（　　）　施工時期及び施工時間（　　） 施工方法（　　）
	□ 他機関との協議が未完了	□ 協議が必要な機関名（　　）　協議完了見込み時期（　　）
	□ 占用物件との工程調整の必要あり	□ 占用物件名（ □ 電気　□ 電話　□ 水道　□ 下水道 □ ガス　□ その他（　　）） □ その他（　　）
	□ その他（　　）	
用 地 関 係	□ 用地補償物件の未処理箇所あり	□ 未処理箇所（ □ 別添図　□ No.　～No.　□ 別途協議 ） □ 完了見込み時期（ □ 令和　年　月頃　□ 別途協議 ）
	□ 仮設ヤードの有無	□ 仮設ヤード（ □ 官有地　□ 民有地　□ その他（　　）　□ 別途協議 ） □ 仮設ヤード使用期間（　　） □ 仮設ヤードからの運搬距離（L＝　km） □ 使用条件・復旧方法（　　）
	□ その他（　　）	□ その他（　　）
公害対策関係	□ 施工方法の制限あり	□ 制限項目　（ □ 騒音　□ 振動　□ 水質　□ 粉じん　□ 排出ガス　□ その他（　　）） □ 施工方法等（ □ 指定工法名（　　）　□ その他（　　）　□ 別途協議 ） □ 施工時期　（　　）
	□ 事業損失防止に関する調査あり	□ 調査項目　（ □ 騒音測定　□ 振動測定　□ 水質調査　□ 近接家屋の事前・事後調査　□ 地盤沈下測定 □ 地下水位等の測定　□ その他（　　）　□ 別途協議 ） □ 調査方法　（ □ 別途資料　□ その他（　　）　□ 別途協議 ）
	□ その他（　　）	□ その他（　　）
安全対策関係	□ 交通安全施設等の指定あり	□ 交通安全施設等の配置　（ □ 別途図面　□ その他（　　）　□ 別途協議 ） □ 交通誘導警備員の配置　□ 別途図面　□ その他（　　）　□ 別途協議 ） □ 指定路線　□ 指定路線以外 □ ① 交通誘導警備員の人数は、概算数量としているため、設計変更の対象とする。 概算延べ人数：交通誘導警備員　A：　人　B：　人 （注：指定路線以外で交通誘導警備員Aが配置できない場合も変更の対象とする。） ② 受注者は、工事着手前に配置計画等（配置人員、期間等）を作成し、それを基に、監督員と必要とする交通誘導警備員の延べ配置人員を協議すること。工事着手後、計画を変更する必要が生じた場合は、随時、協議を行い、計画を見直すこと。なお、延べ配置人員の算出は、本市が定める作業日当たり標準作業量等を用い作成するものとし、現場条件等により本市の標準作業量等と差が生じる場合は、その理由を明確にした計画をもって協議すること。また、実績人数の確認方法についても合わせて協議を行うこと。 ③ 交通誘導警備員の配置完了後、協議により定めた実績人数が確認できる資料を提出すること。
	□ 近接施設等に対する制限	□ 既存施設あり ・近接公共施設　（ □ 鉄道　□ 電気　□ 電話　□ 水道　□ 下水道 □ ガス　□ その他（　　）） ・近接施設　（ □ 擁壁（　　）□ ブロック塀　□ 家屋　□ その他（　　）） ・現地の状況を適切に把握して施工を行うこと。 □ 工法制限あり ・制限を受ける工種　（　　） ・制限内容　（　　）

（注）上記受託業務事項・条件及び内容のレ印当該欄は、作業に当たって制約を受ける事となるので明示する。
明示事項に変更が生じた場合及び明示されていない制約等が発生したときは、発注者と別途協議し適切な措置を講ずるものとする。
別途協議とは、設計・現場説明又は作業打合せ等により協議するものとする。

伊賀市

令和2年8月

特記仕様書（施工条件明示一覧表）

明　示　項　目	明　示　事　項	条　件　及　び　内　容
安全対策関係	□ 土砂崩落・発破作業に対する防護施設等に指定あり	□ 安全防護施設等の配置　（ □ 別途図面　□ その他（　　）　□ 別途協議　） □ 保安要員の配置　（ □ 別途図面　□ その他（　　）　□ 別途協議　）
	□ 現場での安全確保（自主施工の原則）	□ 受注者は、工事中の適切な安全確保の措置等の一切の手段について、自らの責任において定め、工事を実施すること。 □ 設計図書に明示された施工条件と工事現場が一致せず、安全確保のために指定仮設の変更や計上が必要な場合は、監督員と協議を行い指示を受けた後、受注者として適切な安全確保の措置を講じたうえで、工事を実施すること。
	□ その他（　　）	□ その他（　　）
工事用道路関係	□ 一般道路（搬入路）の使用制限あり □ 仮設道路の設置条件あり	□ 経路及び使用期間の制限内容　（ □ 別途図面　□ その他（　　）　□ 別途協議　） □ 使用中及び使用後の措置　（ □ 別途図面　□ その他（　　）　□ 別途協議　） □ 用地及び構造　（ □ 別途図面　□ その他（　　）　□ 別途協議　） □ 安全施設　（ □ 別途図面　□ その他（　　）　□ 別途協議　）
	□ その他（　　）	□ その他（　　）
仮設備関係	□ 仮設備の設置条件あり	□ 使用期間及び借地条件　（ □ 別添図等　□ その他（　　）　□ 別途協議　） □ 転用あり（　　回） □ 兼用あり（　　） □ その他（　　）
	□ 水替工（締切排水工）	□ 施工条件の指定なし □ 施工条件の指定あり ① 水替工（締切排水工）の水替日数は、概算数量としているため、設計変更の対象とする。 概算延べ水替日数：　　日 ② 受注者は、工事着手前に計画工程表等（対象工種、期間等）を作成し、それを基に、監督員と必要とする水替日数を協議すること。工事着手後、計画を変更する必要が生じた場合は、随時、協議を行い、計画を見直すこと。なお、水替日数の算出は、本市が定める作業日当たり標準作業量等を用い作成するものとし、現場条件等により本市の標準作業量等と差が生じる場合は、その理由を明確にした計画をもって協議すること。また、実績日数の確認方法についても合わせて協議を行うこと。 ③ 水替工（締切排水工）完了後、協議により定めた実績日数が確認できる資料を提出すること。 □ その他（　　）
	□ 仮設物の構造及び施工方法の指定	□ 構造及び設計条件　（ □ 別添図等　□ その他（　　）　□ 別途協議　） □ 施工方法（　　）
	□ その他（　　）	□ その他（　　）
残土・産業廃棄物関係	□ 残土処分（自由処分） □ 残土処分（指定処分・他工事流用）	□ 残土処分地（ □ 別途資料　□ その他（　　）　□ 別途協議　）　□ 運搬距離（L＝　km） □ 処分地の処理条件あり　（ □ 押土整地　□ その他（　　）））
	□ 産業廃棄物の処理条件あり	□ 産業廃棄物の種類　（ □ コン塊　□ アス塊　□ 木材　□ 汚泥　□ その他（　　）） □ 産業廃棄物の処分地　（ □ 再生処分場（　　）　□ 最終処分場（　　）　□ 別添図書 □ その他（　　）　□ 別途協議　） 【注：特段の理由により処分先や運搬距離を明示する場合はその他の項目（　　）に記入のこと。】 □ 処分場の受入条件　（　　） □ 舗装切断時の排水処理 アスファルト・セメントコンクリート舗装の切断時に発生する排水（泥水）を河川や側溝に排水することなく排水吸引機能を有する切断機械等により回収するものとする。また、回収水等は、産業廃棄物として取り扱うものとし、適正に処理しなければならない。「適正に処理」するとは、「廃棄物処理及び清掃に関する法律」に基づき、産業廃棄物の排出事業者（受注者）が産業廃棄物の処理を委託する際、適正処理のために必要な廃棄物情報（成分や性状等）を処理業者に提供することが必要である。なお、受注者は、回収水等の産業廃棄物管理票（マニフェスト）について、監督員に提示しなければならない。 □ 舗装切断時の回収水等の運搬・処理については、契約後、監督員と協議すること。
	□ その他（　　）	□ その他（　　）

（注）上記受託業務事項・条件及び内容のレ印当該欄は、作業に当たって制約を受ける事となるので明示する。
明示事項に変更が生じた場合及び明示されていない制約等が発生したときは、発注者と別途協議し適切な措置を講ずるものとする。
別途協議とは、設計・現場説明又は作業打合せ等により協議するものとする。

伊賀市

令和2年8月

特記仕様書（施工条件明示一覧表）

明示項目	明示事項	条件及び内容
工事支障物件関係	□ 工事支障物件あり	□ 支障物件名 （ □ 鉄道 □ 電気 □ 電話 □ 水道 □ 下水道 □ ガス □ 有線 □ その他（ ） □ 移設時期 （ □ 令和 年 月 頃 □ 別途協議） □ 防護 （ ）
	□ その他	□ その他（ ）
薬液注入関係	□ 薬液注入工法等の指定あり	□ 設計条件（ ） 工法区分（ ） 材料種類（ ） 施工範囲（ ） □ 削孔数量（ ） 注入量 （ ） その他 （ ）
	□ 提出書類あり □ 注入量の確認、注入の管理及び注入の効果の確認	□ 工法関係（ ） 材料関係（ ）
	□ その他（ ）	□ その他（ ）
再生材使用関係	□ 再生材使用の指定あり	□ 再生材の種類（ □ 再生Ａｓコン □ 再生路盤材 □ 再生クラッシャーラン □ 道路用盛土材 □ 再生コン砂 ） □ 再生材が使用出来ない場合の措置（ □ 新材に変更 □ その他（ ） □ 別途協議 ）
	□ 六価クロム溶出試験あり（環境告示第46号溶出試験）	□ 再生コンクリート砂（１購入先当たり１検体の試験を行い、試験報告書には、使用する工事名称、所在地を記載する。）
	☑ 三重県リサイクル製品利用推進条例に基づく認定製品の使用について	□ 三重県リサイクル製品利用推進条例に基づく認定製品を使用する。ただし、認定製品が入手できない場合は、監督員と別途協議。 （認定製品の品名：□ 盛土材 □ 埋戻し材 □ サンドクッション材 □ 上層路盤材 □ コンクリート二次製品 □ グレーチング □ その他（ ）） ☑ 下記製品を本工事で使用する場合は、三重県リサイクル製品利用推進条例に基づく認定製品を使用するように努める。 （認定製品の品名： 間伐材製工事用バリケード・看板・標示板 ）
	□ その他（ ）	□ その他（ ）
その他	□ 工事用機材の保管及び仮置きの必要あり	□ 保管場所（ ） 期間（ ） その他（ ）
	□ 現場発生品あり	□ 品名（ ） 数量（ ） 保管場所（ ） その他（ ）
	□ 支給品あり	□ 品名（ ） 数量（ ） 引渡場所（ ） 時期（令和 年 月 日） その他（ ）
	□ 盛土材等工事間流用あり	□ 運搬方法（ □ 受注者で運搬 □ 受注者以外で運搬 □ 別途協議 □ その他（ ）） □ 引渡場所（ □ 別添図等 □ 別途協議 □ その他（ ）） 数量（ ） 運搬距離（Ｌ＝ km）
	□ 現場環境改善費適用工事	□ 現場環境改善の内容（率分）（ ） □ 現場環境改善の内容（積上）（ ）
	□ その他（ ）	□ その他（ ）

（注）上記受託業務事項・条件及び内容のレ印当該欄は、作業に当たって制約を受ける事となるので明示する。
明示事項に変更が生じた場合及び明示されていない制約等が発生したときは、発注者と別途協議し適切な措置を講ずるものとする。
別途協議とは、設計・現場説明又は作業打合せ等により協議するものとする。

伊賀市

令和2年8月

特記仕様書（施工条件明示一覧表）

明　示　項　目	明　　示　　事　　項	条　　件　　及　　び　　内　　容
適 用 条 件	☑ 適用条件	☑ 三重県公共工事共通仕様書（平成28年7月版）を適用（部分改正を行った内容も含む（最新改正：令和　　年　　月　　日）） ☐ 「土木構造物設計マニュアル（案）　　編」を適用 ☐ 契約後のVE提案に関する特記仕様書　平成　　年　　月　　日を適用（三重県HP「三重県の公共事業情報」を参照） ☐ 「受発注者間の協議における回答予定日を明確にする取組」試行対象工事に係る特記仕様書　平成28年7月1日を適用（三重県HP「三重県の公共事業情報」を参照） ☐ 「工事監理連絡会」実施対象工事に係る特記仕様書　平成30月7月1日を適用（三重県HP「三重県の公共事業情報」を参照） ※設計図書の照査完了後、実施について監督員と協議すること。 ☐ 支援技術者 １．本工事は現場における現場技術業務を〔例示ー（公財）三重県建設技術センター〕に委託しているので、その支援技術者が監督員に代わって施工体制点検、現場で立会、観察又は検測を行う際は、その業務に協力しなければならない。また、書類（施工体制台帳、計画書、報告書、データ、図面等）の審査に関し説明を求められた場合は、説明に応じなければならない。ただし、支援技術者は、工事請負契約書第９条に規定する監督員ではなく、指示、承諾、協議、検査の適否の判定等を行う権限は有しないものである。 ２．監督員から受注者に対する指示又は通知等を支援技術者を通じて行う場合には、監督員から直接、指示又は通知があったものとみなす。 ３．監督員の指示により受注者が監督員に対して行う報告又は通知は、支援技術者を通じて行うことができる。 ４．本工事を担当する支援技術者の氏名は右記の通りである。　支援技術者： ☑ 設計変更（工事一時中止）を行う際には、伊賀市設計変更ガイドライン（平成30年6月）を参考とする。 ☐ ダンプトラック等による過積載等の防止に関する特記仕様書を適用（三重県HP「三重県の公共事業情報」を参照　） ☑ その他（伊賀市が定めてないものについては、三重県を参照し伊賀市と読み替え適用する。　　）
監督の区分 （共通仕様書第1編第1章1-1-22条第6項に規定する表1-2、表1-3）	☑ 一般監督 （ただし、低入札価格調査制度の調査対象工事となった場合は、全ての工種を重点監督とする。） ☐ 重点監督	重点監督の場合　【注：全ての工種に適用しない場合は、対象工種欄をチェックし、対象工種名を記入すること。】 ☐ 全ての工種に適用する。 ☐ 対象工種（　　） ※これ以外は、一般監督とする。
入札・契約方式	☐ 入札時ＶＥ方式 ☐ 契約後ＶＥ方式 ☐ 設計・施行一括発注方式 ☐ プロポーザル方式 ☐ 総合評価方式	☐ 契約前のＶＥ提案に基づき施工しなければならない。 ☐ 契約後にＶＥ提案を受け付ける。 ☐ 細部設計の承認を受けなければならない。 ☐ 本件工事で提案不履行があった場合は、本件工事完成年度の翌年度に総合評価方式で発注する案件（以下「発注工事」という。）で、貴社の評価点において発注工事の加算点（満点）の１割を減点します。

（注）上記受託業務事項・条件及び内容のレ印当該欄は、作業に当たって制約を受ける事となるので明示する。
明示事項に変更が生じた場合及び明示されていない制約等が発生したときは、発注者と別途協議し適切な措置を講ずるものとする。
別途協議とは、設計・現場説明又は作業打合せ等により協議するものとする。

伊賀市

令和2年8月

特記仕様書（施工条件明示一覧表）

明　示　項　目	明　　示　　事　　項	条　　件　　及　　び　　内　　容
産業廃棄物税	□ 産業廃棄物税	□ 本工事には産業廃棄物税相当分が計上されていないため、受注者が課税対象となった場合には完成年度の翌年度の4月1日から8月31日までの間に別に定める様式に産業廃棄物税納税証明書等を添付して当該工事の発注者に対して支払請求を行うこと。なお、この期間を超えて請求することはできない。また、設計数量を超えて請求することはできない。
工事カルテ 作成・登録	☑ 工事カルテ作成・登録	☑ 三重県公共工事共通仕様書に基づき、工事カルテ作成・登録を行うこと。
建設副産物情報 交換システム	☑ 建設副産物情報交換システム	☑ 三重県公共工事共通仕様書に基づき、建設副産物情報交換システム（副産物システム、発生土システム）にデータを入力すること。
下請関係 下請企業 次数制限	□ 下請企業の次数制限	□ 本工事における下請の次数は、２次（建築一式工事は３次）までとする。 上記次数を超える下請契約を締結する場合は、下請契約締結前に書面により発注者の承諾を得ること。
市内企業 優先使用	☑ 市内企業の優先使用	☑ 本工事において、下請契約を締結する場合は、当該契約の相手方（２次以下の請負人を含む）を伊賀市内に本店（建設業法において規定する主たる営業所を含む）を有する者の中から選定するよう努めること。
県内産製品 優 先 使 用	□ 建設資材の県内産製品優先使用	□ 本工事に使用する建設資材について、規格・品質等の条件を満足するものについては、県内産資材の優先使用するよう努めること。 □ 本工事で使用する建設資材の調達にあたっては、極力県内の取り扱い業者から購入するよう努めること。
不当介入を 受けた場合の 措置	☑ 不当介入を受けた場合の措置	☑ 暴力団員等による不当介入（伊賀市の締結する契約等からの暴力団等排除措置要綱第２条第１１号）を受けた場合の措置について (1) 受注者は暴力団員等（伊賀市の締結する契約等からの暴力団等排除措置要綱第２条第９号）による不当介入を受けた場合は、断固としてこれを拒否するとともに、不当介入があった時点で速やかに三重県警察本部に通報を行うとともに、捜査上必要な協力を行うこと。 (2) (1)により三重県警察本部に通報を行うとともに、捜査上必要な協力を行った場合には、速やかに発注者に報告すること。発注者への報告は必ず文書で行うこと。 (3) 受注者は暴力団員等により不当介入を受けたことから工程に遅れが生じる等の被害が生じた場合は、発注者と協議を行うこと。
工事実態調査	□ 工事実態調査	□ 伊賀市低入札価格調査試行要領第３条で定める調査基準に満たない額で契約し、発注者より工事実態調査の指示があった場合又は、同実施要領で定める重点調査を経て契約した場合は、工事実態調査に協力すること。
社会保険等未加入 対策	☑ 社会保険等未加入対策 （健康保険、厚生年金保険及び雇用保険）	☑ 適用除外でないにも関わらず社会保険等に未加入である建設業者を下請負人としてはならない。 受注者は、施工体制台帳・再下請負通知書の「健康保険等の加入状況」欄により下請業者が社会保険等に加入しているかどうかを確認すること。また、発注者が加入状況を証明する書類の提出又は提示を求めた場合、速やかに対応すること。

（注）上記受託業務事項・条件及び内容のレ印当該欄は、作業に当たって制約を受ける事となるので明示する。
明示事項に変更が生じた場合及び明示されていない制約等が発生したときは、発注者と別途協議し適切な措置を講ずるものとする。
別途協議とは、設計・現場説明又は作業打合せ等により協議するものとする。

参　考　資　料

(既設ポンプ仕様)

49

図面来歴				
番号	内容・理由	年・月・日	係	承

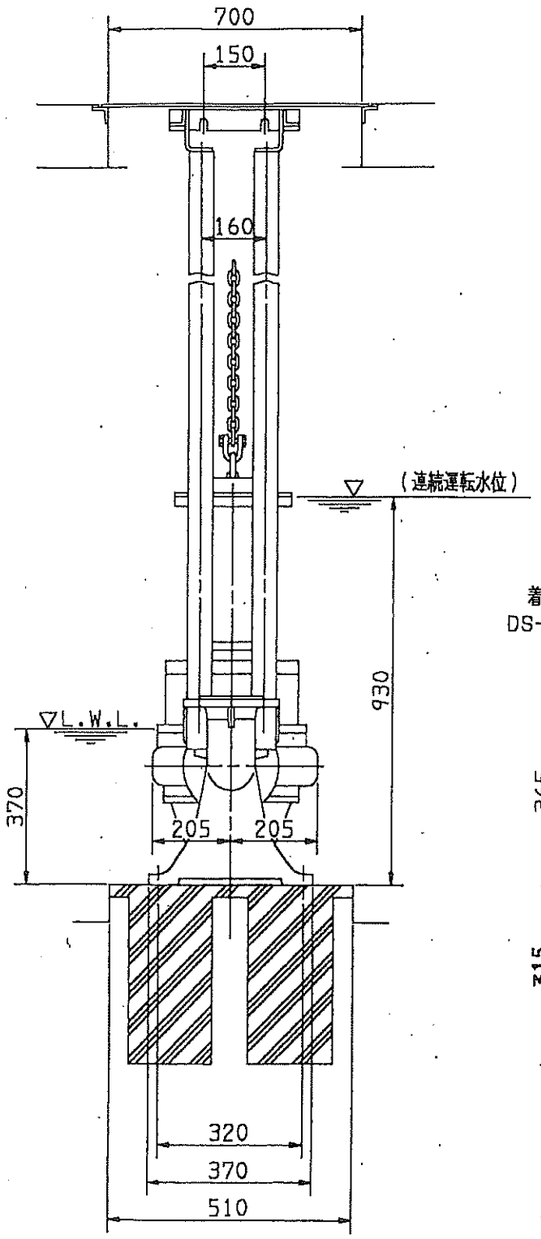

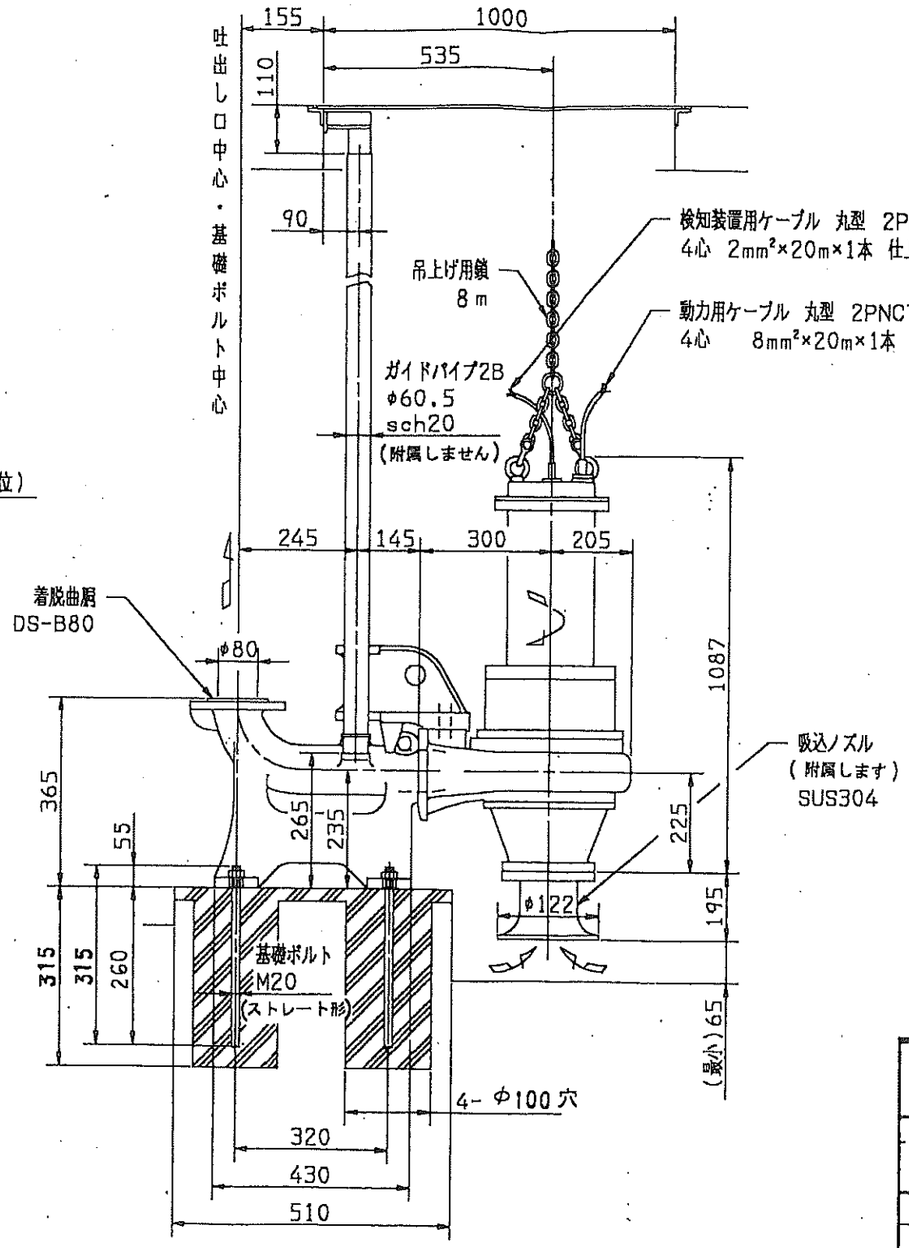

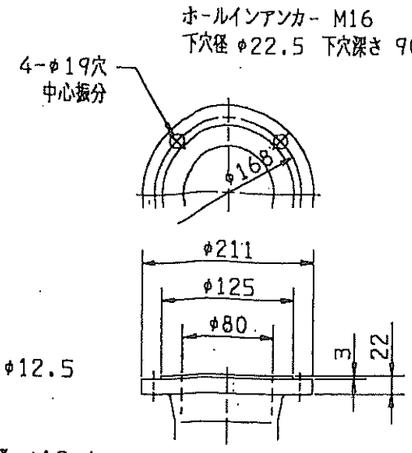

吐出しフランジ寸法詳細
水道標準フランジ

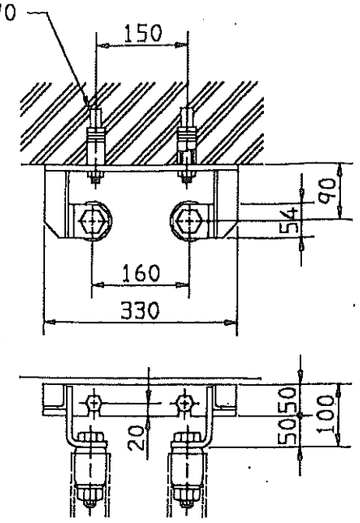

ガイドパイプ固定金具詳細図
フロアフレームを使用しないとき

検知装置(電動機内蔵)詳細

下記の仕様に合わせて、制御盤に非常停止及び警報用リレーを取付け願います。

	温度検知器	浸水検知器
形式	クリクソン9700K-11-215 (動作温度 130°C)	OLV-5-2(フロート式)
接点定格	※ AC230V×13A (max)	AC200V×0.1A (max)
接点	b接点 (常時ON、検知するとOFF)	b接点 (常時ON、検知するとOFF)
ケーブル端子記号	T(黒)、T(黒)	F(白)、F(白)

※. 検出回路は、電圧24V、電流100mA以上となるようにしてください。

注意事項

1. 連続運転水位以下からの運転時間は30分以内にしてください。
2. 接地工事は、電気設備技術基準により施工してください。
3. 漏電遮断器、保護リレー(3Eリレー等)を取付けてください。
4. 概略質量のうち、ポンプ質量には電動機質量が含まれます。
5. 吸込ノズルの取付面が着脱曲肩の取付床面よりも下がる場合があります。

概略質量	
ポンプ	289 kg
着脱装置	55 kg

製番	機名/	御注文主
J00L034304 J00L034305	80DSMZ 着脱装置	島ケ原村殿

吐出し量	全揚程	回転速度	出力	台	御使用先
m³/min	m	min⁻¹(毎分)	kW		
1.122	21.2	1800	7.5	2	

承認		係員	製図

図名 エバラDSMZ型水中スクリュー式渦巻ポンプ

外形図

図番 S8/5156780B

MDSMZ-DH0011

DOC.NO. J00L034304-103

MDSMZ-DH0011

49

図面来歴				
番号	内容・理由	年・月・日	係	承

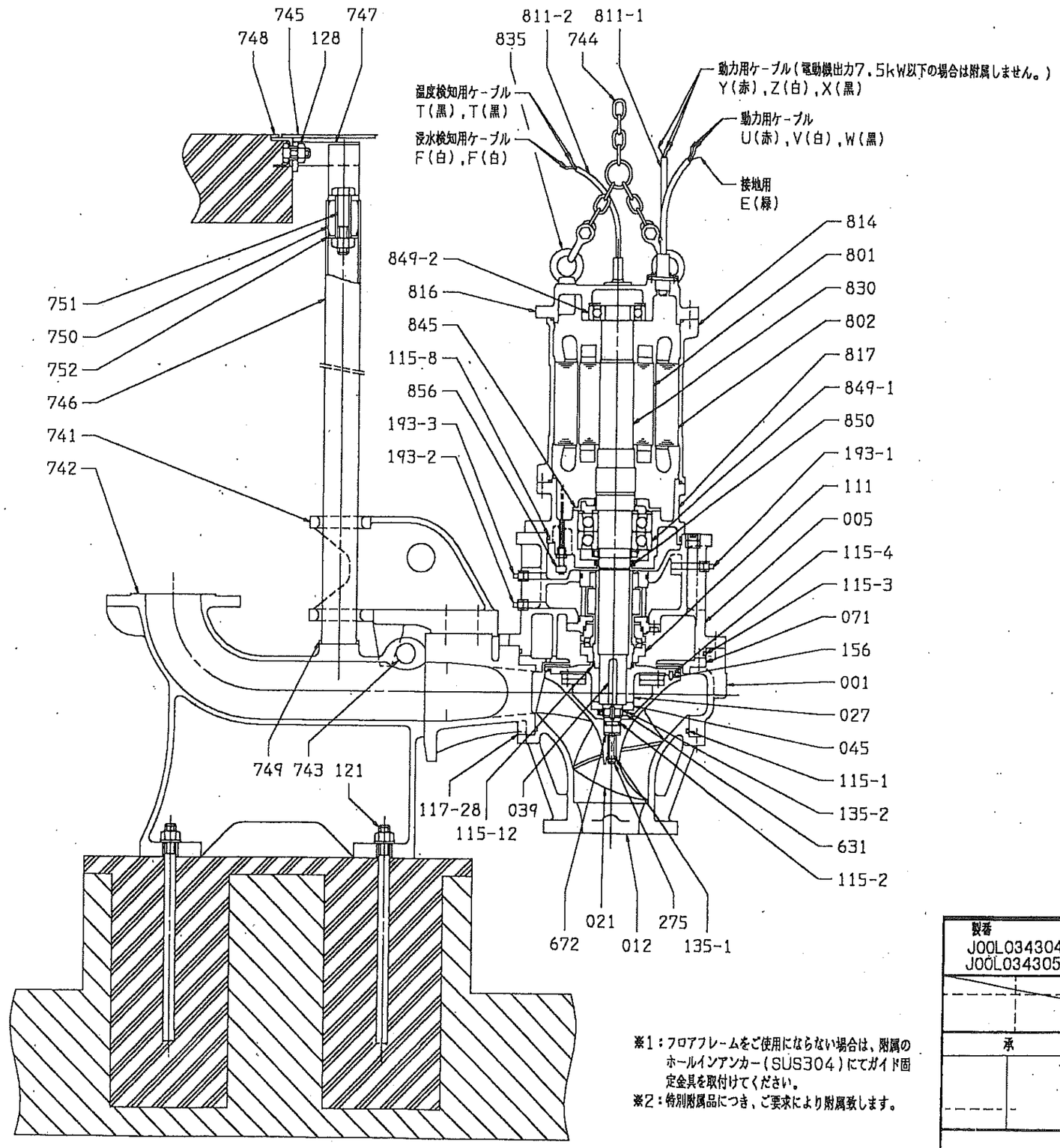

番号	部品名	材料	個数	摘要
856	浸水検知器		1組	
850	オイルシール	NBR	1	SC65-88-12
849-2	上部玉軸受		1	6309ZZ
849-1	下部玉軸受		1組	7314BDB
845	軸受カバー	FC200	1	
835	吊りボルト	SUS304	2	
830	主軸	SUS403	1	
817	下部ブラケット	FC200	1	
816	上部ブラケット	FC200	1	
814	モータフレーム	FC200	1	
811-2	水中ケーブル(検知装置用)	2PNCT	1	
811-1	水中ケーブル(動力用)	2PNCT	1~~対応~~	
802	ステータ		1	
801	ローダ		1	
752	座金	SUS304	2	
751	支持ボルト&ナット	SUS304	2	
750	ゴムブッシュ	天然ゴム	2	
749	パイプ保持板	SUS304	1	
748	フロアフレーム	SS400	1	※2 附属しません
747	ガイド固定金具	SUS304	1	
746	ガイドパイプ	SUS304	2	※2 附属しません
745	フロアプレート	SS400	1	※2附属しません
744	吊上げ用鎖	SUS304	1組	
743	支持線	SUS420J1	1	
742	巻込防止用	FC250	1	
741	スライディングガイド	FCD400	1	
672	調整用シム	SUS304	1組	
631	特ナット	SS400	1	
275	インペラボルト	SUS403	1	
193-3	プラグ(点検用)	SUS316	1	
193-2	プラグ(排油口用)	SUS316	1	
193-1	プラグ(注油口用)	SUS316	2	
156	ノックピン	SUS403	2	
135-2	斜ナット用座金	SS400	1	
135-1	座金	SUS304	1	
128	ナット	SUS304	2	※1
121	基礎ボルト	SUS304	4	
117-28	調整用ガスケット	ノンアスベスト	1組	
115-12	O リング	NBR	1	
115-8	O リング	NBR	1	
115-4	O リング	NBR	1	3X210
115-3	O リング	NBR	1	G325
115-2	O リング	NBR	1	G25
115-1	O リング	NBR	1	G265
111	メカニカルシール		1組	75=97
071	サイドプレート	FC250	1	
045	ディスタンスピース	SS400	1	
039	キー	SUS420J2	1	
027	インペラハブ	FC250	1	
021	インペラ	SCS13	1	
012	吸込カバー	FC250	1	
005	中間ケーシング	FC250	1	
001	ポンプケーシング	FC250	1	

※1：フロアフレームをご使用にならない場合は、附属のホールインアンカー(SUS304)にてガイド固定金具を取付けてください。
※2：特別附属品につき、ご要求により附属致します。

製番	機名/	御注文主
J00L034304 J00L034305	80DSMZ 着脱装置	島ケ原村殿
	台 2	御使用先

承認		係員	製図

図名：水中スクリュー式渦巻ポンプ
断面図

図番：S8/5156781

XDSMZ-J0011

DOC.NO. J00L034304-105

REV. 00

計 画 性 能 曲 線

M9

ITEM No. :　　DOC No. : J00L034304-102

顧客名 : 島ケ原村 殿　　用途 : マンホールポンプ

製番 : J00L034304　　機名 : 80DSMZ

規定要項 : 1.122 m3/min x 21.2 m x 1800min⁻¹ x 7.5kW

(取扱液= 汚水 ;密度= 1.000 kg·L ; 温度= 40.00 ℃ ; 粘度= ———)

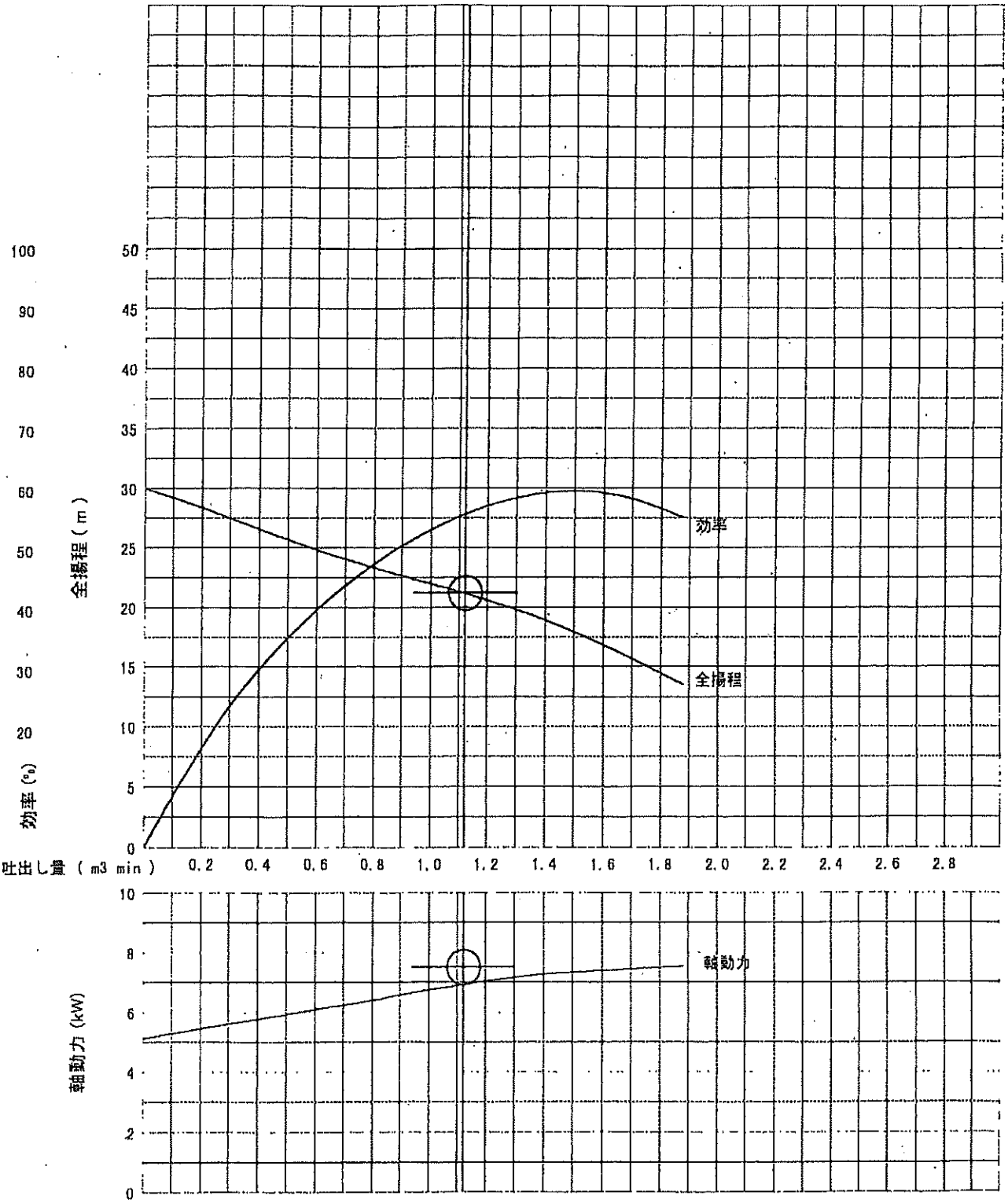

発行部署:　　承認:　　調査:　　係員:

マンホールポンプ用予旋回槽
PREWHIRL SUMP FOR MANHOLE PUMPS

M9

構造図
CONSTRUCTION

1500 予旋回槽

機名 MODEL 65~100DMV
80,100DSMZ

適用マンホールサイズ φ1500(3号)
適用 蓋サイズ φ900

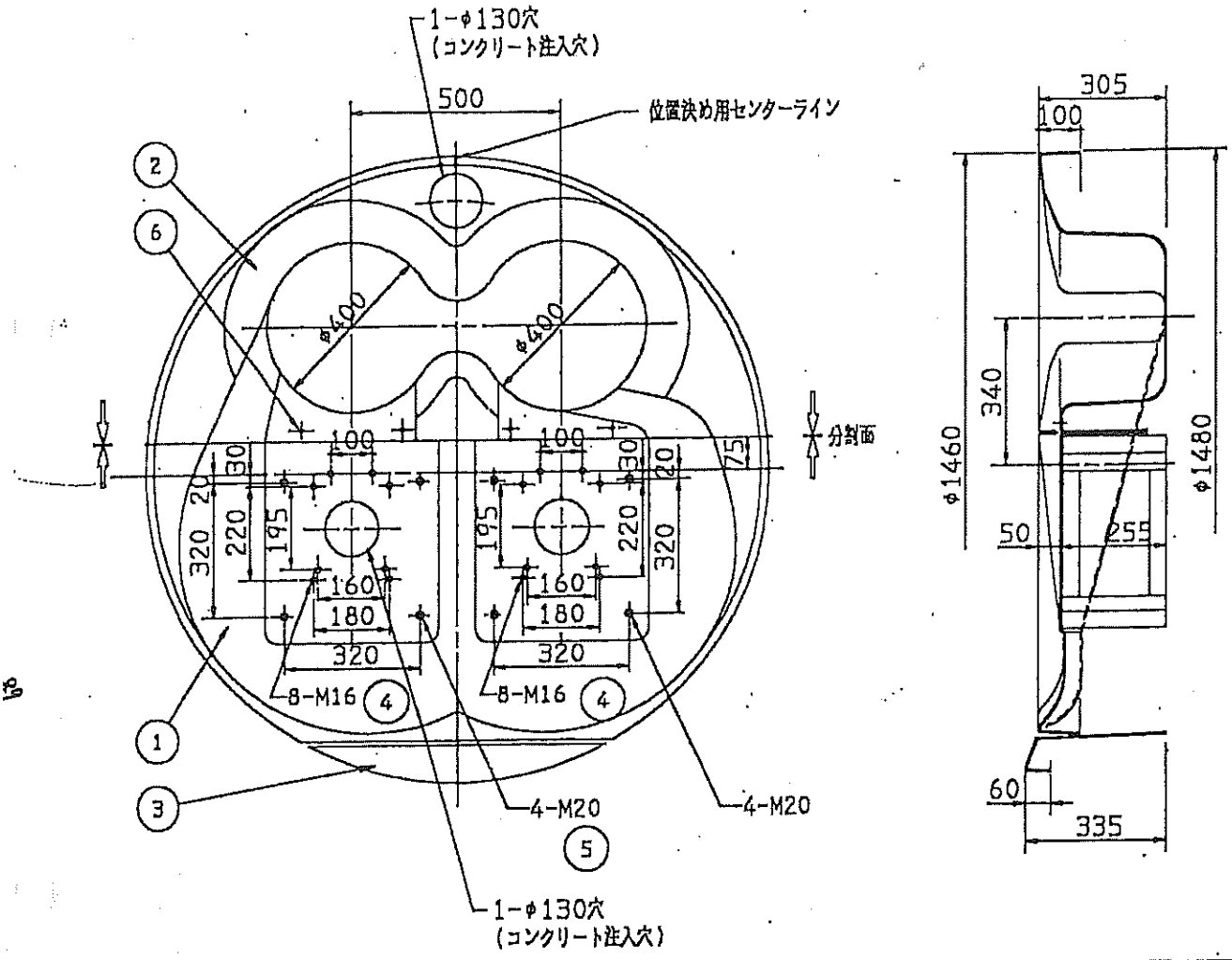

合計重量	65Kg

部品番号 PART NO.	部品名 PART NAME		材料 MATERIAL		数量 NO.FOR 1UNIT
6	セットビス,平座金	SET SCREWS,WASHERS	SUS304	304 STAINLESS	各4
5	ボルト,平座金	BOLTS,WASHERS	SUS304	304 STAINLESS	各8
4	ボルト,平座金	BOLTS,WASHERS	SUS304	304 STAINLESS	各8
3	スペーサ	SPACER	FRP	FIBER GLASS REINFORCED PLASTICS	1
2	ポンプ台 (2)	PUMP BASE (2)	FRP	FIBER GLASS REINFORCED PLASTICS	1
1	ポンプ台 (1)	PUMP BASE (1)	FRP/SUS304	FIBER GLASS REINFORCED PLASTICS/304 STAINLESS	1

御注文主	島ヶ原村役場 殿		機器番号			
御使用先	M9−1 マンホールポンプ場		機器名称			
製番	機名	吐出し量	全揚程	同期速度	出力	数量
J00L034304 J00L034305	80DSMZ 67.5	1.122m³/min	21.2m	1800rpm	7.5kW	1台

図番 DWG.NO. F8/9732305/01

マンホール用水中ポンプ
SUBMERSIBLE MANHOLE PUMPS

M105-1

LM型着脱装置付
WITH QUICK DISCHARGE CONNECTOR MODEL LM

（吸込ノズル無し）

外形寸法図
DIMENSIONS

機名 MODEL 65DMV262.2　　周波数 FREQUENCY 60 Hz　　出力 OUTPUT 2.2 kW

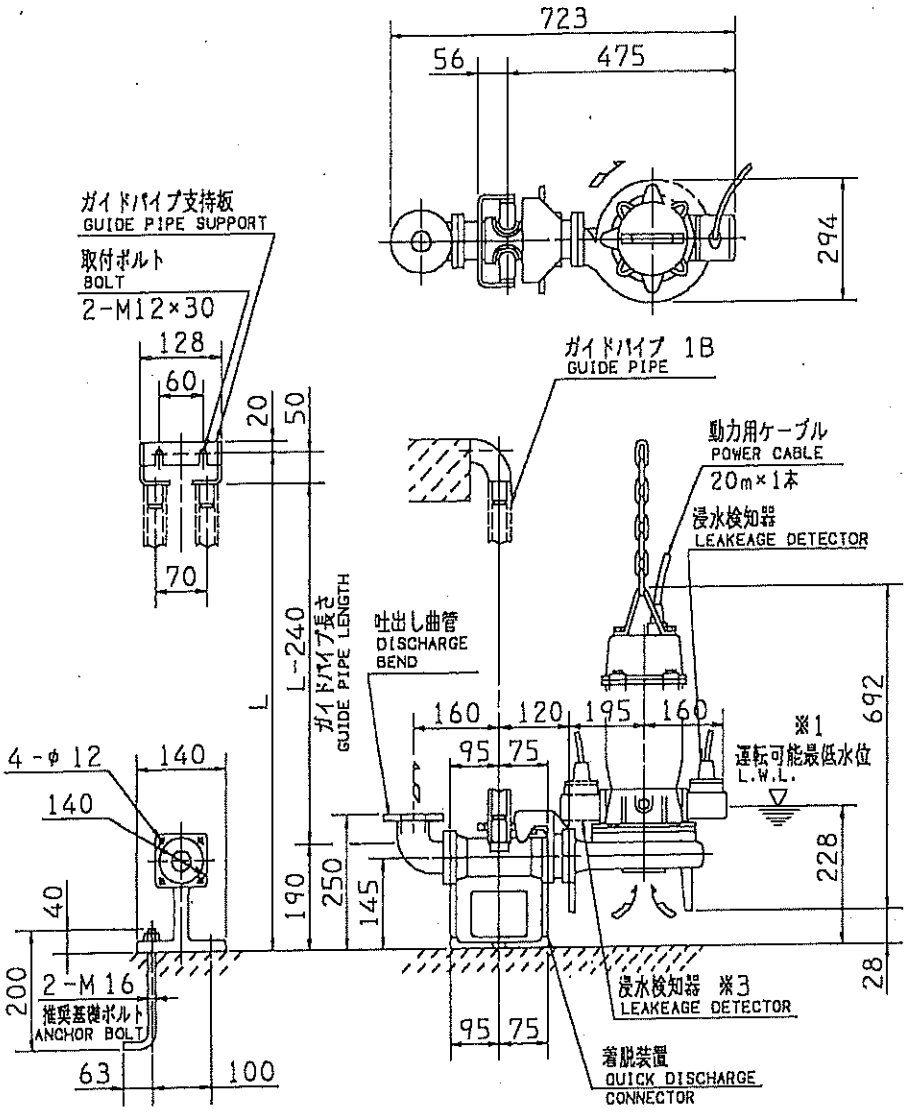

検知装置（電動機内蔵）詳細

下記の仕様に合わせて、制御盤に非常停止及び警報用リレーを取付願います。

浸水検知器　※3

接点定格：AC200V×0.1A(max)

接　点：b接点（常時ON、検知するとOFF）

注）NOTE

※1．運転可能最低水位以下での連続運転時間は、10分以内として下さい。

※2．水位が電動機水没位置から運転可能最低水位まで変動する場合の連続運転時間は、30分以内として下さい。

※3．50DMV251.5，50DMV261.5の浸水検知器位置を示します。

※4．浸水検知器は1.5kW以上に設置されています。

※5．接地工事は第3種接地工事または特別第3種接地工事（電気設備技術基準）により行って下さい。

※6．漏電遮断器、保護リレー（3Eリレー等）を取付けて下さい。

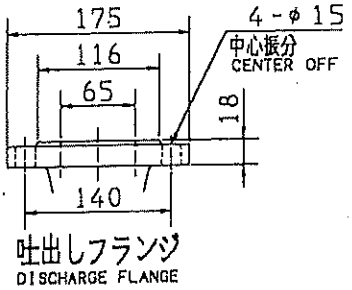

ポンプ質量 MASS	68	kg
着脱装置質量 Q.D.C.	14	kg
着脱装置 Q.D.C.	LM65	

標準附属品 STANDARD ACCESSORIES				特別附属品 SPECIAL ACCESSORIES		電動機 MOTOR		特殊仕様 SPECIAL SPEC.
1	吐出し曲管 DISCHARGE BEND	8		1	着脱装置 QUICK DISCHARGE CONNECTOR	周波数 Hz	60Hz	ケーブル 20m
2	相フランジ DISCHARGE FLANGE	9		2	ガイドパイプ GUIDE PIPE	電圧 V	200V	
3	動力用ケーブル 20m SUBMERSIBLE CABLE	10		3		出力 kW	2.2kW	
4	浸水検知器用ケーブル 20m ※4 DETECTOR CABLE	11		4		形式 TYPE	乾式水中	
5	地上銘板 NAME PLATE	12		5		メーカ MAKER		
6		13		6				
7		14		7				

御注文主	島ヶ原村役場 殿		機器番号.			
御使用先	M105－1 マンホールポンプ場		機器名称			
製番	機名	吐出し量	全揚程	同期速度	出力	数量
J01L0088 03	65DMV2 62.2	0.159m³/min	9.0m	1800rpm	2.2kW	2台

図番 DWG.NO. D65DMV262.2LM　000

MDMV2-D011LM

01082i

マンホール用水中ポンプ（吸込ノズル付）

M105-1

SUBMERSIBLE MANHOLE PUMPS(WITH SUCTION NOZZLE)

断面図
SECTIONAL VIEW

適用範囲 APPLICATION 50DMV2(1.5kW) 80DMV2(1.5~3.7kW) 65DMV2(1.5~3.7kW) 100DMV2(3.7kW)

非自動形
MANUAL TYPE

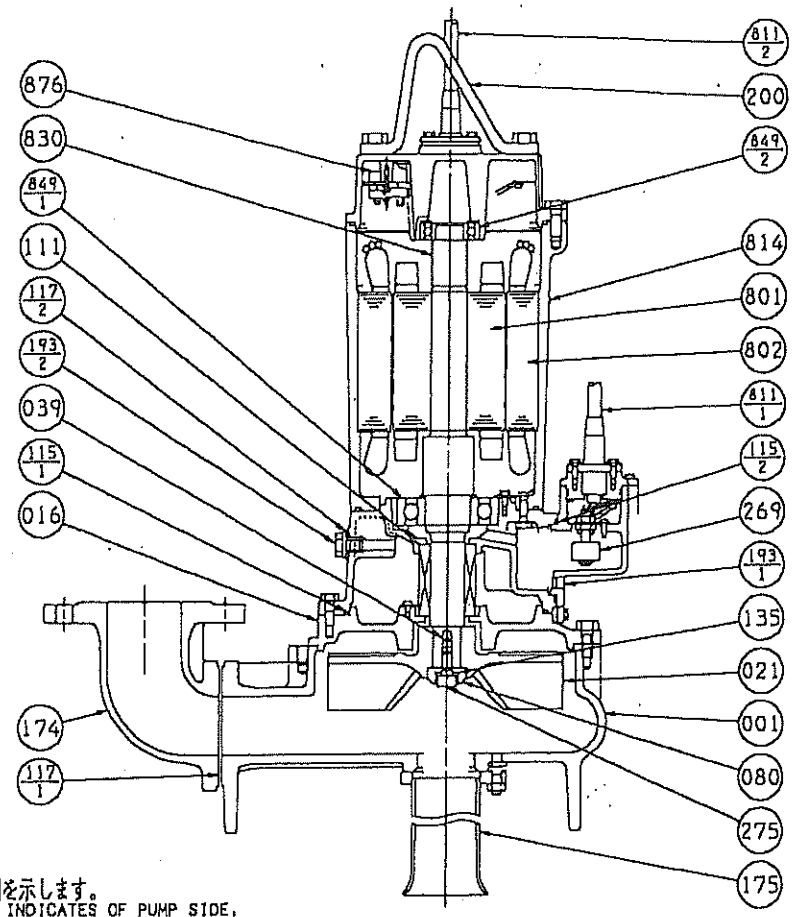

注） 主軸材料はポンプ側を示します。
NOTE SHAFT MATERIAL INDICATES OF PUMP SIDE.

番号 PART NO.	部品名 PART NAME		材料 MATERIAL		個数 NO.FOR 1 UNIT
193-1	点検プラグ	INSPECTION PLUG	SUS304	304 STAINLESS	1
175	吸込ノズル	SUCTION NOZZLE	SUS304	304 STAINLESS	1
174	吐出し管	DISCHARGE BEND	FC200	CAST IRON	1
135	座金	WASHER	SUS304	304 STAINLESS	1
117-2	ガスケット	GASKET	NBR/SUS	NBR/STAINLESS	1
117-1	ガスケット	GASKET	ゴム	RUBBER	1
115-2	Oリング	O RING	ゴム/NBR	RUBBER NBR	1
115-1	Oリング	O RING	ゴム/NBR	RUBBER NBR	1
111	メカニカルシール	MECHANICAL SEAL			1 組 SET
080	軸頂ブッシュ	BUSHING	SUS304	304 STAINLESS	1
039	キー	KEY	SUS420	420 STAINLESS	1
021	羽根車	IMPELLER	SCS13	STAINLESS CASTING	1
016	メカニカルシールカバー	MECHANICAL SEAL COVER	FC200	CAST IRON	1
001	ケーシング	CASING	FC200	CAST IRON	1

番号 PART NO.	部品名 PART NAME		材料 MATERIAL		個数 NO.FOR 1 UNIT
876	オートカット	MOTOR PROTECTOR			1
849-2	上部玉軸受	BALL BEARING			1
849-1	下部玉軸受	BALL BEARING			1
830	主軸	SHAFT	SUS403	403 STAINLESS	1
814	電動機フレーム	MOTOR FRAME	FC150	CAST IRON	1
811-2	水中ケーブル	SUBMERSIBLE CABLE			1
811-1	検知器ケーブル	DETECTOR CABLE			1
802	ステータ	STATOR			1
801	ロータ	ROTOR			1
275	羽根車ボルト	IMPELLER BOLT	SUS304	304 STAINLESS	1
269	漏水検知器	LEAKAGE DETECTOR			1
200	吊り具	LIFTING HANGER	SUS304	304 STAINLESS	1
193-2	注油プラグ	OIL PLUG	SUS304	304 STAINLESS	1

御注文主	島ヶ原村役場 殿		機器番号			
御使用先	M105－1 マンホールポンプ場		機器名称			
製番	機名	吐出し量	全揚程	同期速度	出力	数量
J01L0088 03	65DMV2 62.2	0.159m³/min	9.0m	1800rpm	2.2kW	2台

図番 DWG.NO. VDMV2-021 000

VDMV2-021

010821

マンホール用水中ポンプ
SUBMERSIBLE MANHOLE PUMPS

M105-1

代表性能曲線
PERFORMANCE CURVE

機名 MODEL 65DMV262.2　　周波数 FREQUENCY 60 Hz　　出力 OUTPUT 2.2 kW

電動機定格 MOTOR RATING　200 V　9.6 A　1720 min⁻¹　2.2 kW　形式 TYPE 乾式水中形 DRY TYPE
400 V　4.8 A　1720 min⁻¹

番号 TEST NO.	ポンプ PUMP 吐出し量 CAPACITY	全揚程 TOTAL HEAD	効率 EFF.	三相誘導電動機 MOTOR 電圧 VOLTS (200V) 電流 CURRENT	入力 INPUT	効率 EFF.	電圧 VOLTS (400V) 電流 CURRENT	入力 INPUT	効率 EFF.	出力 OUTPUT
	l/min	m	%	A	kW	%	A	kW	%	kW
1	0.0	12.0	0.0	5.940	1.639	66.2	2.970	1.639	66.2	1.085
2	200.0	11.3	26.9	6.754	1.968	69.4	3.377	1.968	69.4	1.367
3	440.0	10.0	42.2	7.799	2.368	71.7	3.899	2.368	71.7	1.698
4	820.0	6.8	44.0	9.070	2.827	72.9	4.535	2.827	72.9	2.063
5	970.0	5.2	37.8	9.478	2.968	73.2	4.739	2.968	73.2	2.172

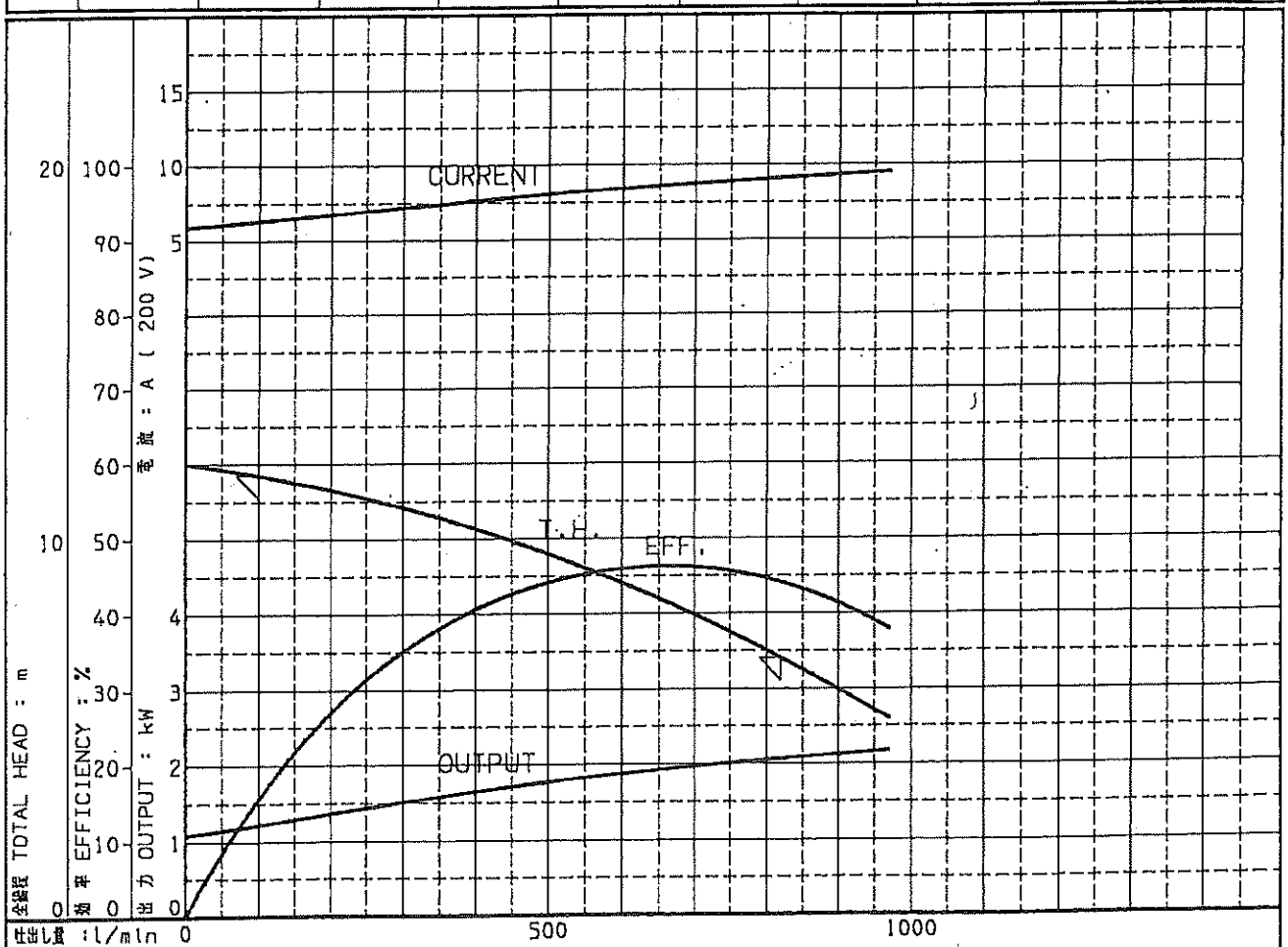

注) 性能試験はJIS B 8301, B 8302によります。

NOTE THIS CURVE IS BASED ON JIS TESTING CODE (B 8301,B 8302).

161

御注文主	島ヶ原村役場 殿		機器番号			
御使用先	M105－1 マンホールポンプ場		機器名称			
製番	機名	吐出し量	全揚程	同期速度	出力	数量
J01L0088 03	65DMV2 62. 2	0.159m³/min	9.0m	1800rpm	2.2kW	2台

図番 DWG.NO. P65DMV262.2　000

A4-202

マンホールポンプ用予旋回槽
PREWHIRL SUMP FOR MANHOLE PUMPS

M105-1

構造図
CONSTRUCTION

1200 予旋回槽

機名 MODEL 65DMV 80DMV

適用マンホールサイズ φ1200(2号)
適用 蓋サイズ φ900

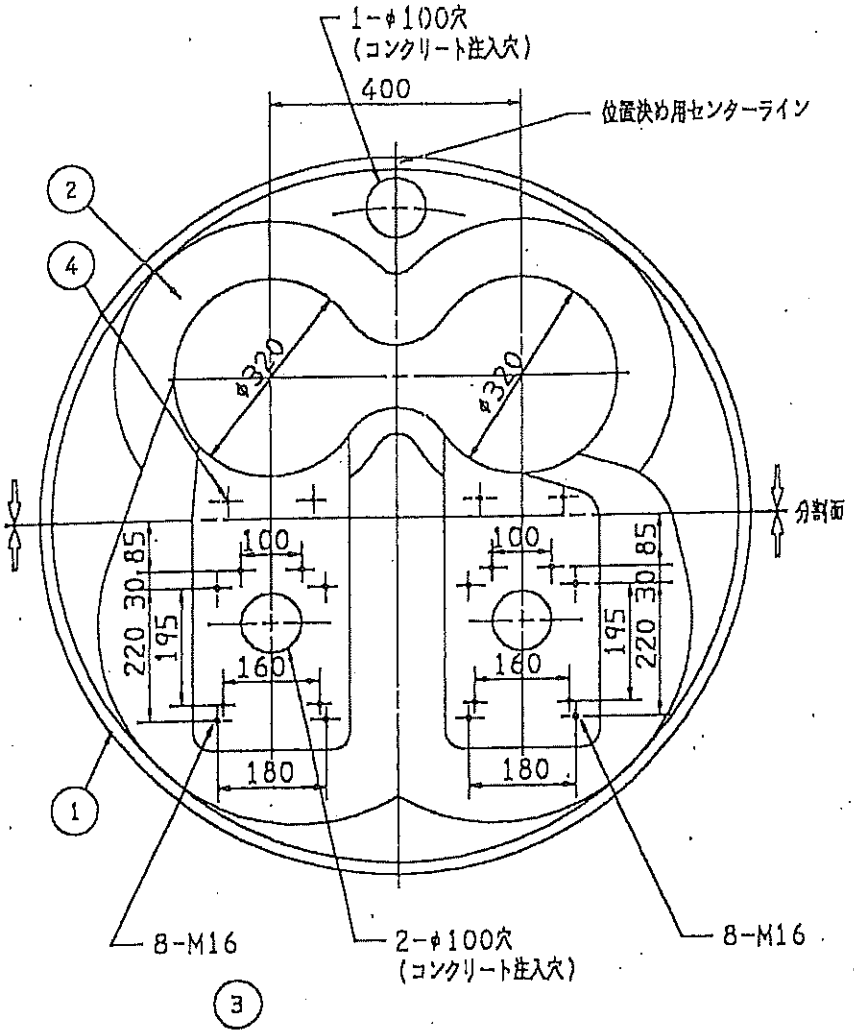

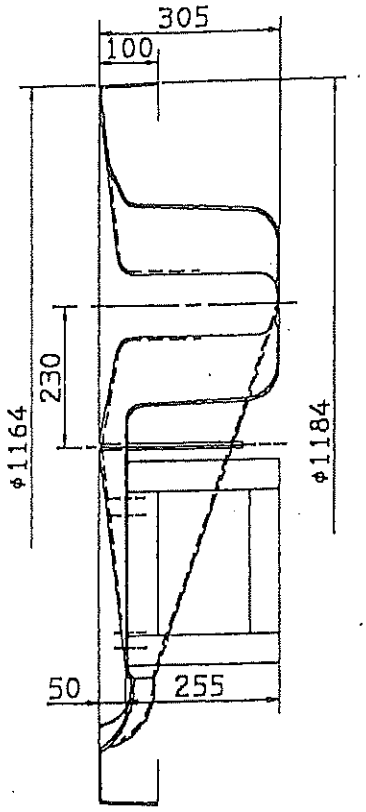

合計重量	48Kg

部品番号 PART NO.	部品名 PART NAME		材料 MATERIAL		数量 NO.FOR 1UNIT
4	セットビス，平座金	SET SCREWS, WASHERS	SUS304	304 STAINLESS	各8
3	ボルト，平座金	BOLTS, WASHERS	SUS304	304 STAINLESS	各8
2	予旋回槽	PREWHIRL SUMP	FRP	FIBER GLASS REINFORCED PLASTICS	1
1	ポンプ台	PUMP BASE	FRP/SUS304	FIBER GLASS REINFORCED PLASTICS/304 STAINLESS	1

御注文主	島ヶ原村役場 殿		機器番号			
御使用先	M105-1 マンホールポンプ場		機器名称			
製番	機名	吐出し量	全揚程	同期速度	出力	数量
J01L0088 03	65DMV2 62.2	0.159m³/min	9.0m	1800rpm	2.2kW	1台

図番 DWG.NO.	F8/9732304

マンホール用水中ポンプ
SUBMERSIBLE MANHOLE PUMPS

M140-1

LM型着脱装置付
WITH QUICK DISCHARGE CONNECTOR MODEL LM

外形寸法図
DIMENSIONS

（吸込ノズル無し）

機名 MODEL 65DMV262.2　　周波数 FREQUENCY 60 Hz　　出力 OUTPUT 2.2 kW

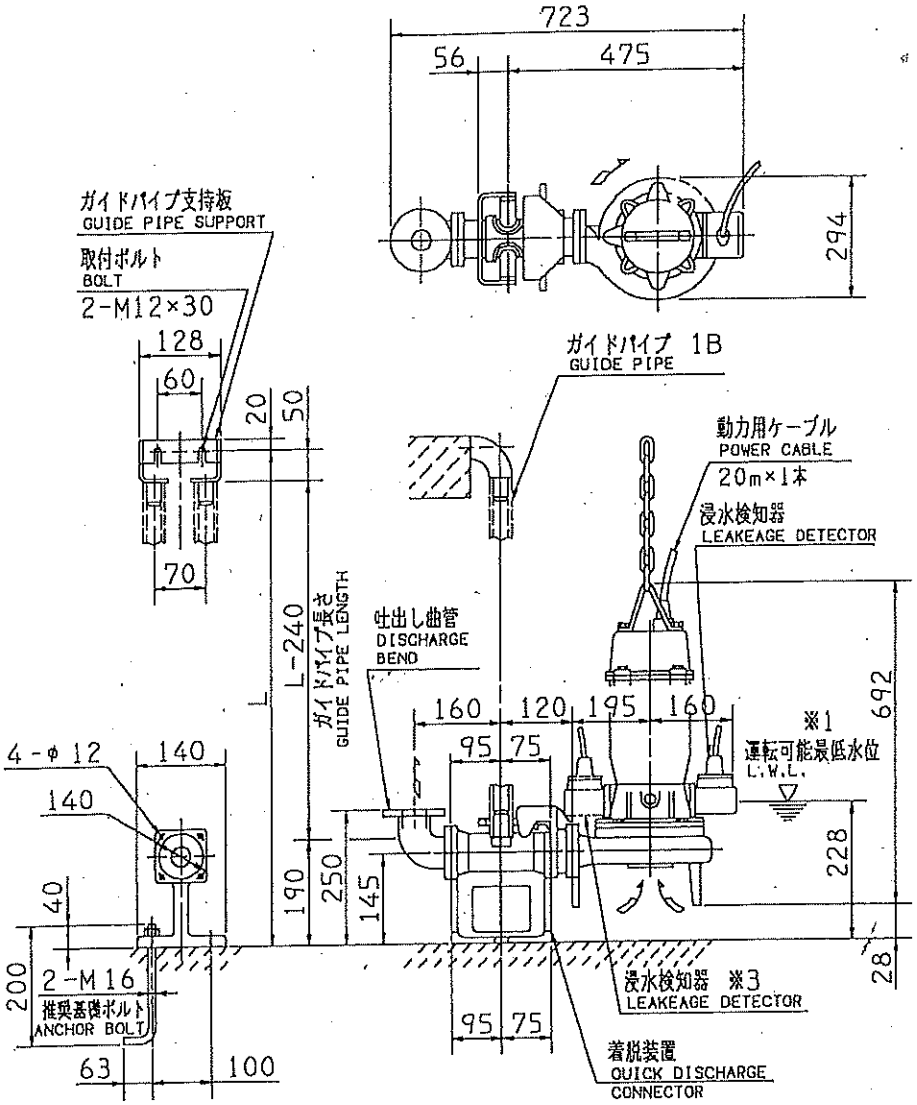

検知装置（電動機内蔵）詳細

下記の仕様に合わせて、制御盤に非常停止及び警報用リレーを取付願います。

浸水検知器　※3

接点定格：AC200V×0.1A(max)

接　点：b接点（常時ON、検知するとOFF）

注）
NOTE

※1．運転可能最低水位以下での連続運転時間は、10分以内として下さい。

※2．水位が電動機水没位置から運転可能最低水位まで変動する場合の連続運転時間は、30分以内として下さい。

※3．50DMV251.5、50DMV261.5の浸水検知器位置を示します。

※4．浸水検知器は1.5kW以上に設置されています。

※5．接地工事は第3種接地工事または特別第3種接地工事（電気設備技術基準）により行って下さい。

※6．着電遮断器、保護リレー（3Eリレー等）を取付けて下さい。

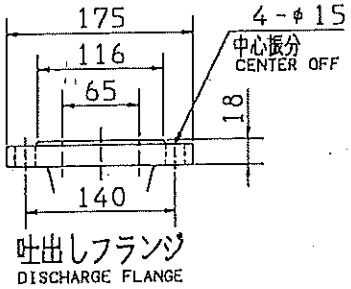

ポンプ質量 MASS	68	kg
着脱装置質量 Q.D.C.	14	kg
着脱装置 Q.D.C.	LM65	

標準附属品 STANDARD ACCESSORIES				特別附属品 SPECIAL ACCESSORIES		電動機 MOTOR		特殊仕様 SPECIAL SPEC.
1	吐出し曲管 DISCHARGE BEND	8		1	着脱装置 QUICK DISCHARGE CONNECTOR	周波数 Hz	60Hz	ケーブル 20m
2	相フランジ DISCHARGE FLANGE	9		2	ガイドパイプ GUIDE PIPE	電圧 V	200V	
3	動力用ケーブル 20m SUBMERSIBLE CABLE	10		3		出力 kW	2.2kW	
4	浸水検知器用ケーブル 20m ※4 DETECTOR CABLE	11		4		形式 TYPE	乾式水中	
5	地上銘板 NAME PLATE	12		5		メーカ MAKER		
6		13		6				
7		14		7				

御注文主	島ヶ原村役場　殿		機器番号			
御使用先	M140－1 マンホールポンプ場		機器名称			
製番	機名	吐出し量	全揚程	同期速度	出力	数量
J01L0088 08	65DMV2 62.2	0.159m³/min	8.4m	1800rpm	2.2kW	2台

図番 DWG.NO. D65DMV262.2LM　000

MDMV2-D011LM

3/

010821

マンホール用水中ポンプ（吸込ノズル付）
SUBMERSIBLE MANHOLE PUMPS(WITH SUCTION NOZZLE)

M140-1

断　面　図
SECTIONAL VIEW

適用範囲 APPLICATION　50DMV2(1.5kW)　80DMV2(1.5~3.7kW)　65DMV2(1.5~3.7kW)　100DMV2(3.7kW)

非自動形
MANUAL TYPE

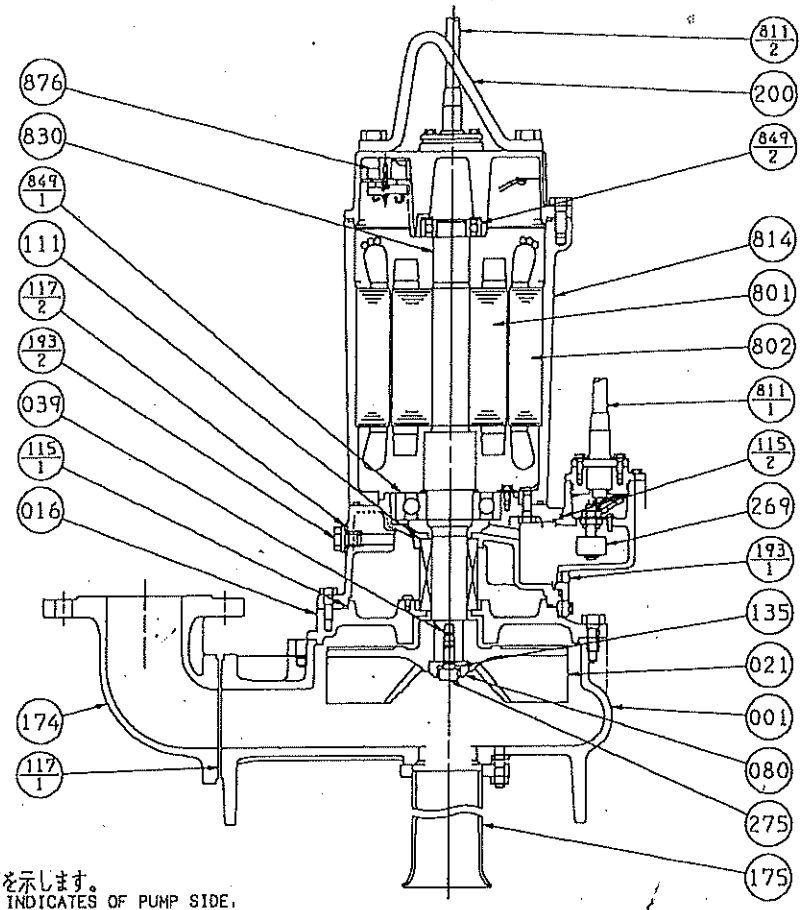

注）主軸材料はポンプ側を示します。
NOTE SHAFT MATERIAL INDICATES OF PUMP SIDE.

番号 PART NO.	部品名 PART NAME		材料 MATERIAL		個数 NO.FOR 1 UNIT
193-1	点検プラグ	INSPECTION PLUG	SUS304	304 STAINLESS	1
175	吸込ノズル	SUCTION NOZZLE	SUS304	304 STAINLESS	1
174	吐出し管	DISCHARGE BEND	FC200	CAST IRON	1
135	座金	WASHER	SUS304	304 STAINLESS	1
117-2	ガスケット	GASKET	NBR/SUS	NBR/STAINLESS	1
117-1	ガスケット	GASKET	ゴム	RUBBER	1
115-2	Oリング	O RING	ゴム/NBR	RUBBER NBR	1
115-1	Oリング	O RING	ゴム/NBR	RUBBER NBR	1
111	メカニカルシール	MECHANICAL SEAL			1 組 SET
080	軸頂ブッシュ	BUSHING	SUS304	304 STAINLESS	1
039	キー	KEY	SUS420	420 STAINLESS	1
021	羽根車	IMPELLER	SCS13	STAINLESS CASTING	1
016	メカニカルシールカバー	MECHANICAL SEAL COVER	FC200	CAST IRON	1
001	ケーシング	CASING	FC200	CAST IRON	1

番号 PART NO.	部品名 PART NAME		材料 MATERIAL		個数 NO.FOR 1 UNIT
876	オートカット	MOTOR PROTECTOR			1
849-2	上部玉軸受	BALL BEARING			1
849-1	下部玉軸受	BALL BEARING			1
830	主軸	SHAFT	SUS403	403 STAINLESS	1
814	電動機フレーム	MOTOR FRAME	FC150	CAST IRON	1
811-2	水中ケーブル	SUBMERSIBLE CABLE			1
811-1	検知器ケーブル	DETECTOR CABLE			1
802	ステータ	STATOR			1
801	ロータ	ROTOR			1
275	羽根車ボルト	IMPELLER BOLT	SUS304	304 STAINLESS	1
269	浸水検知器	LEAKAGE DETECTOR			1
200	吊り具	LIFTING HANGER	SUS304	304 STAINLESS	1
193-2	注油プラグ	OIL PLUG	SUS304	304 STAINLESS	1

御注文主	島ヶ原村役場　殿		機器番号			
御使用先	M140－1　マンホールポンプ場		機器名称			
製番	機　名	吐出し量	全揚程	同期速度	出　力	数　量
J01L0088 08	65DMV2 62.2	0.159m³/min	8.4m	1800rpm	2.2kW	2台

図番 DWG.NO. VDMV2-021　000

VDMV2-021

010821

マンホール用水中ポンプ
SUBMERSIBLE MANHOLE PUMPS

M140-1

代表性能曲線
PERFORMANCE CURVE

機名 MODEL 65DMV262.2　　周波数 FREQUENCY 60 Hz　　出力 OUTPUT 2.2 kW

電動機定格 MOTOR RATING　200 V　9.6 A　1720 min⁻¹　2.2 kW　形式 TYPE 乾式水中形 DRY TYPE

400 V　4.8 A　1720 min⁻¹

本図はエバラ標準電動機を使用した場合のデータです

番号 TEST NO.	ポンプ PUMP 吐出し量 CAPACITY	全揚程 TOTAL HEAD	効率 EFF.	三相誘導電動機 MOTOR 電圧 VOLTS (200V) 電流 CURRENT	入力 INPUT	効率 EFF.	電圧 VOLTS (400V) 電流 CURRENT	入力 INPUT	効率 EFF.	出力 OUTPUT
	l/min	m	%	A	kW	%	A	kW	%	kW
1	0.0	12.0	0.0	5.940	1.639	66.2	2.970	1.639	66.2	1.085
2	200.0	11.3	26.9	6.754	1.968	69.4	3.377	1.968	69.4	1.367
3	440.0	10.0	42.2	7.799	2.368	71.7	3.899	2.368	71.7	1.698
4	820.0	6.8	44.0	9.070	2.827	72.9	4.535	2.827	72.9	2.063
5	970.0	5.2	37.8	9.478	2.968	73.2	4.739	2.968	73.2	2.172

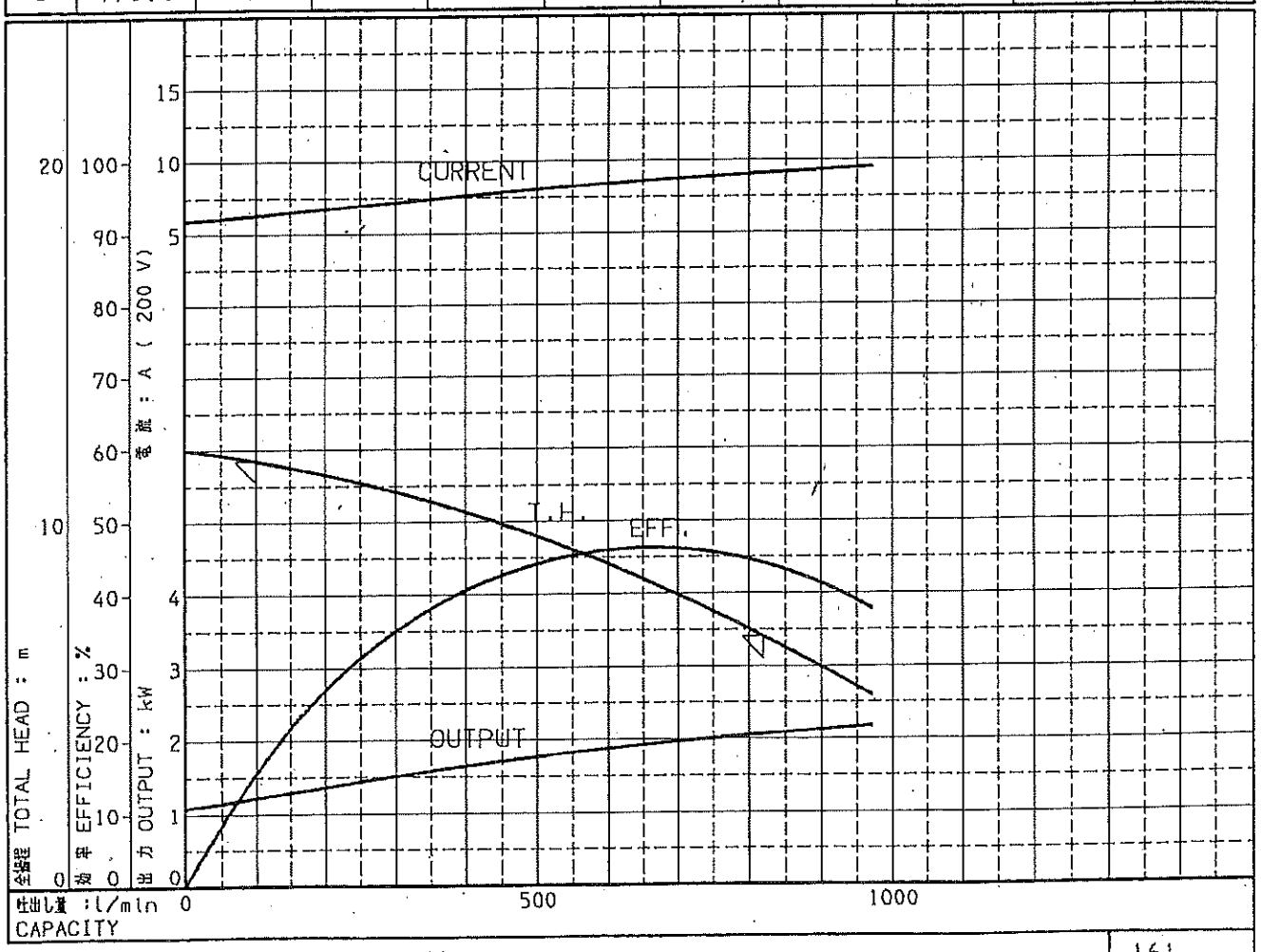

注) 性能試験はJIS B 8301, B 8302によります。

NOTE THIS CURVE IS BASED ON JIS TESTING CODE (B 8301,B 8302).

161

御注文主	島ヶ原村役場 殿		機器番号			
御使用先	M140－1 マンホールポンプ場		機器名称			
製番	機名	吐出し量	全揚程	同期速度	出力	数量
J01L0088 08	65DMV2 62.2	0.159m³/min	8.4m	1800rpm	2.2kW	2台

図番 DWG.NO. P65DMV262.2　000

A4-202
010907

マンホールポンプ用予旋回槽
PREWHIRL SUMP FOR MANHOLE PUMPS

M140-1

構造図
CONSTRUCTION

1200 予旋回槽

機名 MODEL 65DMV 80DMV

適用マンホールサイズ φ1200(2号)
適用 蓋サイズ φ900

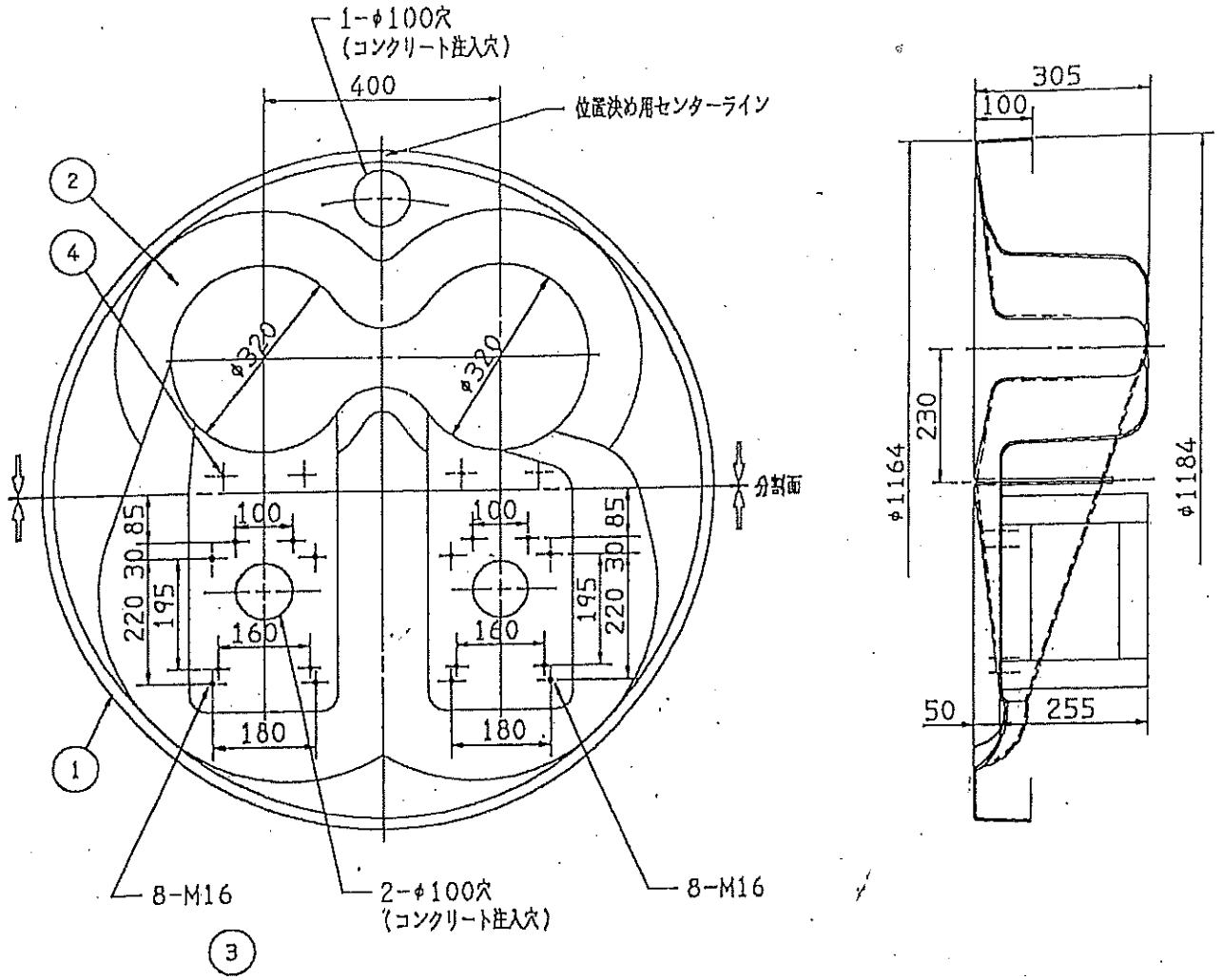

合計重量	48Kg

部品番号 PART NO.	部品名 PART NAME		材料 MATERIAL		数量 NO.FOR 1UNIT
4	セットビス，平座金	SET SCREWS,WASHERS	SUS304	304 STAINLESS	各8
3	ボルト，平座金	BOLTS,WASHERS	SUS304	304 STAINLESS	各8
2	予旋回槽	PREWHIRL SUMP	FRP	FIBER GLASS REINFORCED PLASTICS	1
1	ポンプ台	PUMP BASE	FRP/SUS304	FIBER GLASS REINFORCED PLASTICS/304 STAINLESS	1

御注文主	島ヶ原村役場 殿		機器番号			
御使用先	M140－1 マンホールポンプ場		機器名称			
製番	機名	吐出し量	全揚程	同期速度	出力	数量
J01L0088 08	65DMV2 62.2	0.159m³/min	8.4m	1800rpm	2.2kW	1台

図番 DWG.NO. F8/9732304

M210-1

マンホール用水中ポンプ
SUBMERSIBLE MANHOLE PUMPS

LM型着脱装置付
WITH QUICK DISCHARGE CONNECTOR MODEL LM

外形寸法図
DIMENSIONS

1200予旋回槽
PREWHIRL SUMP

機名 MODEL: 650MV2 (1.5~5.5kW)
800MV2 (1.5~3.7kW)

適用マンホールサイズ：φ1200 (2号)
適用蓋サイズ　：φ900 (2号)

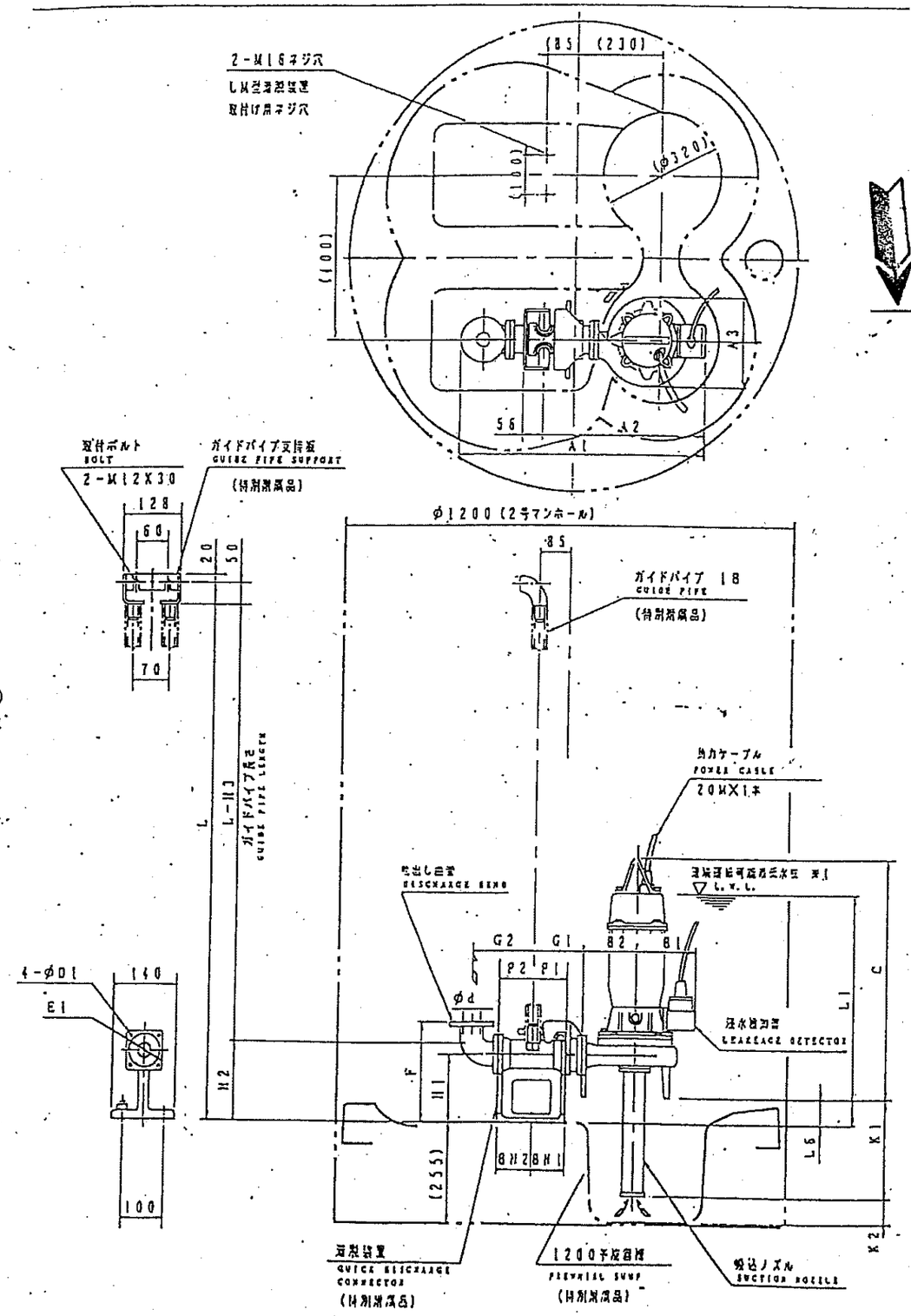

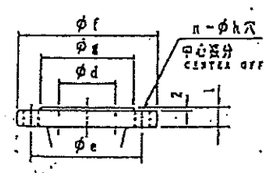

吐出しフランジ
DISCHARGE FLANGE

d	吐出しフランジ寸法					
	e	f	g	L'	n	h
65	110	175	116	18	4	15
80	150	185	126	18	8	15

機名 MODEL	周波数 (Hz)	極数 (P)	ポンプ及び着脱装置寸法																							着脱装置型式	ポンプ質量 (kg)	着脱装置質量 (kg)
			A1	A2	A3	B1	B2	C	P1	P2	G1	G2	F	H1	H2	H3	K1	K2	L1'	L6	BH1	BH2	D1	E1			
650MV251.5	50	4	706	458	287	148	190	643	75	95	120	160	250	145	190	240	213	65	571	28	75	95	12	140	LM65	60	14
650MV252.2			723	475	294	160	195	632	75	95	120	160	250	145	190	240	213	65	620	28	75	95	12	140	LM65	71	14
650MV253.7			723	475	294	160	195	725	75	95	120	160	250	145	190	240	213	65	653	28	75	95	12	140	LM65	77	14
650MV255.5			787	539	324	199	220	859	75	95	120	160	250	145	190	240	213	65	787	28	75	95	12	140	LM65	109	14
800MV251.5			706	448	252	148	175	678	75	90	125	165	285	175	230	280	201	80	609	31	75	90	15	155	LM80	60	17
800MV252.2			743	485	285	160	200	726	75	90	125	165	285	175	230	280	201	80	657	31	75	90	15	155	LM80	73	17
800MV253.7			743	485	285	160	200	759	75	90	125	165	285	175	230	280	201	80	690	31	75	90	15	155	LM80	76	17
650MV261.5	60	4	706	458	287	148	190	643	75	95	120	160	250	145	190	240	213	65	571	28	75	95	12	140	LM65	60	14
650MV262.2			723	475	294	160	195	632	75	95	120	160	250	145	190	240	213	65	620	28	75	95	12	140	LM65	71	14
650MV263.7			723	475	294	160	195	725	75	95	120	160	250	145	190	240	213	65	653	28	75	95	12	140	LM65	77	14
650MV265.5			787	539	324	199	220	859	75	95	120	160	250	145	190	240	213	65	787	28	75	95	12	140	LM65	109	14
800MV261.5			706	448	252	148	175	678	75	90	125	165	285	175	230	280	201	80	609	31	75	90	15	155	LM80	60	17
800MV262.2			743	485	285	160	200	726	75	90	125	165	285	175	230	280	201	80	657	31	75	90	15	155	LM80	73	17
800MV263.7			743	485	285	160	200	759	75	90	125	165	285	175	230	280	201	80	690	31	75	90	15	155	LM80	76	17

検知装置（電動機内蔵）仕様
下記の仕様に合わせて、制御盤に非常停止及び警報用リレーを取付願います。

	漏水検知器
接点定格	AC200V×0.1A (max)
接点	b接点（常時ON、検知するとOFF）

注意事項
※1. 着脱運転可能用漏水板以下からの運転時間は、30分以内としてください。
※2. ( )内の数値は予旋回槽（特別附属品）の寸法を示します。
※3. 接地工事は第3種接地工事または特別第3種接地工事（電気設備技術基準）により行ってください
※4. 漏電遮断器、保護リレー（JEリレー等）を取付けてください。

原準附属品 STANDARD ACCESSORIES				特別附属品 SPECIAL ACCESSORIES		電動機 MOTOR		特殊仕様 SPECIAL SPEC.
1	吐出ノズル	8		1	着脱装置	周波数 Hz	Hz	
2	吐出し曲管	9		2	ガイドパイプ	電圧 V	V	
3	吐フランジ	10		3	予旋回槽	出力 kW	kW	
4	動力用ケーブル 20m	11		4		形式 TYPE		
5	漏水検知器用ケーブル 20m	12		5		メーカ MAKER		
6	吸込ノズル	13		6				
7		14		7				

御注文主	島ヶ原村役場 殿		機器番号			
御使用先	M210−1 マンホールポンプ場		機器名称			
製番	機名	吐出し量	全揚程	同期速度	出力	数量
J00L034307	65DMV2 62.2	0.159m³/min	8.9m	1800rpm	2.2kW	2台

図番 DWG. NO. F1-9933672

マンホール用水中ポンプ（吸込ノズル付）

SUBMERSIBLE MANHOLE PUMPS (WITH SUCTION NOZZLE)

断面図
SECTIONAL VIEW

M210-1

適用範囲 APPLICATION　非自動型 MANUAL TYPE　口径 SIZE φ50～φ100　出力 OUTPUT 1.5～3.7 kW

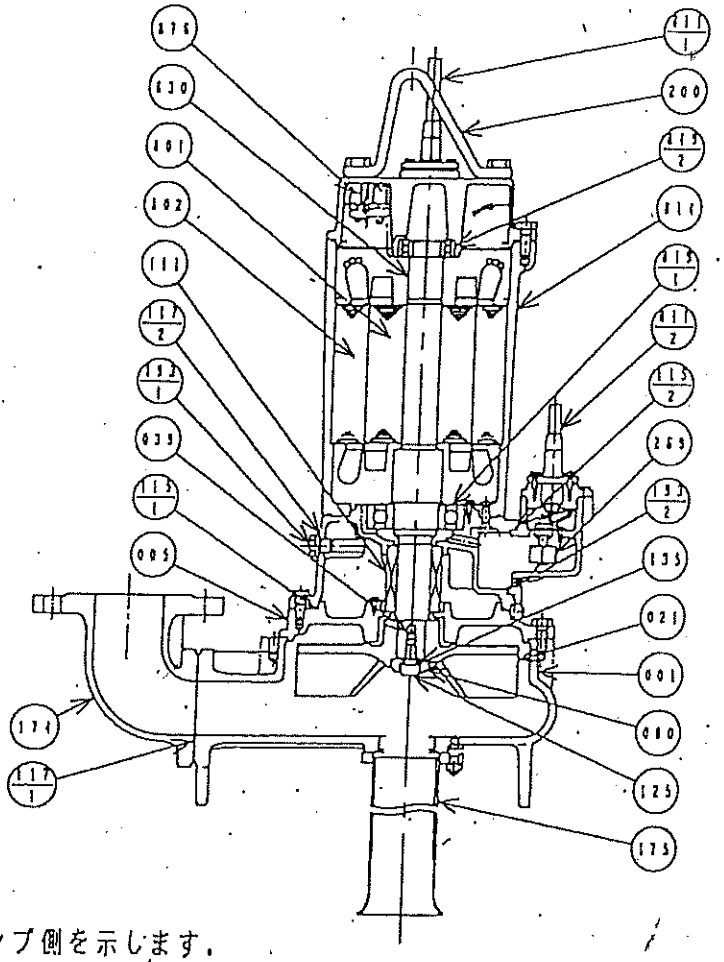

注： 主軸材料はポンプ側を示します。
NOTE: SHAFT MATERIAL INDICATES OF PUMP SIDE.

番号 PART NO.	部品名 PART NAME		材料 MATERIAL		個数 NO. FOR 1 UNIT
175	吸込ノズル	SUCTION NOZZLE	SUS304	304STAINLESS	1
171	吐出し管	DISCHARGE BEND	FC200	CAST IRON	1
135	座金	WASHER	SUS304	STAINLESS	1
125	軸受ボルト	BOLT	SUS304	STAINLESS	1
117-2	ガスケット	GASKET	ゴム	RUBBER	1
117-1	ガスケット	GASKET	ゴム	RUBBER	1
113-2	"O"リング	"O"RING	ゴム/NBR	RUBBER NBR	1
113-1	"O"リング	"O"RING	ゴム/NBR	RUBBER NBR	1
111	メカニカルシール	MECHANICAL SEAL			1 SET
080	軸受ブッシュ	BUSHING	SUS304	304STAINLESS	1
033	キー	KEY	SUS420	420STAINLESS	1
021	羽根車	IMPELLER	SCS13	STAINLESS CASTING	1
005	中間ケーシング	INTERMEDIATE CASING	FC200	CAST IRON	1
001	ケーシング	CASING	FC200	CAST IRON	1

番号 PART NO.	部品名 PART NAME		材料 MATERIAL		個数 NO. FOR 1 UNIT
875	オートカット	MOTOR PROTECTOR			1
113-2	上部玉軸受	BALL BEARING			1
113-1	下部玉軸受	BALL BEARING			1
830	主軸	SHAFT	SUS403	403STAINLESS	1
816	電動機フレーム	MOTOR FRAME	FC150	CAST IRON	1
111-2	検知器ケーブル	DETECTOR CABLE			1
111-1	水中ケーブル	SUBMERSIBLE CABLE			1
802	ステータ	STATOR			1
801	ロータ	ROTOR			1
265	漏水検知器	LEAKAGE DETECTOR			1
200	吊り具	LIFTING HANGER	SUS304	304STAINLESS	1
153-2	点検プラグ	INSPECTION PLUG	SUS304	304STAINLESS	1
153-1	注油プラグ	OIL PLUG	SUS304	304STAINLESS	1

御注文主	島ヶ原村役場 殿	機器番号	
御使用先	M210－1 マンホールポンプ場	機器名称	

製番	機名	吐出し量	全揚程	同期速度	出力	数量
J00L034307	65DMV2 62.2	0.159m³/min	8.9m	1800rpm	2.2kW	2台

マンホール用水中ポンプ
SUBMERSIBLE MANHOLE PUMPS

M210-1

代表性能曲線
PERFORMANCE CURVE

機名 MODEL 65DMV262.2　　周波数 FREQUENCY 60 Hz　　出力 OUTPUT 2.2 kW

電動機定格 MOTOR RATING　200 V　9.6 A　1720 min⁻¹　2.2 kW　形式 TYPE 乾式水中形 DRY TYPE
400 V　4.8 A　1720 min⁻¹

番号 TEST NO.	ポンプ PUMP 吐出し量 CAPACITY	全揚程 TOTAL HEAD	効率 EFF.	三相誘導電動機 MOTOR 電圧 VOLTS (200V) 電流 CURRENT	入力 INPUT	効率 EFF.	電圧 VOLTS (400V) 電流 CURRENT	入力 INPUT	効率 EFF.	出力 OUTPUT
	l/min	m	%	A	kW	%	A	kW	%	kW
1	0.0	12.0	0.0	5.940	1.639	66.2	2.970	1.639	66.2	1.085
2	200.0	11.3	26.9	6.754	1.968	69.4	3.377	1.968	69.4	1.367
3	440.0	10.0	42.2	7.799	2.368	71.7	3.899	2.368	71.7	1.698
4	820.0	6.8	44.0	9.070	2.827	72.9	4.535	2.827	72.9	2.063
5	970.0	5.2	37.8	9.478	2.968	73.2	4.739	2.968	73.2	2.172

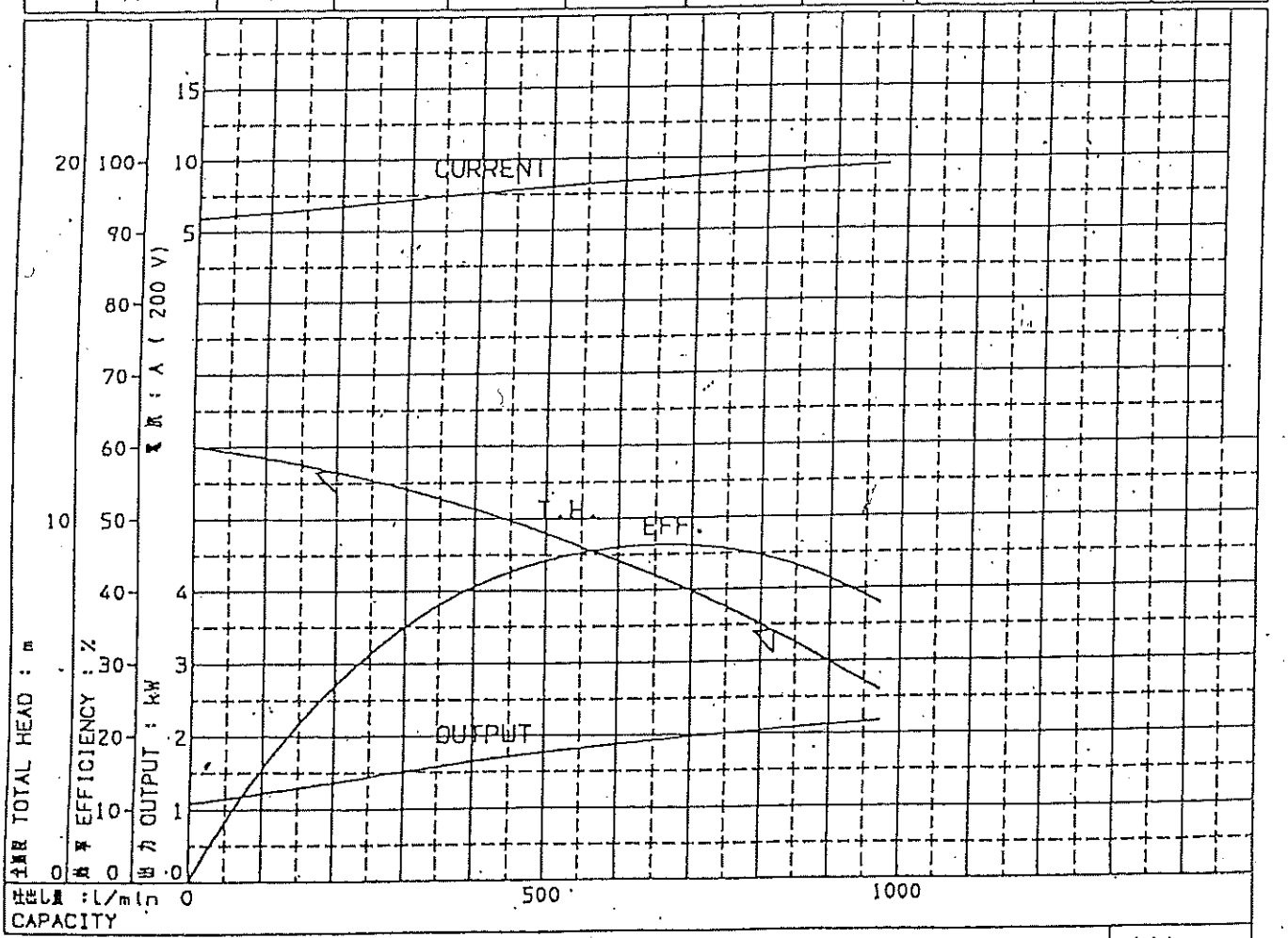

注) 性能試験はJIS B 8301, B 8302によります。

NOTE THIS CURVE IS BASED ON JIS TESTING CODE (B 8301, B 8302).

161

御注文主	島ヶ原村役場 殿		機器番号			
御使用先	M210−1 マンホールポンプ場		機器名称			
製番	機名	吐出し量	全揚程	同期速度	出力	数量
J00L034307	65DMV2 62. 2	0.159m³/min	8.9m	1800rpm	2.2kW	2台

図番 DWG.NO. F8-0030764　000

A4-202

マンホールポンプ用予旋回槽
PREWHIRL SUMP FOR MANHOLE PUMPS

M210-1

構造図
CONSTRUCTION

1200 予旋回槽

機名 MODEL 65DMV 80DMV

適用マンホールサイズ φ1200(2号)
適用 蓋サイズ φ900

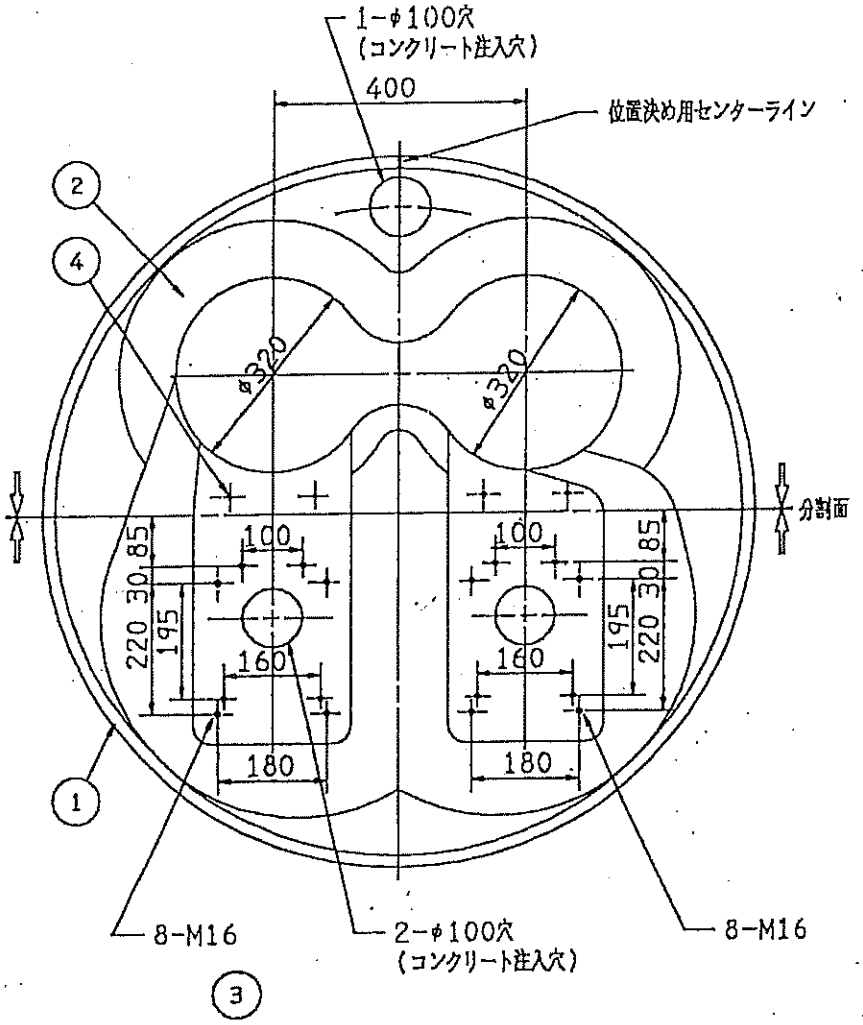

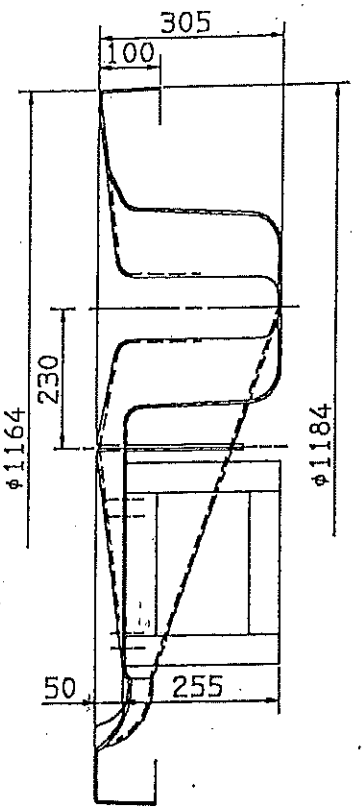

合計重量	48Kg

部品番号 PART NO.	部品名 PART NAME		材料 MATERIAL		数量 NO.FOR 1UNIT
4	セットビス,平座金	SET SCREWS,WASHERS	SUS304	304 STAINLESS	各8
3	ボルト,平座金	BOLTS,WASHERS	SUS304	304 STAINLESS	各8
2	予旋回槽	PREWHIRL SUMP	FRP	FIBER GLASS REINFORCED PLASTICS	1
1	ポンプ台	PUMP BASE	FRP/SUS304	FIBER GLASS REINFORCED PLASTICS/304 STAINLESS	1

御注文主	島ヶ原村役場 殿		機器番号			
御使用先	M210-1 マンホールポンプ場		機器名称			
型番	機名	吐出し量	全揚程	同期速度	出力	数量
J00L034307	65DMV2 62.2	0.159m³/min	8.9m	1800rpm	2.2kW	1台

図番 DWG.NO.	F8/9732304	

M310-1

マンホール用水中ポンプ（フライホイール付）
SUBMERSIBLE MANHOLE PUMPS (WITH FLYWHEEL)

LL型着脱装置付
WITH QUICK DISCHARGE CONNECTOR MODEL LL

温度検知器付
(WITH THERMAL DETECTOR)

外形寸法図
DIMENSIONS

1200予旋回槽
PREWHIRL SUMP
適用マンホールサイズ：φ1200（2号）
適用蓋サイズ：φ 900

機名 MODEL 65DMVF65.5　周波数 FREQUENCY 60 Hz　出力 OUTPUT 5.5 kW

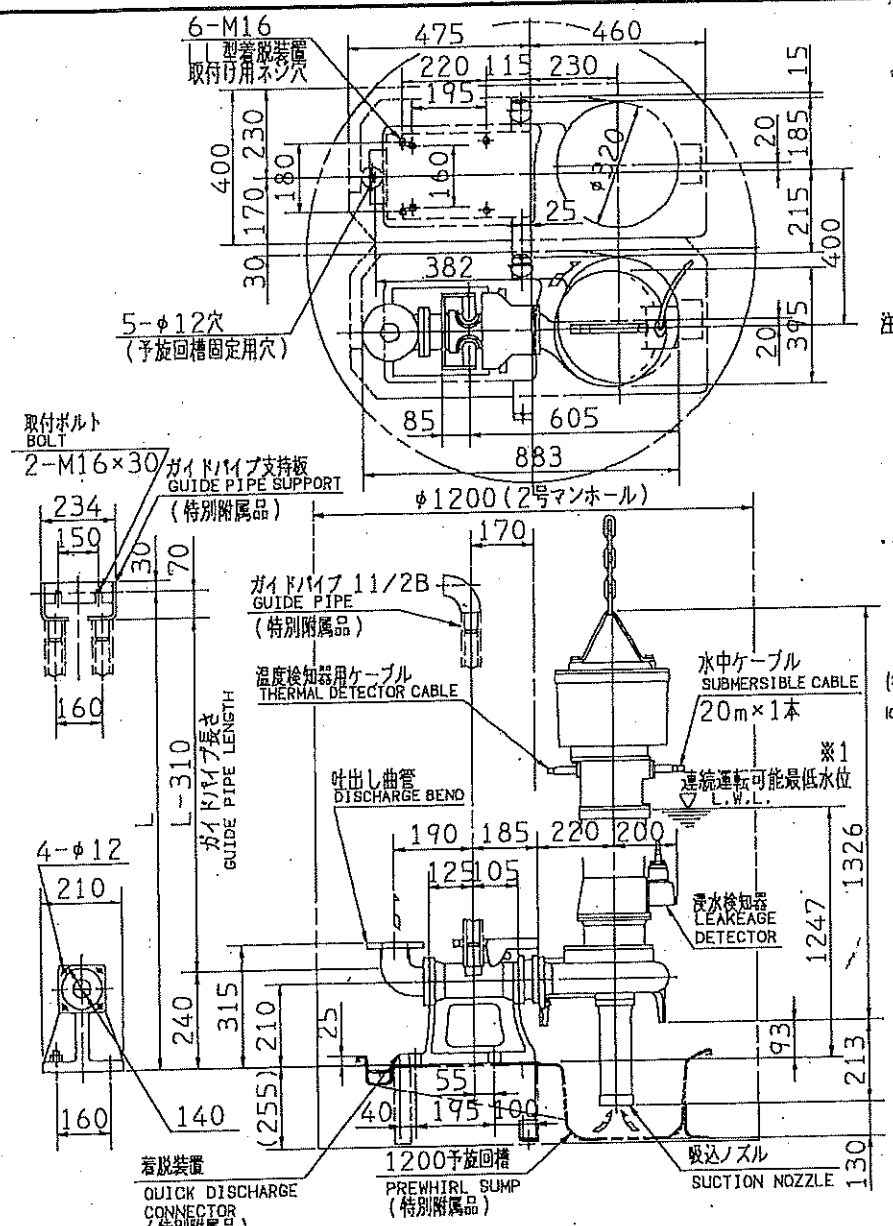

検知装置（電動機内蔵）詳細

下記の仕様に合わせて、制御盤に非常停止及び警報用リレーを取付願います。

温度検知器
接点定格：AC230V×13A(max)
接　点：b接点（常時ON、検知するとOFF）

浸水検知器
接点定格：AC200V×0.1A(max)
接　点：b接点（常時ON、検知するとOFF）

注）※1．連続運転可能最低水位以下からの運転時間は30分以内として下さい。
※2．（　）内の数値は予旋回槽（特別附属品）の寸法を示します。
※3．接地工事は第3種接地工事または特別第3種接地工事（電気設備技術基準）により行って下さい。
※4．漏電遮断器、保護リレー（3Eリレー等）を取付けて下さい。

・モータのフライホイールの慣性モーメント（MR^2）は1.275kg・m^2又は、0.525kg・m^2です。
INERTIA MOMENT (MR^2) OF THE MOTOR'S FLYWHEEL IS 1.275kg m^2 or 0.525kg m^2
（従来の単位系（GD^2）＝慣性モーメント（MR^2）×4）
(GD^2 VALUE IN THE PAST UNIT = INERTIA MOMENT (MR^2) ×4)

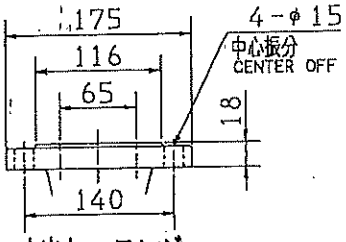

吐出しフランジ
DISCHARGE FLANGE

ポンプ質量 MASS	275	kg
着脱装置質量 Q.D.C.	41	kg
着脱装置 Q.D.C.	LL65	

標準附属品 STANDARD ACCESSORIES				特別附属品 SPECIAL ACCESSORIES		電動機 MOTOR		特殊仕様 SPECIAL SPEC.
1	吸込ノズル SUCTION NOZZLE	8		1	吐出ベンド SCS13	周波数 Hz	60 Hz	
2	吐出し曲管 DISCHARGE BEND	9		2	ステンレス製	電圧 V	200 V	
3	相フランジ COMPANION FLANGE	10		3	汚物チェッキ弁 65	出力 kW	5.5 kW	
4	動力用ケーブル 20m SUBMERSIBLE CABLE	11		4	LL65 ステンレス製	形式 TYPE	乾式水中	
5	浸水検知器用ケーブル 20m DETECTOR CABLE	12		5	マンホールポンプ用	メーカ MAKER		
6	温度検知器用ケーブル 20m THERMAL CABLE	13		6	予旋回槽2号FRP製			
7	地上銘板 NAME PLATE	14		7				

御注文主 CUSTOMER　殿　機器番号 ITEM NO. A-1　0010
御使用先 FINAL USER　殿　機器名称 ITEM NAME 水中汚水ポンプ

製番 SER.NO.	機名 MODEL	吐出し量 CAPACITY m³/m	全揚程 TOTAL HEAD m	同期速度 SPEED min⁻¹	出力 OUTPUT kW	数量 Q'TY
	65DMVF65.5	0.12	17.4	1800	5.5	2

図番 DWG.NO. D65DMVF65.5LL-12　000

MDMVF-D121L1

マンホール用水中ポンプ（フライホイール付）
SUBMERSIBLE MANHOLE PUMPS (WITH FLYWHEEL)

M310－1

断面図
SECTIONAL VIEW

適用範囲 APPLICATION

65DMVF(5.5,~~7.5~~kW)
~~80DMVF(5.5,7.5kW)~~
~~100DMVF(5.5,7.5kW)~~
~~150DMVF(5.5,7.5kW)~~

温度検知器付 WITH THERMAL DETECTOR

スカム対策（吸込ノズル付）

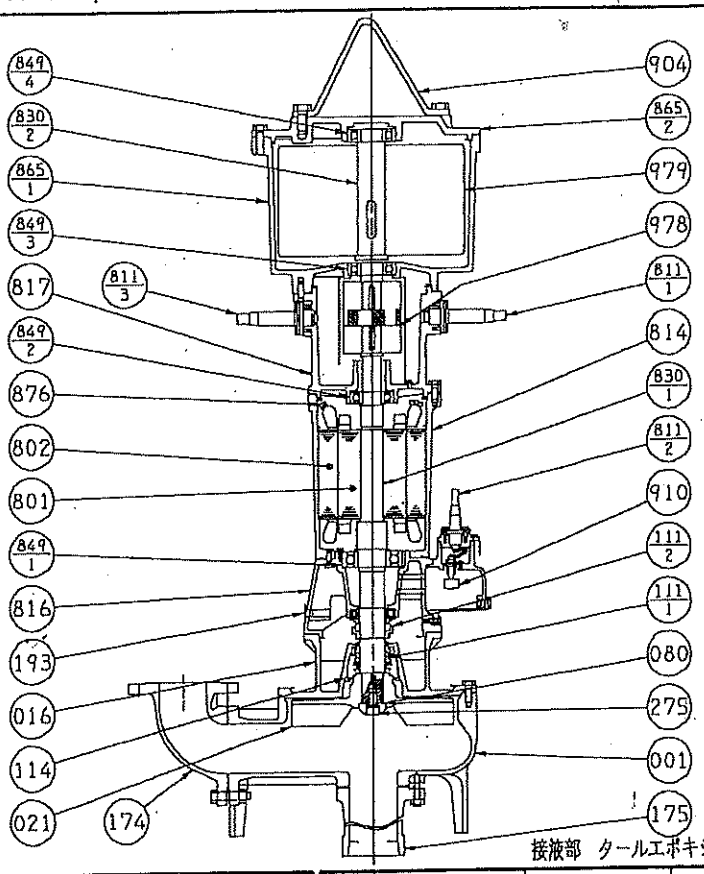

接液部 タールエポキシ塗装（ステンレス部品は除く）

番号 PART NO.	部品名 PART NAME		材料 MATERIAL		個数 NO.FOR 1 UNIT
811-3	プロテクターケーブル	PROTECTOR CABLE			1
811-2	浸水検知器ケーブル	SUBMERSIBLE DETECTOR CABLE			1
811-1	水中ケーブル	SUBMERSIBLE CABLE			1
802	ステータ	STATOR			1
801	ロータ	ROTOR			1
275	羽根車ボルト	IMPELLER BOLT	SUS304	304 STAINLESS	1
193	注油栓	OIL PLUG	SUS304	304 STAINLESS	1
175	吸込ノズル	SUCTION NOZZLE	SUS304	304 STAINLESS	1
174	吐出し曲管	DISCHARGE BEND	SCS13	STAINLESS CASTING	1
114	オイルシール	OIL SEAL	ゴム/NBR	RUBBER/NBR	1
111-2	メカニカルシール	MECHANICAL SEAL			1
111-1	メカニカルシール	MECHANICAL SEAL			1
080	ブッシュ	BUSHING	SUS304	304 STAINLESS	1
021	羽根車	IMPELLER	SCS13	STAINLESS CASTING	1
016	メカニカルシールカバー	MECHANICAL SEAL COVER	FC200	CAST IRON	1
001	ケーシング	CASING	FC200	CAST IRON	1

番号 PART NO.	部品名 PART NAME		材料 MATERIAL		個数 NO.FOR 1 UNIT
979	フライホイール	FLYWHEEL	SF490A	CARBON STEEL FORGINGS	1
978	カップリング	COUPLING			1
910	浸水検知器	LEAKAGE DETECTOR			1
904	吊り具	LIFTING HANGER	SUS304	304 STAINLESS	1
876	温度検知素子	THERMAL DETECTOR			1
865-2	フライホイール用上部ケース	FLYWHEEL UPPER CASE	FC150	CAST IRON	1
865-1	フライホイール用下部ケース	FLYWHEEL LOWER CASE	FC150	CAST IRON	1
849-4	フライホイール用上部玉軸受	FLYWHEEL UPPER BALL BEARING			1
849-3	フライホイール用下部玉軸受	FLYWHEEL LOWER BALL BEARING			1
849-2	反負荷側玉軸受	OPPOSITE SIDE BALL BEARING			1
849-1	負荷側玉軸受	POWER SIDE BALL BEARING			1
830-2	フライホイール主軸	FLYWHEEL SHAFT	SUS403	403 STAINLESS	1
830-1	主軸	SHAFT	SUS403	403 STAINLESS	1
817	反負荷側ブラケット	OPPOSITE SIDE BRACKET	FC150.	CAST IRON	1
816	負荷側ブラケット	POWER SIDE BRACKET	FC150	CAST IRON	1
814	電動機フレーム	MOTOR FRAME	FC150	CAST IRON	1

御注文主 CUSTOMER 殿
御使用先 FINAL USER 殿
機器番号 ITEM NO. A－1 0010
機器名称 ITEM NAME 水中汚水ポンプ

製番 SER.NO.	機名 MODEL	吐出し量 CAPACITY	全揚程 TOTAL HEAD	同期速度 SPEED	出力 OUTPUT	数量 Q'TY
		m³/m	m	min⁻¹	kW	
	65DMVF65.5	0.12	17.4	1800	5.5	2

図番 DWG.NO. VDMVF-021 000

VDMVF-021

030929

マンホール用水中ポンプ（フライホイール付）
SUBMERSIBLE MANHOLE PUMPS(WIHT FLYWHEEL)

M310-1

代表性能曲線
PERFORMANCE CURVE

機名 MODEL 65DMVF65.5　　周波数 FREQUENCY 60 Hz　　出力 OUTPUT 5.5 kW

電動機定格 MOTOR RATING 200 V　22 A　1730 min⁻¹　5.5 kW　形式 TYPE 乾式水中形 DRY TYPE
~~400 V　11 A　1730 min⁻¹~~

番号 TEST NO.	ポンプ PUMP 吐出し量 CAPACITY	全揚程 TOTAL HEAD	効率 EFF.	三相誘導電動機 MOTOR 電圧 VOLTS (200V) 電流 CURRENT	入力 INPUT	効率 EFF.	電圧 VOLTS (400V) 電流 CURRENT	入力 INPUT	効率 EFF.	出力 OUTPUT
	l/min	m	%	A	kW	%	A	kW	%	kW
1	0	20.0	0.0	11.53	3.326	69.5	5.76	3.326	69.5	2.312
2	200	19.0	21.4	13.19	3.965	72.7	6.59	3.965	72.7	2.886
3	600	16.8	40.9	16.71	5.260	76.2	8.35	5.260	76.2	4.008
4	1000	14.0	47.2	19.55	6.252	77.3	9.77	6.252	77.3	4.834
5	1240	11.5	43.7	21.27	6.839	77.6	10.63	6.839	77.6	5.311

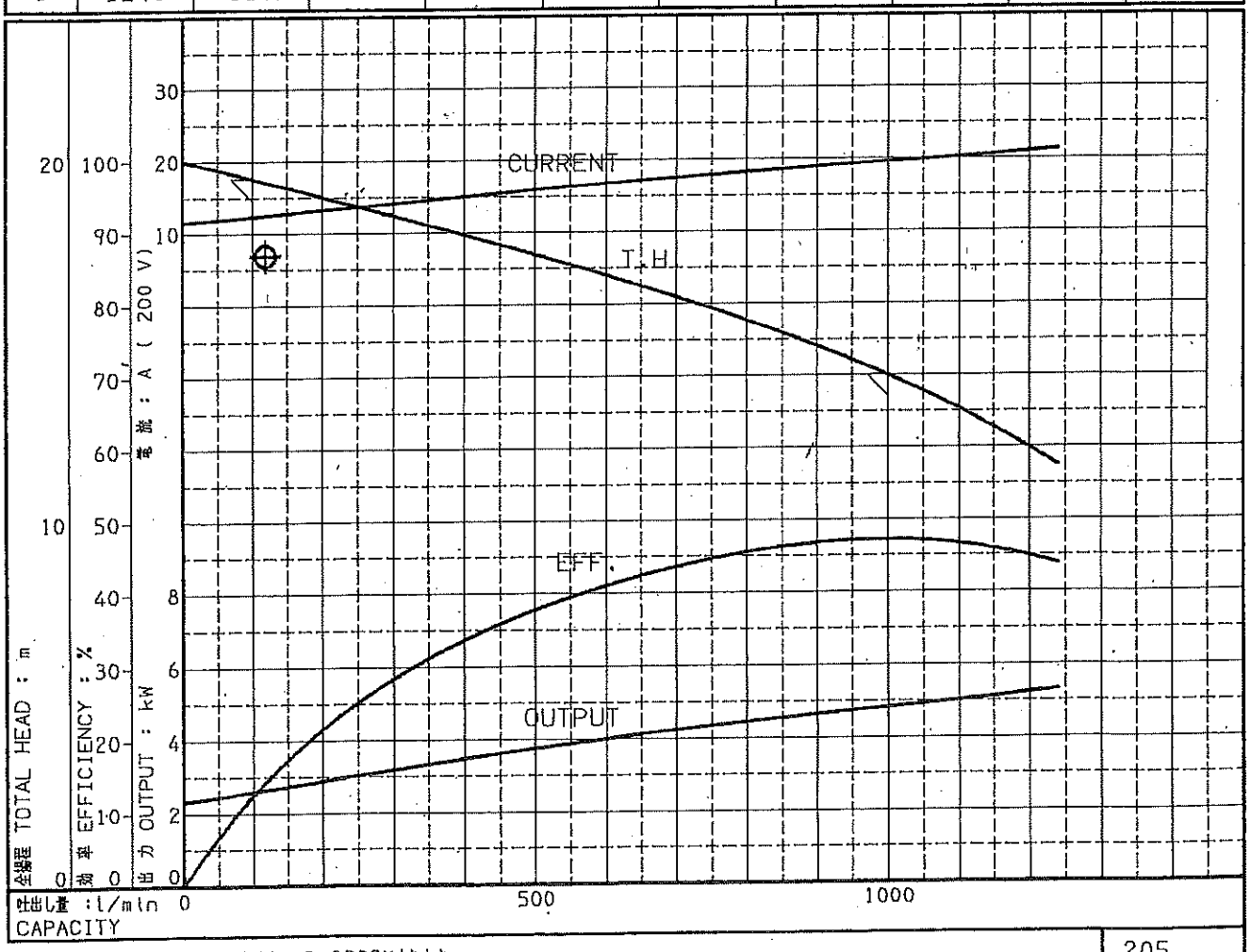

注）　性能試験はJIS B 8301, B 8302によります。

NOTE　THIS CURVE IS BASED ON JIS TESTING CODE (B 8301,B 8302).

205

御注文主 CUSTOMER	殿	機器番号 ITEM NO. A-1	0010
御使用先 FINAL USER	殿	機器名称 ITEM NAME 水中汚水ポンプ	

製番 SER.NO.	機名 MODEL	吐出し量 CAPACITY m³/m	全揚程 TOTAL HEAD m	同期速度 SPEED min⁻¹	出力 OUTPUT kW	数量 Q'TY
	65DMVF65.5	0.12	17.4	1800	5.5	2

図番 DWG.NO. P65DMVF65.5　001

A4-202

M702B-1

図面来歴				
番号	内容・理由	年・月・日	係	承認

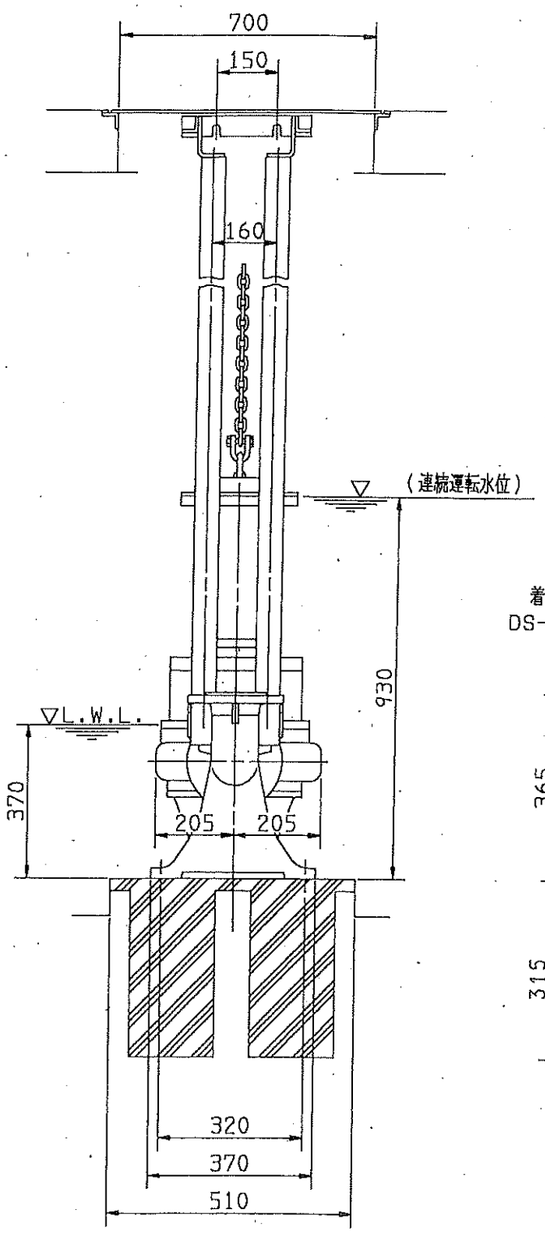

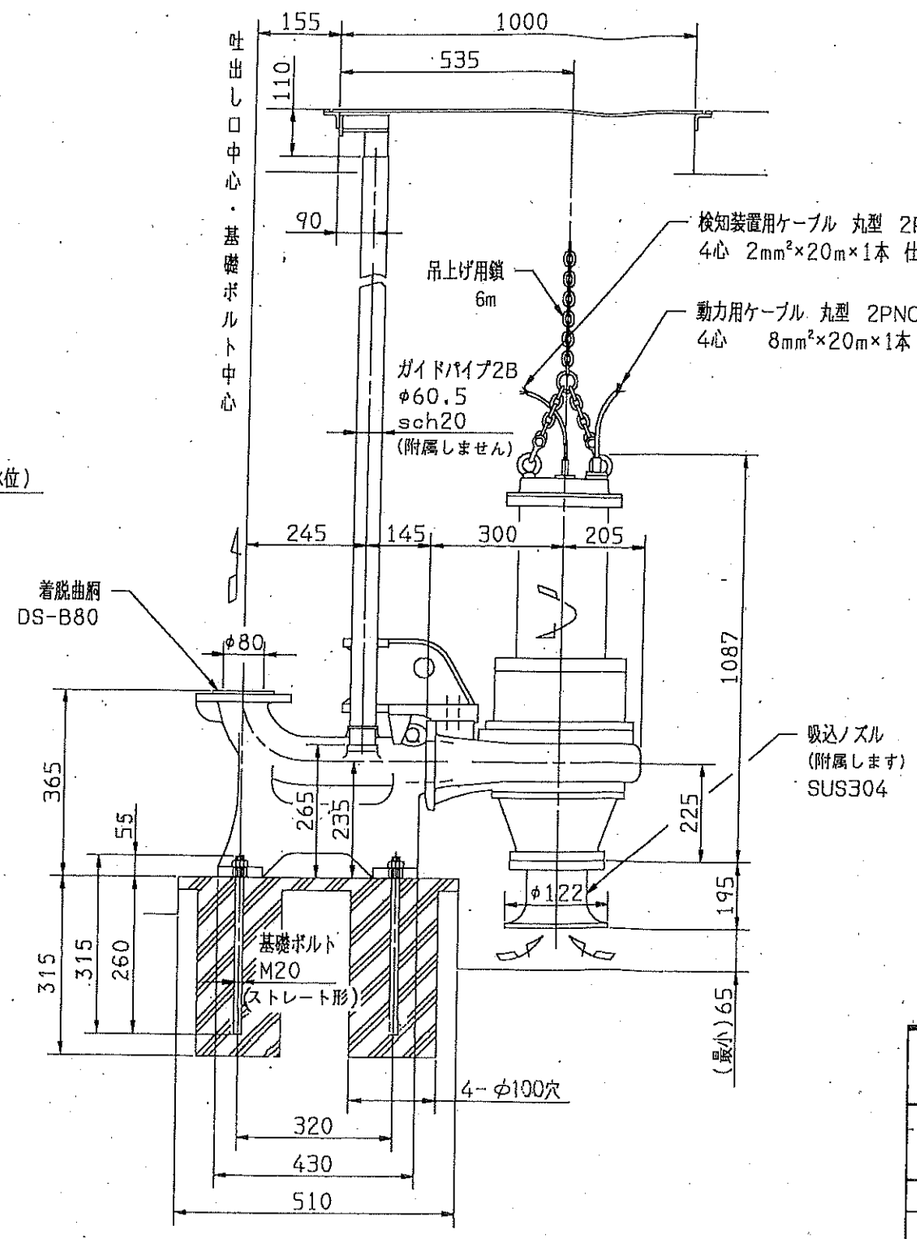

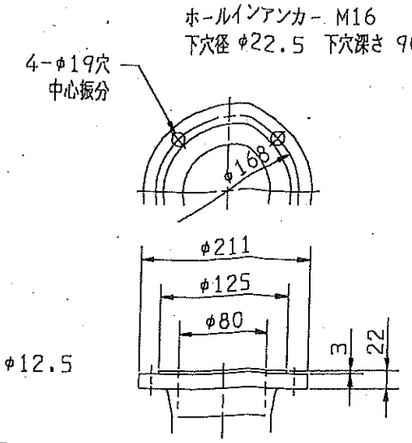

吐出しフランジ寸法詳細
水道標準フランジ

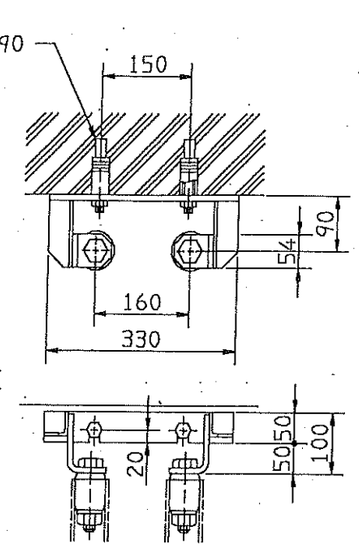

ガイドパイプ固定金具詳細図
フロアフレームを使用しないとき

検知装置(電動機内蔵)詳細

下記の仕様に合わせて、制御盤に非常停止及び警報用リレーを取付け願います。

	温度検知器	浸水検知器
形式	クリクソン9700K-11-215 (動作温度 130°C)	OLV-5-2(フロート式)
接点定格	※ AC230V×13A (max)	AC200V×0.1A (max)
接点	b接点 (常時ON、検知するとOFF)	b接点 (常時ON、検知するとOFF)
ケーブル端子記号	T(黒)、T(黒)	F(白)、F(白)

※. 検出回路は、電圧24V、電流100mA以上となるようにしてください。

注意事項

1. 連続運転水位以下からの運転時間は30分以内にしてください。
2. 接地工事は、電気設備技術基準により施工してください。
3. 漏電遮断器、保護リレー(3Eリレー等)を取付けてください。
4. 概略質量のうち、ポンプ質量には電動機質量が含まれます。
5. 吸込ノズルの取付面が着脱曲網の取付床面よりも下がる場合があります。

概略質量	
ポンプ	289 kg
着脱装置	55 kg

製番	機名/	御注文主
J02L010304 J02L013705	80DSMZ 着脱装置	島ヶ原村殿

吐出し量	全揚程	回転速度	出力	台
m³/min	m	min⁻¹(同期)	kW	
0.162	25.9	1800	7.5	2

御使用先

承認			係員	製図

図名 水中スクリュー式渦巻ポンプ

外形図

投影法

尺度 1:非

図番 S8/5261922

REV.

MDSMZ-DH0011

DOC.NO. J02L010304-103

REV. 00

順客 営業 工事 物資 組立 機械 製缶 生技 資材 業務 試験 検本 Cnv 発

MDSMZ-DH0011

M702B-1

図面来歴				
番号	内容・理由	年・月・日	係	承認

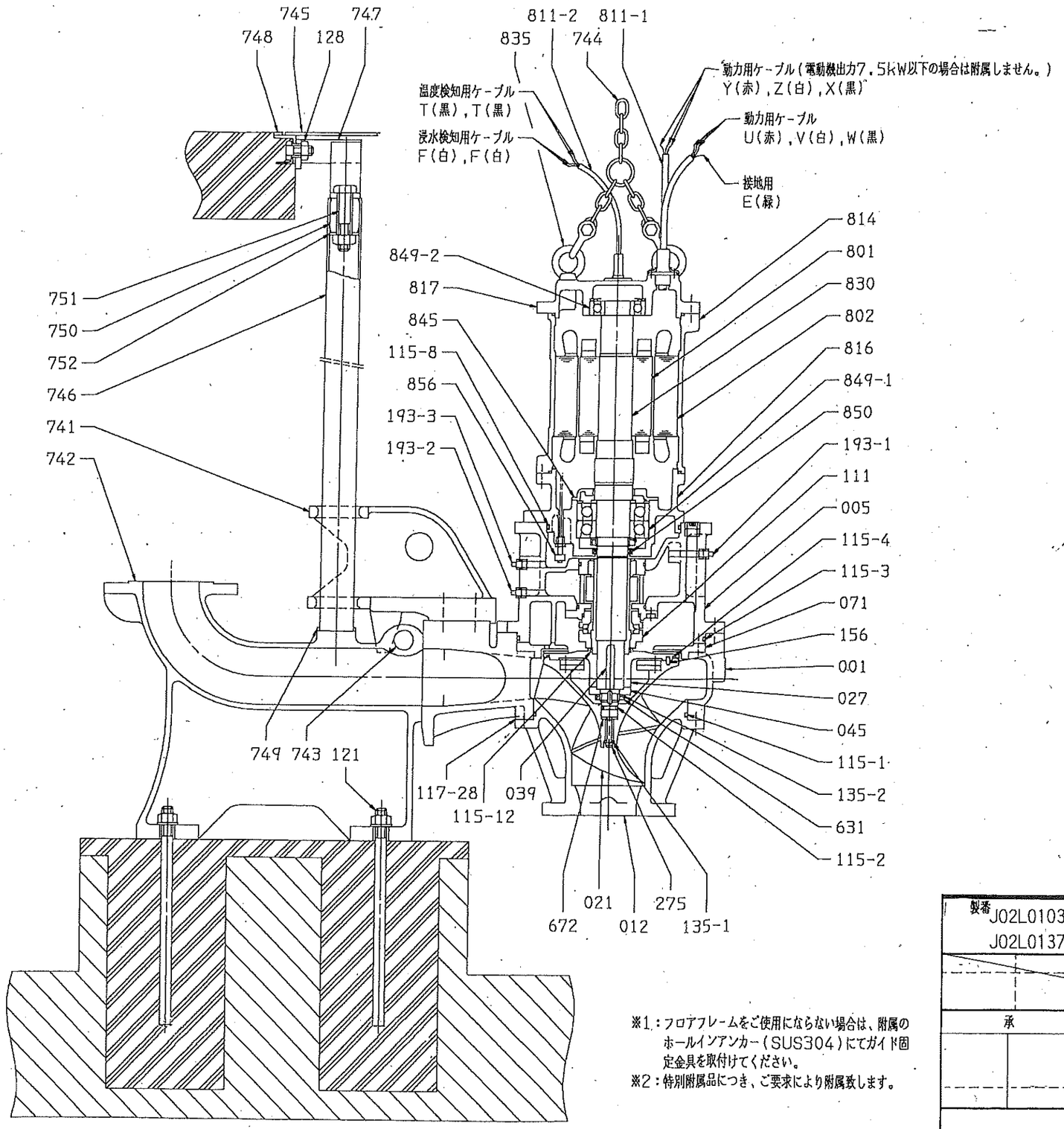

番号	部品名	材料	個数	摘要
856	浸水検知器		1組	
850	オイルシール	NBR	1	SC65-88-12
849-2	反負荷側玉軸受		1	6309ZZ
849-1	負荷側玉軸受		1組	7314BDB
845	軸受カバー	FC200	1	
835	吊りボルト	SUS304	2	
830	主軸	SUS403	1	
817	反負荷側ブラケット	FC200	1	
816	負荷側ブラケット	FC200	1	
814	モータフレーム	FC200	1	
811-2	水中ケーブル(検知装置用)	2PNCT	1	
811-1	水中ケーブル(動力用)	2PNCT	1~~※1~~	
802	ステータ		1	
801	ロータ		1	
752	底金	SUS304	2	
751	支持ボルト&ナット	SUS304	2	
750	ゴムブッシュ	天然ゴム	2	
749	パイプ保持板	SUS304	1	
748	フロアフレーム	SS400	1	※2 附属しません
747	ガイド固定金具	SUS304	1	
746	ガイドパイプ	SUS304	2	※2 附属しません
745	フロアプレート	SS400	1	※2 附属しません
744	吊上げ用鎖	SUS304	1組	
743	支持棒	SUS420J1	1	
742	着脱曲胴	FC250	1	
741	スライディングガイド	FCD400	1	
672	調整用シム	SUS304	1組	
631	軸ナット	SS400	1	
275	インペラボルト	SUS403	1	
193-3	プラグ(点検用)	SUS316	1	
193-2	プラグ(排油口用)	SUS316	1	
193-1	プラグ(注油口用)	SUS316	2	
156	ノックピン	SUS403	2	
135-2	軸ナット用底金	SS400	1	
135-1	底金	SUS304	1	
128	ナット	SUS304	2	※1
121	基礎ボルト	SUS304	4	
117-28	調整用ガスケット	ノンアスベスト	1組	
115-12	O リング	NBR	1	G65
115-8	O リング	NBR	1	
115-4	O リング	NBR	1	3X210
115-3	O リング	NBR	1	G325
115-2	O リング	NBR	1	G25
115-1	O リング	NBR	1	G265
111	メカニカルシール		1組	75=97
071	サイドプレート	FC250	1	
045	ディスタンスピース	SS400	1	
039	キー	SUS420J2	1	
027	インペラハブ	FC250	1	
021	インペラ	SCS13	1	
012	吸込カバー	FC250	1	
005	中間ケーシング	FC250	1	
001	ポンプケーシング	FC250	1	

※1：フロアフレームをご使用にならない場合は、附属のホールインアンカー(SUS304)にてガイド固定金具を取付けてください。
※2：特別附属品につき、ご要求により附属致します。

製番 J02L010304 J02L013705	機名/ 80DSMZ 着脱装置	御注文主 島ヶ原村殿	
	台 2	御使用先	
承認	係員 / 製図	図名 水中スクリュー式渦巻ポンプ 断面図	投影法
			尺度 1:非
		図番 S8/5261923	REV.
XDSMZ-J0011		DOC.NO. J02L010304-105	REV. 00

顧客	
営業	
工事	
物資	
組立	
鋳鍛	
製缶	
生技	
資材	
業務	
試験	
梱包	
出荷	

水中スクリュー式渦巻ポンプ　M702B-1

計画性能曲線
CHARACTERISTIC CURVE

機名 MODEL 80DSMZ　周波数 FREQUENCY 60 Hz　出力 OUTPUT 7.5 kW

電動機定格 MOTOR RATING　極数 POLES 4P　同期速度 SPEED 1800 min⁻¹　出力 OUTPUT 7.5kW

取扱液:汚水 LIQUID:　密度: DENSITY: 1.0kg/l　液温: TEMP.: 常温　粘度: VIS.: ——

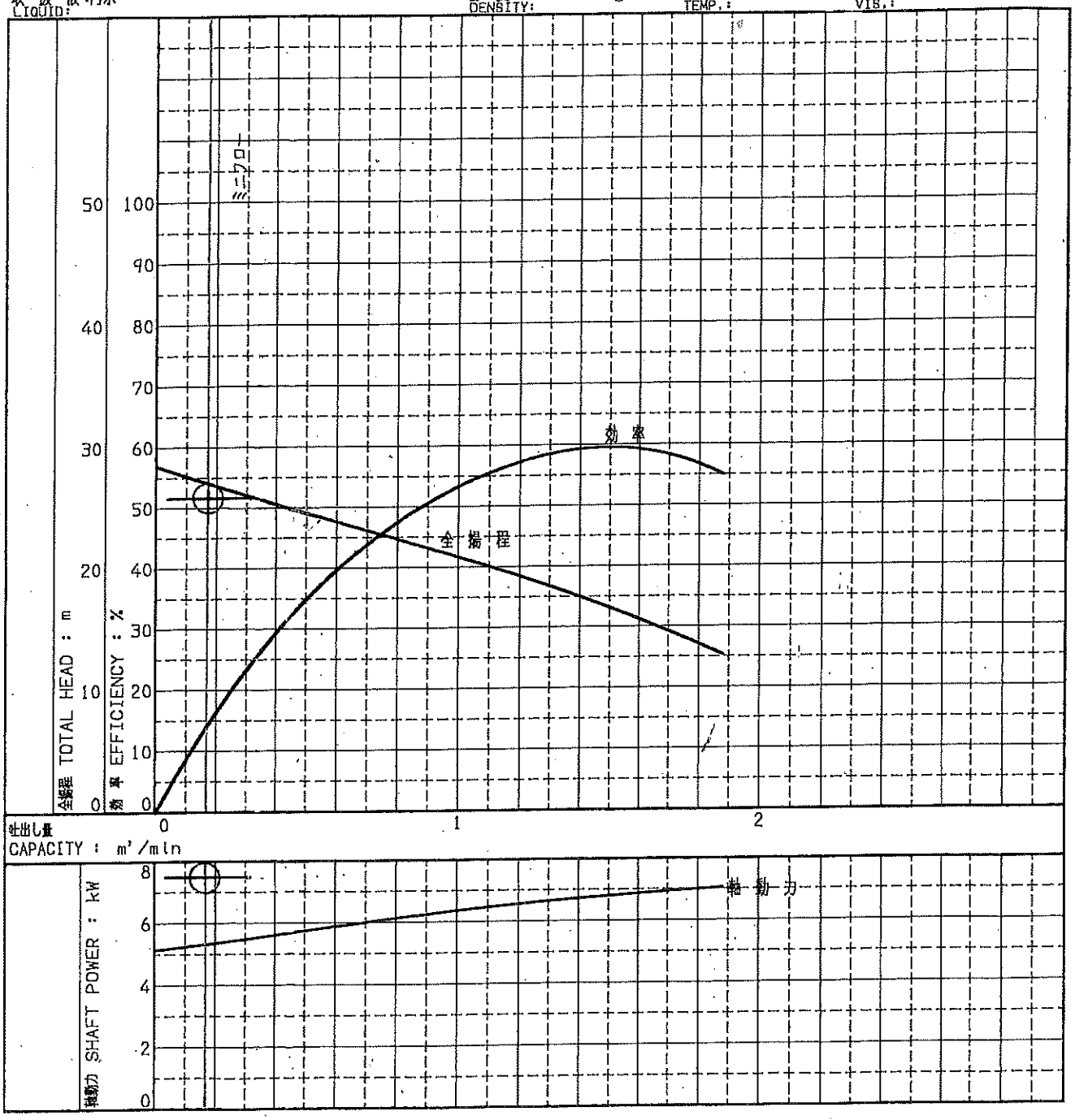

御注文主 CUSTOMER	島ヶ原村殿	機器番号 ITEM NO.	
御使用先 FINAL USER	M702B-1 マンホールポンプ場 殿	機器名称 ITEM NAME	マンホールポンプ

製番 SER.NO.	機名 MODEL	吐出し量 CAPACITY	全揚程 TOTAL HEAD	回転速度 SPEED	出力 OUTPUT	数量 Q'TY
		m³/min	m	min⁻¹	kW	
J02L010304	80DSMZ	0.162	25.9	1800	7.5	2

NP=1

DOC. NO. J02L010304-102　REV.

A4-210

マンホールポンプ用予旋回槽
PREWHIRL SUMP FOR MANHOLE PUMPS

M702B-1

構造図
CONSTRUCTION

1500 予旋回槽

適用マンホールサイズ φ1500(3号)
適用 蓋サイズ φ900

機名 MODEL 65~100DMV
80,100DSMZ

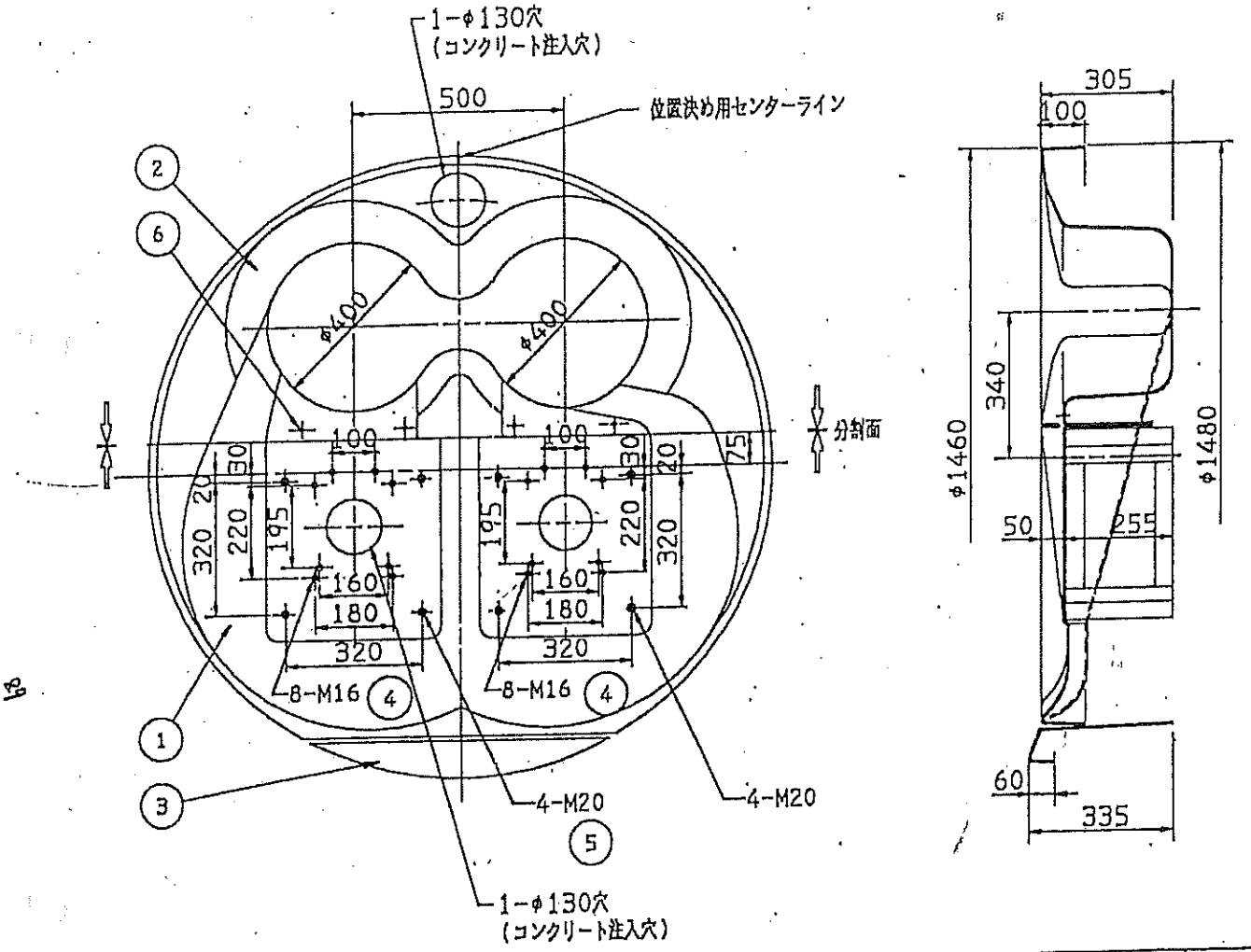

合計重量	6.5Kg

部品番号 PART NO.	部品名 PART NAME		材料 MATERIAL		数量 NO.FOR 1UNIT
6	セットビス,平座金	SET SCREWS,WASHERS	SUS304	304 STAINLESS	各4
5	ボルト,平座金	BOLTS,WASHERS	SUS304	304 STAINLESS	各8
4	ボルト,平座金	BOLTS,WASHERS	SUS304	304 STAINLESS	各8
3	スペーサ	SPACER	FRP	FIBER GLASS REINFORCED PLASTICS	1
2	ポンプ台 (2)	PUMP BASE (2)	FRP	FIBER GLASS REINFORCED PLASTICS	1
1	ポンプ台 (1)	PUMP BASE (1)	FRP/SUS304	FIBER GLASS REINFORCED PLASTICS/304 STAINLESS	1

御注文主	島ヶ原村役場 殿		機器番号			
御使用先	M702B-1 マンホールポンプ場 殿		機器名称			
製番	機名	吐出し量	全揚程	同期速度	出力	数量
J02L0103 04	80DSMZ	0.162m³/min	25.9m	1800min⁻¹	7.5kW	1台

図番 DWG.NO. F8/9732305/01