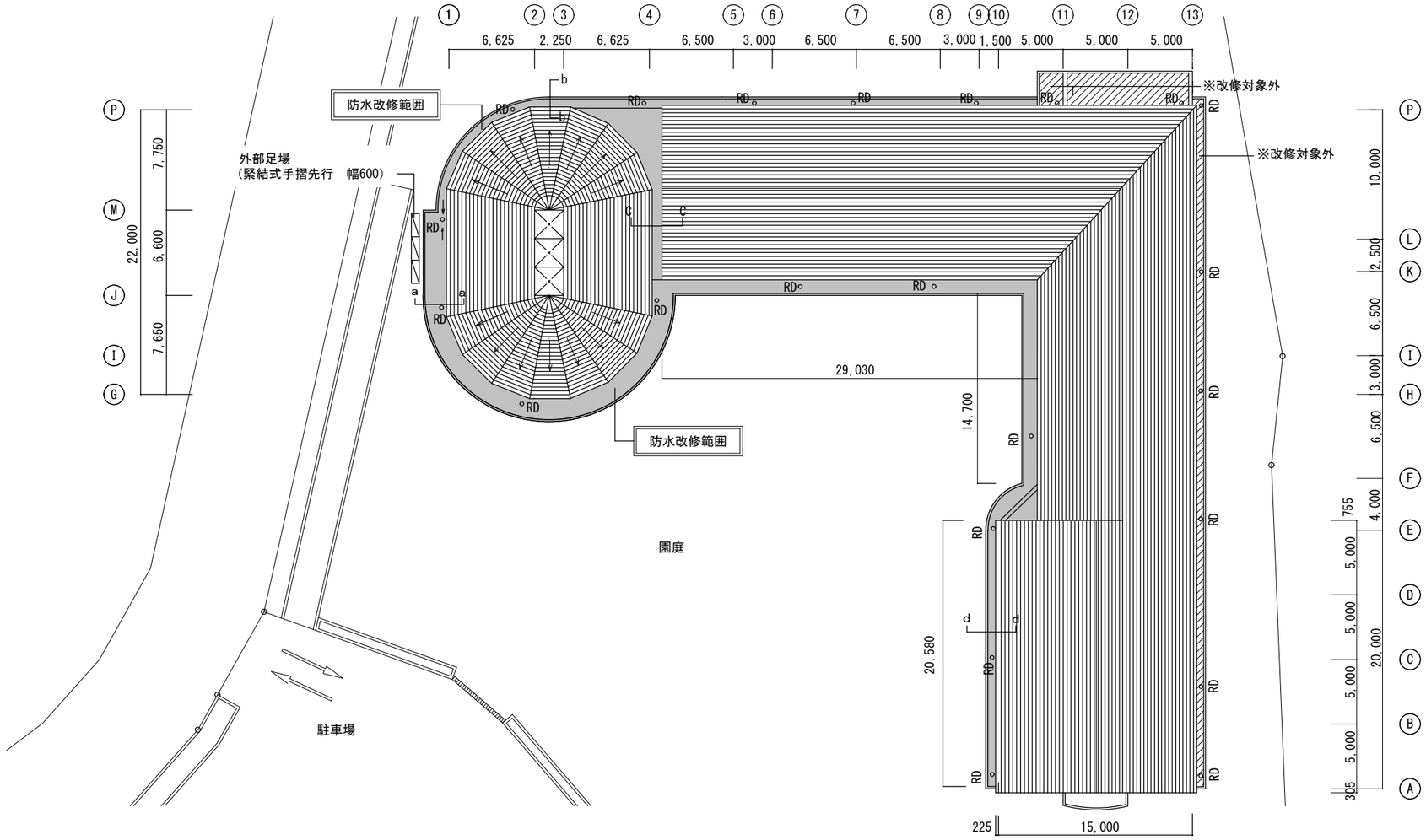

屋根伏図兼配置図　S=1/400

防水改修範囲を示す

改修対象外範囲を示す

工事範囲

	仕　上　げ	数　　量
改修前	コンクリート打設　金コテ押さえ シート露出防水　　ア1.3	289.0㎡ （平場：133.0㎡、立ち上がり　156.0㎡）
改修後	既設防水層　撤去	289.0㎡
	下地処理　平場・立上とも	289.0㎡
	改質アスファルト防水　平場・立上り	289.0㎡
	笠木取外、取付	156.0m
	アルミアングル取替	168.0m
	防水端部シーリング打ち替え	168.0m
	改修ルーフドレン取付	15.0箇所
	外部足場（緊結式手摺先行　幅600）	27.0㎡

特記仕様書

1. 図面及び特記仕様書に記載のない事項は全て国土交通大臣官房官庁営繕部監修
   公共建築工事標準仕様書（最新版）に準じる
2. アスファルト防水　平場　※　改質アスファルト防水トーチ工法　TS20R（同等品）
   立上り・溝部　※　改質アスファルト防水トーチ工法　TS20R（同等品）
   鋼板屋根取り合い部　※　アスファルト系塗膜防水
3. シーリング材料　種別　MS-2

a－a　断面図　S=1/100

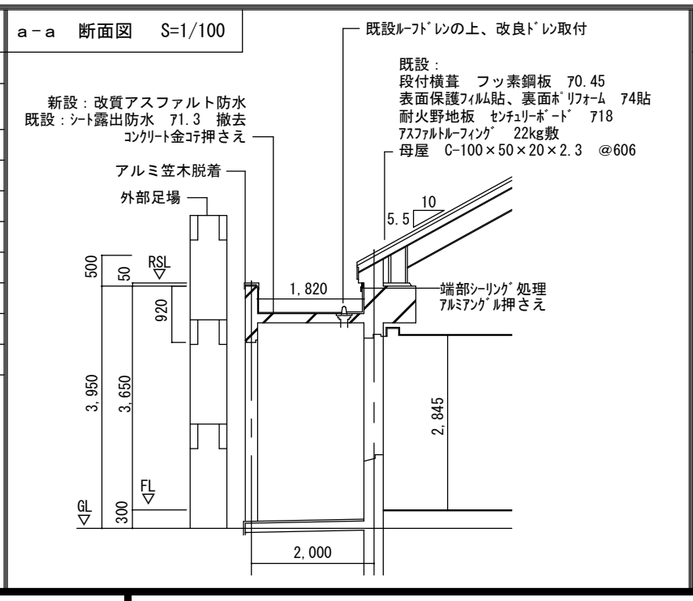

b－b　断面図　S=1/100

※d－d　断面図　共通

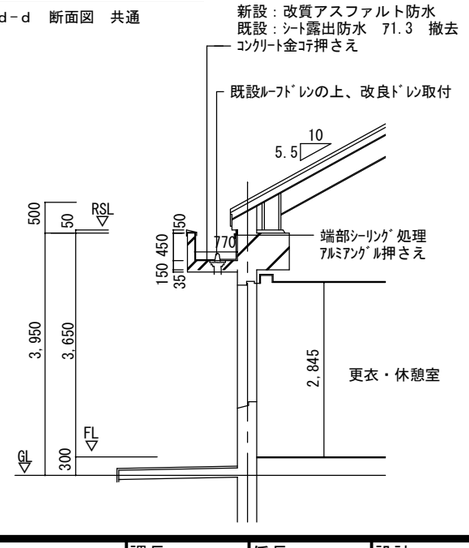

c－c　断面図　S=1/50

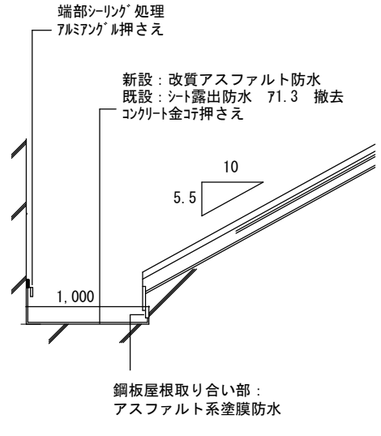

名　称　あやま保育所屋上防水改修工事	課長	係長	設計
図面名称　屋根伏図兼配置図・断面図　縮　尺　S=1:400・100			A01

伊賀市役所
建設部建築課